Вестник Рязанского государственного педагогического университета имени *С.А. Есенина*

Государственное образовательное учреждение
высшего профессионального образования
«Рязанский государственный педагогический университет имени С.А. Есенина»

Журнал выходит с 1993 года

С О Д Е Р Ж А Н И Е

ОБРАЗОВАНИЕ. ПЕДАГОГИКА. МЕТОДИКА

Лиферов А.П. Транснациональные корпорации и глобальное научно-техническое развитие 3

Панюкова С.В. Использование интеллектуальных обучающих систем в высшем образовании 13

Гребенкина Л.К., **Анциперова Н.С.** К вопросу об исследовании проблемы педагогических технологий 21

Фадеев А.В. Теоретическая модель организации самосовершенствования профессионально-этических качеств будущего офицера 29

ИСТОРИЯ. ПРАВО

Вдовин А.И. Национальные измерения победы в Великой Отечественной войне 1941—1945 годов 34

Демидов С.В. Н. Чемберлен и его внешнеполитическая программа 56

Акульшин П.В. Реформаторские планы и провинциальная реальность: губернаторские отчеты первых лет правления Александра I *(на материале Пензенской, Рязанской, Тамбовской и Тульской губерний)* 66

Малышев Ю.И. Государственная служба Японии 73

ФИЛОЛОГИЯ

Никольский А.А. О происхождении фамилии Срезневский 79
Алексеев К.В. Русский социально-политический роман: признаки, типология 81

МАТЕМАТИКА. ФИЗИКА

Басов В.А., **Степанов В.А.**, **Ширяев А.Г.** Термическая обработка титана методом нагрева в электролитной плазме 85
Зацепина О.В. Инфлекционно-метрический гиперкомплекс прямых в четырехмерном пространстве Лобачевского 91

ОБРАЗОВАНИЕ. ПЕДАГОГИКА. МЕТОДИКА

А.П. Лиферов

ТРАНСНАЦИОНАЛЬНЫЕ КОРПОРАЦИИ И ГЛОБАЛЬНОЕ НАУЧНО-ТЕХНИЧЕСКОЕ РАЗВИТИЕ

Наряду с образованием, важнейшей сферой деятельности крупнейших транснациональных корпораций являются сегодня научные исследования и опытно-конструкторские разработки (НИОКР). В послании американского президента, сопровождавшем представление бюджета 2002 финансового года, отмечалось, что около 90 процентов прироста национальных расходов на науку и технику в 1993—1999 годах было получено за счет частного бизнеса [1]. Индустриальные компании с начала 80-х годов несут большую часть затрат на исследовательские работы и конструкторские разработки. В конце 90-х годов XX века их доля оценивалась почти в 170 миллиардов долларов, или около 69 процентов валовых национальных вложений в исследования и разработки. Справедливости ради следует отметить, что подавляющая часть этих ассигнований остается в подразделениях компаний. В 1999 году доля расходов компаний на исследования составила 166 миллиардов долларов или почти 98 процентов общей суммы ассигнований корпораций. Оставшиеся 4 миллиарда долларов были распределены между университетскими научными учреждениями и другими бесприбыльными организациями [20. P. 110]. При этом частный бизнес финансировал примерно 64 процента прироста в фундаментальных исследованиях и 94 процента — в прикладных. Во многом в силу этого на рынке высоких технологий Соединенным Штатам Америки в настоящее время принадлежит до 40 процентов продаж, что почти равно масштабам германских и японских операций вместе взятых. России же принадлежит лишь около 0,3 процента этого рынка [16. С. 19]. Показатели продаж в целом соответствуют показателям объемов производства высокотехнологичной продукции для отдельных стран (см. табл. 1).

Уже в начале 90-х годов прошлого века доля средств, которые потратили на НИОКР только 400 крупнейших транснациональных корпораций (ТНК) мира, составила 23 процента всех общемировых отчислений на эти цели. К 2001 году она заметно выросла и составила уже 28—30 процентов. Доля же ТНК в мировом производстве инноваций существенно выше их доли в финансировании НИОКР и приближается, по некоторым оценкам, к 40—50 процентам общемирового показателя [18]. В целом же, как показывает опыт развитых стран, их экономический рост на 90 процентов обеспечивается за счет новых знаний и технологий.

Решающая роль монополий-гигантов на мировых рынках НИОКР во многом определяется тем, что они занимают господствующее положение не только в производстве и коммерческом экспорте, но также и в торговле патентами и лицензиями, предоставлении технических услуг, осуществлении подрядных работ, так как в их руках сосредоточена основная часть научно-технических достижений и передового производственного опыта [2]. Например, в США в период с 1975 по 1995 год корпорации — государственные подрядчики НИОКР, и прежде всего «бесприбыльные корпорации» — университеты, колледжи и научные центры, получили 118 тысяч

1 Федеральное законодательство США относит к понятию «частный капитал» и многочисленные частные или квазигосударственные высшие учебные заведения (колледжи), университеты, рассматривая их как «бесприбыльные образовательные институты» — «бесприбыльные корпорации». К числу таких же «бесприбыльных корпораций» согласно закону относятся компании и ассоциации, а также «квазигосударственные» корпорации и корпорации, основанные на смешанном капитале, создающие услуги и НИОКР. Они освобождаются от налогов «как призванные содействовать развитию науки, образования, техники или экономики» [13. С. 27].

2 В особых случаях государство, как это имеет место, например, в США, резервирует за собой исключительное право на изобретения и патенты. Главным образом это касается сферы военных технологий.

патентов, на которые было выдано 112 тысяч лицензий. По неполным подсчетам, общий доход на эту интеллектуальную собственность составил 1,6 миллиарда долларов [13. С. 108] [1].

Таблица 1

Доля отдельных стран в мировом производстве
высокотехнологичной продукции, 1997 год

Страна	Доля в мировом производстве, %
США	31,5
Япония	22,0
Китай	7,2
Германия	5,8
Великобритания	4,4
Южная Корея	3,7
Франция	3,0
Тайвань	2,4
Сингапур	2,0
Канада	1,5
Италия	0,9
Гонконг	0,4

Составлено по: [19].

Высокий уровень концентрации производства и капитала, наряду с сосредоточением в ТНК значительной доли новейших исследований и разработок, дает основание считать, что в XXI веке именно с корпорациями будут связаны все плюсы и минусы процессов глобализации. Уже сегодня некоторые ученые предупреждают о наступлении их полного господства. «Приватизация всего, что так или иначе касается жизни и природы, создает условия для возникновения более сильной абсолютной власти, чем та, которая когда-либо имела место в истории» [21. P. 1].

Американские специалисты уверены, что определяющее значение для эффективности национальной системы научных исследований имеют такие факторы, как масштаб исследовательской деятельности, общая организация и структура системы, ее мобильность. На все эти факторы все возрастающее воздействие оказывают крупнейшие корпорации, прежде всего в виде заказов на исследования и разработки. Стремясь расширить доступ к таким заказам, к началу 2000 года уже около 2 тысяч американских университетов предлагали специальные учебные программы по науке и технике, причем примерно 100 из них — исследовательские университеты, являющиеся крупными центрами фундаментальных и прикладных разработок [6. С. 98].

Растущая потребность современного общества в инновациях привела к тому, что во многих развитых странах крупнейшие университеты — это не только высшая школа, но и во все большей мере научно-исследовательские центры, очаги большой науки. Например, в Гарвардском университете именно научно-исследовательская работа стала главным объектом приложения труда профессоров и преподавателей; на нее расходуется в 2 раза больше времени, чем непосредственно на преподавательскую деятельность. Крупнейшие корпорации, выдвигая перед коллективами университетов все новые и более сложные научно-технические задачи, постоянно стремятся к приращению научного потенциала. В результате это приводит к тому, что в самых престижных вузах США все большее место отводится постуниверситетскому образованию, в частности, увеличению числа обучающихся аспирантов. В различных университетских центрах страны эта тенденция проявляется по разному: в консервативных университетах число студентов по-прежнему существенно превышает число аспирантов, в умеренных — студентов и аспирантов примерно поровну, в наиболее прогрессивных — аспирантов намного больше, чем

1 На этом фоне удручающе выглядит проблема эффективного использования результатов НИОКР в России. В стране до сих пор не уделяется серьезного внимания защите интеллектуальной собственности. Из-за отсутствия отработанной системы патентного и лицензионного права при массовой миграции ученых и инженеров за рубеж Россия только в результате утечки ноу-хау ежегодно теряет, по оценкам экспертов, до 3—4 миллиардов долларов [1. С. 647]. Самообеспеченность российской экономики собственными научными разработками после распада СССР упала до 44 процентов, а возможности страны в разработке и внедрении новой техники снизились на 50—60 процентов [9. С. 49]. В странах-лидерах мирового научно-технического прогресса экономика более чем на 50 процентов обеспечена оборудованием и технологиями пятого технологического уклада. На их основе эти государства получают более половины ВВП. В странах же СНГ доля этого уклада в десятки раз меньше или вообще отсутствует. Доминирующими технологическими укладами здесь остаются второй и третий [9. С. 56].

студентов. Для корпораций-потребителей кадров в данном случае важно, что именно в ходе постуниверситетского обучения осуществляется подготовка специалистов, способных вести исследования и разработки не на узкопрофессиональной, а на междисциплинарной основе. В результате, как свидетельствуют данные таблицы 2, в отдельных крупных вузах США уже в начале 90-х годов число аспирантов либо сравнялось с числом студентов, либо заметно превзошло их. Одновременно сами ТНК постоянно наращивают собственный исследовательский потенциал.

Национальная исследовательская система США обеспечивает достаточно высокую эффективность во многом за счет отлаженной кадровой мобильности и структурной гибкости, проявляющихся, в частности, в широких возможностях для научных работников перемещаться из одного исследовательского центра в другой, переходить от преподавания в университете к промышленным исследованиям и, наоборот, оперативно менять тематику исследований и т.п. Основой подобной мобильности и структурной гибкости является созданная в стране развитая научно-образовательная инфраструктура, определяющая возможность выбора научных контактов и средств коммуникаций, развитые механизмы фиксации научных достижений и др. ***Формирование такой основы и реализация открывающихся возможностей повышения эффективности исследований и разработок — продукт встречного движения государственных структур и крупнейших корпораций.***

Таблица 2

Соотношение количества студентов и аспирантов
в некоторых университетах США (на начало 90-х гг. XX в.)

Университет (институт)	Количество студентов	Количество аспирантов
Чикагский	3 000	более 7 000
Массачусетский технологический институт	4 000	более 5 000
Джорджтаунский	5 500	5 500
Стэнфордский	6 500	6 500
Калифорнийский	35 000	12 000
Мичиганский	36 000	14 000
Университет Дьюка	6 000	5 000

Составлено по: [14. С. 14].

Борьба за качество производимой продукции в развитых странах ведет к наращиванию научно-технической составляющей в общих издержках производства. Постоянно растет число исследовательских центров, лабораторий и оплата труда занятых в них специалистов. Стоимость продукции возрастает, но одновременно повышается и жизненный уровень населения развитых стран в целом. Как замечает по данному поводу Ю. Шишков, «это сказывается на конкурентоспособности в низших этажах производственных структур. В результате происходит их вынос в другие страны, где заработная плата и издержки на транспортировку ниже, а сырье дешевле» [4. С. 116]. Процесс этот носит каскадный характер. И вполне объяснимо, что капиталы вывозятся в узкую группу стран-реципиентов (Сингапур, Тайвань, Гонконг и т.п.), туда, где уже имеется соответствующее качество кадров, необходимая инфраструктура и вполне зрелая рыночная среда. Затем такой же цикл проходят страны второго эшелона. В результате формируется процесс, в ходе которого идет постепенное наращивание доли развивающихся стран как реципиентов прямых иностранных инвестиций (ПИИ). Если в период 1984—1989 годов развивающиеся государства Азии, Африки и Латинской Америки получили лишь 19,2 процента прямых иностранных инвестиций, вывозимых из развитых стран, то в 1990—1994 годах — уже 24,4 процента, а в 1995—1998 годах — 33 процента. При этом росло и число зарубежных филиалов крупнейших корпораций: в 1980 году они появились в 50 развивающихся государствах, в 1990 году — в 54, а к середине 90-х годов уже в 71 стране [4. С. 116]. Процесс этот имеет перманентный характер, поскольку совершенно очевидно, что развитие технологических инноваций не может остановиться только в ядре мирового хозяйства.

Очевидно, однако, и то, что не следует переоценивать степень влияния ТНК на качественный рост рабочей силы в развивающихся странах, а также на уровень образованности их

населения. Как уже отмечалось, стремясь к достижению максимальной финансовой эффективности, корпорации США проявляют, например, большой интерес к развитию международного производства в среднеразвитых странах Западной Европы, таких, в частности, как Ирландия, Испания, Португалия и некоторых других. Главная причина такой географической ориентации — преимущество этих стран в образованности населения, достаточном количестве квалифицированной рабочей силы, а также в сравнительно высоком развитии основных элементов инфраструктуры. Подобные же тенденции просматриваются в деятельности американских ТНК в экономически быстро прогрессирующих странах Латинской Америки и Юго-Восточной Азии. Так, корпорации США наладили наиболее крупное автомобильное производство на Латиноамериканском континенте — Бразилии и Мексике, где они выпускают до 60—70 процентов производимых в этих странах автомобилей. В Таиланде западные, в основном американские, компании контролируют до 90 процентов национального производства автомобилей.

Развитие информационных услуг и образования позволяет ТНК, действующим в различных секторах экономики (особенно в высокотехнологичных производствах), сочетать современные технологии, разрабатываемые в собственных странах, с дешевой и относительно квалифицированной рабочей силой других стран, что способствует снижению производственных затрат и заметно повышает производительность и прибыль.

Серьезные изменения происходят не только в географии прямых иностранных инвестиций, но и в их объемах. Движение капиталов приобрело огромные масштабы. По отдельным данным, к концу XX века из всех стран мира вывозилось примерно 2 триллиона 725 миллиардов долларов. При этом на прямые иностранные инвестиции приходилось около 847 миллиардов долларов; портфельные инвестиции достигали 1 триллион 358 миллиардов долларов; еще около 472 миллиардов долларов расходовалось на прочие инвестиционные проекты [4. С. 117].

Данные таблицы 3 дают представление об объемах и движении прямых иностранных инвестиций в последнее десятилетие XX столетия.

Таблица 3

Прямые иностранные инвестиции (ПИИ)
и международное производство в 1986—2000 годах

Показатель	Стоимость в текущих ценах, млрд долл.		Среднегодовой прирост, %		
	1990	2000	1986—1990	1991—1995	1999
Приток ПИИ	202	1271	23,0	20,8	55,2
Отток ПИИ	235	1150	26,2	16,3	41,3
Продажи зарубежных филиалов	5467	15 680	15,6	10,5	17,2
Валовой продукт зарубежных филиалов	1420	3167	16,4	7,2	27,2
Активы зарубежных филиалов	5744	21 102	18,2	13,9	14,8
Мировой экспорт товаров и услуг	4381	7036	15,4	8,6	3,9
Мировой валовой внутренний продукт	21 475	31 895	11,7	6,3	3,4

Подсчитано по: [23. P. 10].

Инвестиции в производство и в человеческий потенциал лежат в основе развития общества. Можно констатировать, что прямые иностранные инвестиции для развития любой страны — это больше чем просто финансовые вливания. Они концентрируют в себе и другие факторы экономического развития, поскольку вместе с инвестициями в стране появляются новые технологии, квалифицированный персонал, различного уровня образовательные программы для местного населения.

Прямые иностранные инвестиции самым непосредственным образом отражаются на объемах и качестве рабочей силы, используемой корпорациями. Стоит обратить внимание на ряд общих факторов, выделяемых М. Лучко, которые определяют как отрицательное, так и положительное воздействие на занятость прямых иностранных инвестиций [4. С. 125]. К числу позитивных результатов такого инвестирования можно отнести следующие. Во-первых, репатриация прибылей, способствующая созданию новых рабочих мест непосредственно на родине ТНК. Во-вторых, так называемый связанный экспорт, когда деятельность зарубежных филиалов (в

первую очередь вновь создаваемых, а также совместных предприятий) базируется, как правило, на экспорте больших масс сырья, полуфабрикатов, комплектующих технологий, машин и оборудования из родительской компании. В-третьих, что особенно важно, усиление роли и расширение функций управленческого аппарата и научно-технических кадров ТНК. В ходе увеличения прямого иностранного инвестирования идет параллельный рост потребности в таких кадрах, в том числе и за счет увеличения числа специалистов, отъезжающих на работу в зарубежные филиалы корпораций.

Среди отрицательных последствий прямых иностранных инвестиций на занятость следует отметить: потерю рабочих мест из-за замещения экспорта товаров и услуг экспортом предпринимательского капитала; рост внутрифирменного импорта, то есть импорта товаров, услуг, комплектующих и т.п. со стороны материнских компаний от ее зарубежных филиалов, что также ведет к потенциальной потере рабочих мест; отрицательно влияющее на характер занятости так называемое реинвестирование (иными словами, в той степени, в которой прибыли, полученные зарубежными филиалами ТНК, вкладываются в экономику принимающей страны, в той степени они не будут вложены в экономику страны базирования корпорации).

Крупнейшим экспортером капитала в виде прямых корпоративных инвестиций являются США. Государство выработало целый спектр форм поддержки такого экспорта, включающий в себя налогово-преференциальные, дипломатические и военно-политические. Главным инструментом поддержки американских корпораций в их зарубежной инвестиционной деятельности служит образованная в 1971 году на основании законодательного акта о помощи иностранным государствам «Overseas Private Investment Corporation» (Корпорация зарубежных частных инвестиций), которая в настоящее время контролирует работы по содействию активности компаний США в 145 государствах мира. В 2001 году корпорация обеспечивала деятельность 27 инвестиционных фондов с общим капиталом в 3,3 миллиарда долларов [2. С. 92].

В то же время США выступают ведущим получателем иноинвестиций в сферу НИОКР. Только в течение 90-х годов прошлого века инвестиции зарубежных фирм в осуществляемые в США исследования увеличились почти в 25 раз. Если в 1987 году их объем оценивался примерно в 700 миллионов долларов, то в 1995 году он уже превысил 17 миллиардов долларов, что составило более 15 процентов общей суммы ассигнований на НИОКР. Наибольшая доля в зарубежных инвестициях в исследования и разработки, осуществляемые в США, пришлась на корпорации Германии — около 23 процентов, Швейцарии — 17,5 процента, Англии — 14 процентов, Японии — около 11 процентов, Франции — 9,3 процента.

В целом в последней четверти XX века под влиянием ТНК изменились и объемы, и структура прямых иностранных инвестиций, являющихся одним из индикаторов уровня интернационализации. Нижеприведенная таблица 4 дает представление о сдвигах в отраслевой структуре прямых инвестиций на примере США.

Таблица 4

Отраслевая структура прямых иностранных инвестиций США
в 1970—2000 годы, млрд долл.

Отрасли	1970	1979	1990	2000
Сырьевые (нефтяная и горнодобывающая промышленность),	27,9	48,8	—	—
в том числе нефтяная	21,8	41,6	56,9	105,5
Обрабатывающие	32,2	83,6	164,5	344,0
Услуги,	17,9	60,4	190,1	752,4
в том числе финансовые и страховые	—	27,5	112,4	497,3

Составлено по: «Survey of Current Business» за соответствующие годы.

Из данных таблицы 4 видно, что если в 60-е годы преобладающими были вложения в сырьевые отрасли (в основном в нефтедобычу и нефтепереработку), в 70—80-е годы — в отрасли обрабатывающей промышленности, то к концу XX столетия их почти вдвое превзошли инвестиции в сферу услуг. В числе главных объектов прямого инвестирования, осуществляемо-

го американскими ТНК, сегодня выступают информационные, банковские, страховые, образовательно-научные услуги.

Аналогичная ситуация складывается и с иностранными инвестициями, направляемыми в экономику самих США, где в ряде секторов промышленности (прежде всего, высокотехнологичных) иностранные инвестиции в научно-исследовательскую сферу существенно возросли. Так, в области создания новых лекарственных препаратов средства зарубежных фирм в конце 90-х годов составляли свыше 50 процентов общего объема ассигнований, в химических продуктах — 48 процентов, оборудования связи и телевидения — 38 процентов, компьютеров и офисного оборудования — более 10 процентов.

Кардинальные изменения в структуре инвестирования привели к необходимости трансформации традиционных корпораций. Суть ее состоит в том, что если традиционная фирма представляла собой совокупность основных фондов, являющихся собственностью капиталистов, то в трансформированной компании материальные активы вытесняются интеллектуальными. Такая интеллектуальная компания, по мнению Т. Стюарта, «может вообще не располагать фондами в традиционном смысле. Материальные активы вытесняются интеллектуальными таким же образом, как текущие активы вытесняются информацией» [15. С. 376]. Для интеллектуальных компаний характерно стремление освобождать свои балансы от основных фондов. Так, например, корпорация «Майкрософт», задача которой — составление программ, не владеет заводами. Главное достояние подобных корпораций — это интеллектуальный потенциал ее сотрудников. Одно только объявление о выпуске корпорацией операционной системы Windows 95 привело к тому, что цена каждой ее акции тут же повысилась на 100 долларов. В результате стоимость этой компания оказалась больше, нежели таких известных мегакорпораций, как «Боинг» или «Крайслер». Однако своеобразной рекордисткой конца 90-х годов явилась фирма «Нетскейп», рыночная стоимость которой при активах всего в 17 миллионов долларов и 50 сотрудниках составляла на начало 1997 года 3 миллиарда долларов [5. С. 25].

В интеллектуальных компаниях (к таким в США относят те компании, где доля работников умственного труда доходит до 40 процентов и более) занято около 30 процентов всех работающих. При этом на такие компании во второй половине 90-х годов прошлого столетия приходилось свыше 40 процентов вновь создаваемых в стране рабочих мест [15. С. 381].

По некоторым расчетам, в начале XXI века число американцев, чей труд связан главным образом с материальными предметами и оказанием непрофессиональных услуг, сократится по сравнению с 1900 годом почти вдвое — с 83 процентов до 41 процента. В то же время доля тех, кто работает с информацией, возрастет с 17 процентов в 1900 году до 59 процентов в начале текущего столетия [15. С. 381]. География прямых иностранных инвестиций также четко отражает предпочтения крупнейших ТНК. Что касается развивающихся государств, то до 80 процентов поступлений от иностранных инвесторов было сосредоточено в 10 странах, обладающих необходимыми условиями их эффективного использования и прежде всего наибольшим человеческим потенциалом [17. С. 68]. Показателен в этом смысле пример Шанхая. Только за первые 10 месяцев 2001 года в городе было санкционировано 1115 промышленных проектов с участием иностранного капитала. К началу XXI столетия 260 из 500 крупнейших транснациональных корпораций вели операции в этом китайском городе. В целях достижения наибольшей эффективности развития, в том числе и самых технологичных производств, ТНК активно перемещают в Шанхай свои исследовательские центры. К 2001 году число так называемых центров технического освоения, открытых в Шанхае, превысило 200. Рост интереса крупнейших корпораций к открытию исследовательских учреждений в этой части Китая знаменует укрепление престижа данного мегаполиса в глобальном разделении труда.

По мнению авторов «Доклада о мировых инвестициях 1999: Прямые иностранные инвестиции и проблемы развития», можно выделить четыре основных фактора, определяющих эффективность влияния ТНК на передачу новейшей технологии и знания. Первый — режим регулирования торговли и конкуренции в принимающей стране. Решающую роль здесь играет политика, предусматривающая активное поощрение экспортной ориентации с надлежащей системой стимулов, формирующих наиболее благоприятную среду для быстрой технологической модернизации. Второй — политика в отношении деятельности иностранных филиалов, включая требования о доле местных компонентов, стимулы для организации подготовки кадров и НИОКР на местном уровне и меры по содействию в распространении технологии. Третий — стратегии самих ТНК с точки зрения распределения функций между различными филиалами и определения их

места в корпоративной системе НИОКР. Четвертый — состояние и возможности гибкого реагирования местных рынков факторов производства, компаний и институтов. Очевидно, что лишь после того как в принимающих странах сформируется прочный местный потенциал, ТНК могут эффективно содействовать его дальнейшему развитию путем создания новых мощностей для проведения НИОКР [22. P. 69—74].

Как свидетельствуют многочисленные исследования, ведущим для ТНК мотивом прямых иностранных инвестиций является обеспечение доступа к рынкам других стран. При этом нередко инвестиции в ту или иную страну служат одновременно своеобразным трамплином для проникновения на рынки других стран региона. Доля «рыночного» фактора существенно варьирует в зависимости от региона, но, как правило, остается преобладающей. Приведенная ниже таблица 5 дает представление о мотивах транснационализации деятельности японских корпораций в зависимости от региона.

Таблица 5

Мотивация прямых зарубежных инвестиций
японских фирм обрабатывающей промышленности,
процент опрошенных фирм, назвавших соответствующий мотив

Регион инвестирования	Северная Америка	Западная Европа	Азия	Южная Америка
Доступ на рынок страны-реципиента	80,4	79,8	61,2	62,1
Доступ на прочие рынки	12,5	36,8	25,3	13,0
Сбор информации	26,2	19,9	13,1	5,6
Использование рабочей силы страны-реципиента	14,6	20,9	64,3	48,0
Стимулы страны-реципиента для инвестиций иностранных фирм	9,4	20,2	32,8	37,9
Преодоление ограничений на экспорт в страну-реципиент	16,4	16,3	1,8	0,6
Экспорт в Японию	10,0	3,7	18,2	6,2
Доступ к сырью страны-реципиента	8,9	1,8	6,5	14,1

Источник: [8. С. 36].

Обращает на себя внимание то, что в ходе инвестирования в экономику наиболее высокоразвитых стран для японских фирм вторым по значению мотивом выступает «сбор информации». Для страны, лишенной собственной минерально-сырьевой базы, это оказывается сегодня гораздо более важным, нежели доступ к сырью стран-реципиентов.

Американский экономист Т. Стюарт обратил внимание на тот факт, что с 1991 года, по данным Бюро экономического анализа США, в стране впервые расходы ведущих корпораций на приобретение информационной техники (112 миллиардов долларов) превысили затраты на закупку традиционных средств производства «промышленного века»: двигателей, турбин, станков, погрузочно-разгрузочных механизмов и т.п. (107 миллиардов долларов). В этой связи он вообще предлагает считать 1991 год первым годом информационного века [15. С. 375]. При этом Т. Стюарт обращает внимание на то, что в расходы на приобретение информационного оборудования не включаются затраты на деятельность по приобретению знаний и опытно-конструкторские разработки. Между тем ряд корпораций, в первую очередь японских, расходуют на эти цели больше, нежели на покупку всех видов средств производства [15. С. 375].

В целом создаваемая корпорациями путем прямых иностранных инвестиций сеть международного производства породила новое экономическое пространство, которое в экономической литературе принято называть «второй» экономикой. В ведущих промышленно развитых странах она достигает весьма больших величин. Так, например, в США «вторая» экономика по своему производственному, научно-техническому и финансовому потенциалу существенно превосходит подобные сферы хозяйственной жизни других экспортеров капитала — Западной Европы и Японии. В этой сфере сосредоточено ныне около 20 процентов производственных мощностей США. Во второй половине 90-х годов прошлого века на 22 тысячи подконтрольных американскому капиталу зарубежных предприятиях было занято более 7,6 миллиона рабочих и служащих, что составляло до 1/3 всей рабочей силы, занятой на предприятиях, принадлежащих

транснациональным компаниям США. Активы зарубежных филиалов американских ТНК достигали к этому времени 3,1 триллиона долларов, а объем товаров и услуг, созданных ими, превышал 600 миллиардов долларов [3. С. 4]. Объем продаж заграничных структур американских ТНК уже превышает весь мировой экспорт. При этом продажи зарубежных филиалов растут на 20—30 процентов быстрее, чем прямой экспорт корпораций [11. С. 105].

Корпорации поддерживают на предприятиях «второй» экономики высокий уровень научно-информационной и технологически-организационной оснащенности. В этой сфере формируются и свои особые формы непрерывного обучения персонала.

До сих пор решающей сферой распространения новых технологий и результатов НИОКР в целом является внутрикорпоративный рынок технологий. В конце 90-х годов истекшего столетия до 70 процентов платежей на мировом рынке обмена технологий осуществлялось между головной и дочерними компаниями мегакорпораций [1]. В наиболее развитых странах доля таких платежей была еще выше: в США — 80 процентов, в Великобритании — 90 процентов. Передача технологий идет как в рамках собственно корпораций, так и в образуемых ими международных стратегических альянсах.

Интересен в этом смысле опыт США в области распространения результатов НИОКР. Важным направлением такой работы стало создание специальных исследовательских центров за рубежом и передача им технологий материнской компании. К середине 90-х годов доля НИОКР, осуществляемых в подобных центрах, достигла 13 процентов. Трансферт технологий на внутренних рынках становится основой формирования международных структур нового рода — так называемых ***олигополий знаний***.

Среди всех факторов, стимулирующих межкорпоративное сотрудничество, в том числе и создание транснациональных стратегических альянсов, большинство относится к сфере науки и образования, к организации и использованию результатов НИОКР. Численность межфирменных соглашений, связанных с НИОКР, в настоящее время растет быстрыми темпами. В результате уже в начале 90-х годов прошлого века они составляли более половины всех соглашений, тогда как еще в начале 80-х годов на них приходилось только около 30 процентов. Это вполне объяснимо с учетом того, что уровень образованности кадров, инновации становятся основным конкурентным преимуществом фирм. По некоторым оценкам, на 1 доллар, вложенный в НИОКР, приходится до 9 долларов прироста ВВП.

Следует заметить, что ТНК четвертого поколения в отличие от предшествующих их типов существенно изменили модель поведения, при которой инновационные продукты создавались в основном в стране происхождения, а затем экспортировались в зарубежные филиалы, на модель, при которой территориальное размещение исследовательских работ становится более рациональным, с переносом части их в страны с дешевыми и достаточно квалифицированными кадрами. Например, в Белой книге Агентства по науке и технологиям Японии отмечается, что в конце 90-х годов компании страны открывали свои зарубежные лаборатории практически еженедельно, хотя уже в начале 90-х годов за рубежом действовало около 280 японских исследовательских центра, половина из них — в США и 1/3 — в Западной Европе [12. С. 60].

Крупнейшие корпорации рассматривают как важнейший элемент глобализации активное формирование мировой научно-технической инфраструктуры, базовыми элементами которой являются международные сети и объединение усилий научно-технических организаций, отдельных ученых разных стран, дистанционное использование мировых интеллектуальных ресурсов на основе современных информационно-культурных средств коммуникаций. Вкладом в создание мировой научно-технической инфраструктуры можно считать и шаги в сторону унификации стандартов, систем сертификации, механизмов охраны прав интеллектуальной собственности и т.п. В этом смысле весьма характерен пример корпорации «Нестле», входящей в первую десятку ведущих ТНК Европы. «Нестле» среди производителей продуктов питания выделяется самыми крупными в мире объемами инвестиций в научные исследования и технические разработки. Такое внимание к сфере НИОКР отражает стремление корпорации производить продукцию, которая обладает не только хорошими вкусовыми качествами, но и полезна для здоровья. Отечественные исследователи Л. Миндели и В. Заварухин отмечают, что ныне ТНК играют ведущую роль в глобальном научно-техническом развитии. «Их стратегия

1 В таком обмене кроется одно из важнейших преимуществ транснациональной фирмы — способность продлевать жизненный цикл своих технологий и продукции, «сбрасывая» их по мере устаревания в свои зарубежные филиалы и сосредоточивая усилия и ресурсы подразделений, расположенных в стране обитания материнской фирмы, на разработке новых технологий [8. С. 34].

переключается с создания зарубежных научно-технических подразделений, позволяющих аккумулировать научно-технические ресурсы и обеспечивать сбыт наукоемкой продукции, на формирование сетевых структур, дающих возможность рационально комбинировать ресурсы разных стран, регулируя развитие национальных научно-инновационных комплексов и научно-тех-нических потенциалов различных государств в желаемом направлении.

Наиболее «продвинутой» формой глобализации стали международные и межкорпоративные альянсы, которые, как правило, контролируются ведущими мировыми финансовыми группами» [10. С. 56]. При этом корпорации, укрепляя взаимные связи, до известной степени ограничивают свою самостоятельность. А. Мовсесян определяет это явление как межфирменные транснациональные стратегические альянсы (ТСА). По его мнению, увеличение числа ТСА — один из самых существенных феноменов изменения среды, в которой действуют предприятия в текущем десятилетии [11. С. 115]. Сотрудничество между компаниями в рамках ТСА, по образному сравнению А. Мовсесяна и С. Огнивцева, можно считать своего рода «романом» между фирмами, эволюционно проходящими все этапы от «встречи» до «семейной жизни» [12. С. 60]. Практика показывает, что сотрудничество в таких альянсах часто заканчивается распадом или ликвидацией входящих в них компаний путем поглощения. Особенно преуспели в этом японские ТНК. Например, в 90-е годы из 150 компаний, состоящих в альянсах, большая часть была поглощена японскими фирмами.

Профессор Гарвардской школы бизнеса Р. Кантер выделяет пять таких этапов и форм интеграции, встречающихся в стратегических альянсах: 1) «стратегическая интеграция» с постоянным контактом высшего руководства партнеров для решения стратегических вопросов; 2) «практическая интеграция», основанная на взаимодействии среднего звена менеджеров по проблемам совместной деятельности; 3) «оперативная интеграция», обеспечивающая взаимный доступ рядовых сотрудников к общим информационным ресурсам; 4) «межличностная интеграция»; 5) «культурная интеграция», предполагающая взаимное стремление находить пути для преодоления различий в традициях, языках и т.д. [12. С. 60]. Совершенно очевидно, что внедрение новых форм интеграции ставит перед руководством ТНК серьезные задачи, связанные с подготовкой и переподготовкой кадров не только в специальной области, но и в сфере кросс-культурной грамотности, психологии, телекоммуникаций и т.п.

На рубеже XX—XXI веков со всей очевидностью проявились признаки нового прорыва в корпоратизации. В их числе рождение неизвестных доселе корпораций: сетевых, демократических, интеллектуальных, глобальных, наконец, виртуальных. Наряду с прежде существовавшими, новые формы корпоратизации являются объективным подтверждением тому, что современный мир неуклонно развивается в направлении образования единого экономического и других типов пространств. Совершенно очевидно и другое: зарождающиеся новые типы ТНК потребуют развития новых, более эффективных форм связи с системой образования и науки.

СПИСОК ИСПОЛЬЗОВАННОЙ ЛИТЕРАТУРЫ

1. Вестник Российской Академии наук. 1998. № 7.

2. Зименков Р. Из американского опыта господдержки зарубежной инвестиционной деятельности корпораций // Российский экономический журнал. 2001. № 10.

3. Зименков Р.И. Международная инвестиционная деятельность США // США и Канада: экономика, политика, культура. 2001. № 2.

4. Инвестиционные процессы в условиях глобализации: Материалы «круглого» стола на экономическом факультете МГУ, 4 декабря 2001 г. // Вестник Московского университета. Сер. 6. Экономика. 2002. № 3.

5. Иноземцев В. Творческие начала современной корпорации // Международная экономика и международные отношения. 1997. № 11.

6. Кочетков Г.Б. Национальная инновационная способность США: опыт формирования в 1980—2000 гг. // США и Канада: экономика, политика, культура. 2000. № 5.

7. Курганский С.А. Человеческий капитал: сущность, структура, оценка / Иркут. гос. экон. акад. Иркутск, 1999.

8. Ленский Е.В., Цветков В.А. Транснациональные финансово-промышленные группы и межгосударственная экономическая интеграция: реальность и перспективы. М.: АФПИ еженедельника «Экономика и жизнь», 1998.

9. Ленчук Е.Б. Научно-технический и инновационный аспект формирования промышленной политики стран СНГ // Ключевые аспекты развития промышленности в странах СНГ. М.: АЗОТ «Эликон», 2003.
10. Миндели Л., Заварухин В. Международные аспекты российской инновационной политики // Международная экономика и международные отношения. 2001. № 5.
11. Мовсесян А.Г. Американские транснациональные корпорации в современной мировой экономике // США и Канада: экономика, политика, культура. 2000. № 12.
12. Мовсесян А., Огнивцев С. Транснациональный капитал и национальные государства // Международная экономика и международные отношения. 1999. № 6.
13. Патрон А.П. Государственный рынок США: научно-технический прогресс и конкуренция // США и Канада: экономика, политика, культура. 2002. № 2.
14. Пузанов В.И. Проектная культура Америки: образование // США и Канада: экономика, политика, культура. 1993. № 6.
15. Стюарт Т. Интеллектуальный капитал. Новый источник богатства организаций // Новая постиндустриальная волна на Западе. Антология / Под ред. В.Л. Иноземцева. М.: Academia, 1999.
16. Сытникова А.А., Туманова Л.В. Обеспечение и защита права на информацию. М., 2001.
17. Чибриков Г. ЮНКТАД о формировании глобального рынка предприятий // Российский экономический журнал. 2003. № 8.
18. Becker G. Competition. Chicago, Illinois. 1999. 12 Sept.
19. National Science Board, Science and Engineering Indicators. NFS, 2000. Appendix table 7—4.
20. Outlook on science polity. L., 1999. Vol. 21. № 10.
21. Ramonet J. L'an 2000 // Monde diplomatigue. P., 1999. A. 46. № 549.
22. World investment report 1999 / UN. Conference on trade and development. N.Y.; Geneva: UN, 1999.
23. World Investment report 2001 / UN. Conference on trade and development. N.Y.; Geneva: UN, 2001.

С.В. Панюкова

ИСПОЛЬЗОВАНИЕ ИНТЕЛЛЕКТУАЛЬНЫХ ОБУЧАЮЩИХ СИСТЕМ В ВЫСШЕМ ОБРАЗОВАНИИ

Современный этап информатизации высшего образования характеризуется прежде всего комплексным использованием средств современных информационных и коммуникационных технологий на разного рода занятиях, при осуществлении научно-исследовательской деятельности и в самостоятельной работе студентов. Выделим педагогически значимые возможности современных средств информационных и коммуникационных технологий, реализация которых позволяет существенно повысить эффективность обучения [1]:

— организация разнообразных форм деятельности обучаемых по самостоятельному извлечению и представлению знаний, информации, хранящейся в базах данных, гипертекстах, системах гипермедиа, мультимедиа;

— осуществление компьютерной визуализации учебной информации, моделирования и имитации работы изучаемых объектов, агрегатов, машин, протекания различных процессов и явлений;

— автоматизация процессов вычислительной и информационно-поисковой деятельности, хранение информации на различных носителях, в базах и банках данных, обмен информацией;

— диагностика интеллектуальных возможностей обучаемых, уровня их знаний, умений, навыков, уровня подготовки к конкретному занятию;

— автоматизация процессов информационно-методического обеспечения учебного заведения;

— автоматизация процессов контроля результатов учебной деятельности, тренировки, тестирования, генерация заданий в зависимости от интеллектуального уровня конкретного обучаемого, уровня его знаний, умений, навыков, особенностей его мотивации;

— создание условий для осуществления самостоятельной учебной деятельности обучаемых, для самообучения, саморазвития, самосовершенствования, самообразования, самореализации;

— работа в сети, обеспечение управления информационными потоками; манипулирование информацией, деформация представленной информации по разным параметрам;

— выбор необходимой линии развития рассматриваемого сюжета (текст, видеосюжет, графика, анимация), управление работой различных устройств, лабораторных стендов и т.д.

Новое поколение программных средств учебного назначения характеризуется рядом особенностей. Во-первых, предусматривается возможность использования этих программ на различных занятиях: лекциях, лабораторных и практических занятиях, во время самостоятельной работы обучаемых, в процессе научно-исследовательской деятельности, курсового и дипломного проектирования. Во-вторых, программы содержат текстовые массивы, параметры модели, включают в себя модули контроля, автоматизации расчетов, реализации модели, построения графиков, формирования текстовых окон. Содержащийся в базах знаний учебный материал располагается в экранных фрагментах, то есть обеспечивается представление информации в виде гипертекста. В-третьих, взаимодействие пользователя и системы характеризуется наличием интерактивного диалога, позволяющего обеспечить приближение диалога между обучаемым и системой к диалогу между обучаемым и педагогом.

Если система предназначена для изучения дисциплин физико-математического цикла, то необходимо обеспечить компьютерную визуализацию учебной информации, математическое моделирование изучаемых объектов, процессов и явлений, имитацию работы различных устройств.

Наиболее полно перечисленные выше особенности реализуются в **интеллектуальных обучающих системах** (ИОС). Эти системы развиваются в направлении понимания процессов человеческого познания. Интеллектуальные обучающие системы состоят из следующих подсистем: учебной базы данных, базы знаний, подсистемы интеллектуального управления ходом учебного процесса [2].

Учебная база данных ориентирована на конкретную предметную область, включает в себя разного рода информацию: текст, таблицы, рисунки, анимацию, видеофрагменты и т.п.

База знаний содержит структуру обучения и схему обучающей последовательности, механизмы адаптации системы к конкретному объекту обучения. Входящий в базу знаний сервисный модуль позволяет производить выбор стратегии обучения и обучающих воздействий; осуществлять экспертизу уровня знаний, умений, навыков, правильности решения разного рода задач; собирать данные о формируемых умениях обучаемого и способах использования этих умений.

Подсистема интеллектуального управления ходом учебного процесса содержит средства интеллектуального анализа объема и структуры знаний, необходимых для организации и управления учебным процессом. Помимо этого в подсистему входят интеллектуальная консультативная программа, реализующая интерактивный диалог пользователя с системой; контрольно-диагностирующий модуль, позволяющий рассчитать и оценить параметры субъекта обучения для определения оптимальной стратегии и тактики обучения на каждом этапе занятия.

Структура ИОС представлена на рисунке 1. Система состоит из двух частей: основной и вспомогательной.

Рис. 1. *Структура интеллектуальной обучающей системы*

Вспомогательная часть содержит:

— подсистему интеллектуального управления ходом учебного процесса, реализующую интерактивный диалог пользователя с системой и обеспечивающую получение ответов на запросы пользователя; формирующую модель обучаемого, схему обучающей последовательности, реализующую возможности выбора стратегии обучения и обучающих воздействий, механизмы адаптации системы к конкретному объекту обучения и позволяющую регламентировать и координировать режим работы пользователя;

— контрольно-диагностирующий модуль, позволяющий рассчитать и оценить параметры субъекта обучения для определения оптимальной стратегии и тактики обучения на каждом этапе занятия, вводить в базу данных результаты контроля каждого обучаемого, проводить их статистическую обработку, отслеживать решение задач на уровне репетитора;

— средства коммуникации, позволяющие осуществлять связь между участниками учебного процесса и системой, обеспечить работу в сети;

— средства интеллектуального анализа объема и структуры знаний, необходимых для организации и управления учебным процессом;

— модуль сервисной технологии, обеспечивающий возможности дополнения, изменения и адаптации системы к запросам конкретного учебного заведения, позволяющий вносить коррективы в любой из модулей основной части, осуществлять необходимые вычисления.

Основными задачами вспомогательной части являются:

— автоматизация управления ходом обучения, контроль за прохождением обучаемыми этапов занятия, анализ полученной информации и вывод этой информации на компьютер преподавателя;

— автоматизация контроля знаний обучаемых и умения решать задачи, статистическая обработка результатов контроля, диагностика ошибок;

— реализация интерактивного взаимодействия пользователей (обучаемых и преподавателя) с учебным средством;

— выполнение коммуникативных функций между педагогом, обучаемым и системой;

— выполнение координирующей функции.

Координирующая функция вспомогательной части позволяет координировать процесс обучения каждого студента. В случае задержек или слишком долгой работы обучаемого с тем или иным блоком система сообщает об этом на компьютер преподавателя.

Основная часть программы состоит из следующих модулей: информационного, моделирующего, расчетного, контролирующего. Составляющие основную часть программы экранные фрагменты включают текстовую и графическую информацию. Текстовая информация содержит теорию, формулы, пояснения, указания, комментарии; графическая — графики, схемы лабораторных установок, рисунки, анимационные ролики.

В информационный модуль входит база данных и база знаний учебного назначения.

База данных содержит информационно-справочный материал, информацию, необходимую для оперативного управления учебным процессом. В базу данных заносится список обучаемых, посещаемость занятий, успеваемость и т.п.

База знаний включает теоретический материал в виде гипертекста, рисунки, схемы, формулы, практическую информацию по теме данного занятия, анимационные ролики, демонстри-

рующие протекание изучаемых явлений и процессов, видеоинформацию с аудиосопровождением.

Теоретический материал должен излагаться кратко, лаконично, включать в себя основные фактические и справочные данные. Чтобы заинтересовать обучаемых тематикой, следует излагать основные законы и понятия популярно и наглядно. Базу знаний можно использовать и для изучения и повторения базового теоретического материала, и для углубленного изучения теории.

База знаний не подменяет собой учебник и лабораторный практикум, а является их дополнением, обладающим расширенными возможностями. Базу знаний можно использовать в процессе подготовки к автоматизированному контрольному опросу.

В моделирующем модуле изучаемые явления и процессы представлены в динамике их развития. Обучаемому созданы условия для самостоятельного управления ходом лабораторного эксперимента, построения моделей, таблиц, графиков.

Расчетный модуль программы позволяет автоматизировать обработку лабораторных данных и на их основе осуществлять построение графиков, диаграмм, таблиц.

Контролирующий модуль предназначен для контроля знаний обучаемых. Вопросы и задания выбираются из списка случайным образом. По результатам опроса выставляется оценка каждому обучаемому. Контролирующим модулем можно пользоваться самостоятельно.

Интеллектуально-обучающая система позволяет преподавателю произвести предварительное тестирование обучаемых с целью определения уровня развития их интеллекта, организовать взаимодействие между пользователем и системой, генерацию заданий, вопросов и задач с учетом психофизиологических особенностей обучаемого. Использование в контролирующем модуле содержащихся во вспомогательной части средств интеллектуального анализа позволяет проводить экспертизу уровня знаний, умений, навыков обучаемых с помощью знаний группы экспертов.

Внесение изменений в один из модулей не отражается на содержании остальных частей системы, что позволяет облегчить процесс модернизации и совершенствования ИОС, упрощает ее адаптацию и использование в других учебных заведениях.

Эффективность работы интеллектуальных обучающих систем зависит от соблюдения ряда условий:

— высокой скорости обработки информации и выполнения всех процедур, так как задержки в работе системы отрицательно влияют на протекание учебного процесса;

— возможности накопления и применения знаний о результатах обучения каждого обучаемого для выбора индивидуальных обучающих воздействий и управления процессом обучения для формирования комплексных знаний и умений;

— валидности критериев оценки уровня знаний, умений, навыков;

— уровня подготовки (низкий, средний, высокий) или уровня усвоения материала (узнавание, алгоритмический, эвристический, творческий);

— возможности адаптации системы к изменению состояния обучаемого.

Внедрение в учебный процесс интеллектуальных обучающих систем позволит повысить эффективность обучения за счет возможности самоконтроля, индивидуального, дифференцированного подхода к каждому обучаемому, развить процессы познавательной деятельности, создать условия для самостоятельного приобретения знаний.

Рассмотрим методику использования интеллектуальных обучающих систем при проведении разного рода занятий.

Лекции

На лекции обучаемому приходится усваивать все большее количество учебного материала. Для иллюстрации цифрового, графического или наглядного материала может быть использована «электронная доска» и мультимедийный компьютер. Методика использования ИОС на лекции предусматривает возможности иллюстрации излагаемого материала видеоизображением, анимационными роликами с аудиосопровождением, что позволяет педагогу опираться на всю триаду восприятия: вижу, слышу, пишу.

Использование на лекциях ИОС позволяет поддерживать внимание слушателей в течение длительного времени, способствует большей глубине осмысления изучаемого материала за счет демонстрации на экране наглядной информации.

Лабораторные занятия

В ходе лабораторного занятия предусматривается использование следующих модулей системы: информационного, моделирующего, расчетного и контролирующего (рис. 2).

Работа с информационным модулем предполагает использование базы данных. Для каждой конкретной лабораторной работы в информационном модуле содержится тема и цель работы, краткое описание лабораторного эксперимента и всех этапов занятия, описание материального обеспечения, краткие теоретические сведения, описание лабораторной установки, содержание и особенности лабораторной работы, последовательность вычислений и основные расчетные формулы. Более подробную информацию о лабораторной работе обучаемый может найти в лабораторном практикуме, а преподаватель — в соответствующих методических разработках.

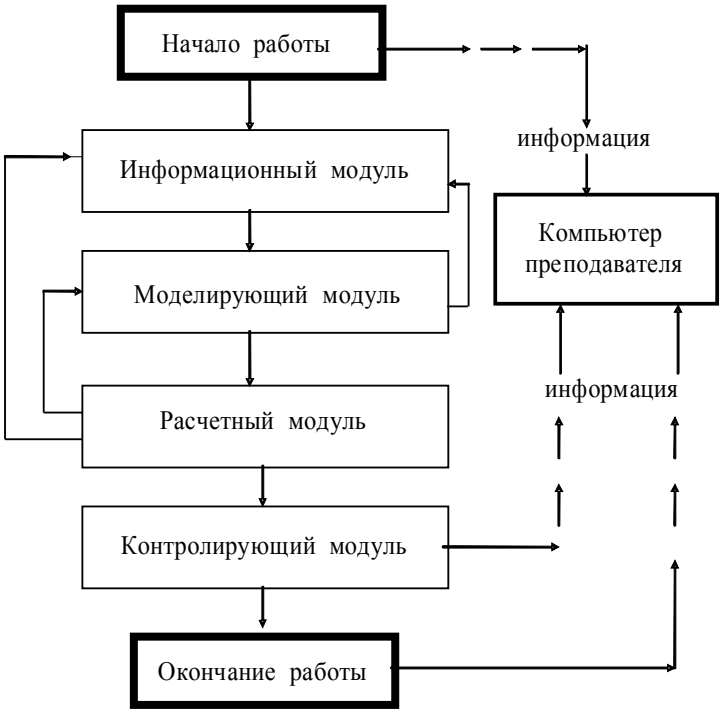

Рис. 2. *Последовательность работы обучаемого с программой на лабораторном занятии*

Лабораторные занятия включают в себя несколько этапов: подготовку к работе, допуск к работе, выполнение эксперимента и снятие показаний приборов, обработку экспериментальных данных, оформление журнала лабораторных работ, защиту работы. Обучаемый самостоятельно подбирает приемлемый для себя темп работы с программой и последовательно проходит все этапы занятия.

Во вводной части обучаемым напоминают содержание и цель лабораторного занятия, правила техники безопасности. Перед ними ставят определенную задачу или проблему, дают общее представление о практической значимости изучаемого материала и способах его применения. Это позволит актуализировать полученные на лекциях и в процессе самоподготовки знания, выделить основные понятия и умения, необходимые для достижения целей занятия. Для проверки теоретической подготовки обучаемых к занятию проводится либо краткий устный опрос, либо предварительный автоматизированный опрос.

На этапе подготовки к проведению эксперимента обучаемых информируют о целях и порядке проведения лабораторного эксперимента и особенностях лабораторного стенда. Компьютер выполняет информационную функцию. На данном этапе у обучаемых формируются и развиваются представления об особенностях и принципах функционирования лабораторной установки.

В процессе компьютерного моделирования разного рода процессов и явлений, имитации работы лабораторных стендов обучаемым предоставляется возможность наблюдать за ходом

эксперимента, вносить определенные коррективы в начальные параметры, исследовать закономерности протекания процессов и явлений. Моделирующие программы позволяют создать виртуальную лабораторию, имитирующую работу реальной лаборатории, позволяющую изучать разного рода явления и процессы изнутри, в замедленном или ускоренном режиме работы.

Система содержит разнообразную справочную информацию об изучаемых процессах и явлениях, основные расчетные формулы, значения коэффициентов, теоретический и графический материал, звуковые файлы, видеоклипы, анимацию. Данная информация содержится в базах данных. На этом этапе занятия у обучаемых формируются умения экспериментально-исследовательской деятельности, знания о практическом использовании изученных законов, умения работы с компьютерными моделями.

На этапе обработки экспериментальных данных обучаемые с помощью компьютера производят необходимые расчеты, строят графики, диаграммы, проводят анализ полученных результатов.

На следующем этапе занятия обучаемые оформляют журнал лабораторных работ и повторяют теорию, отвечают письменно на вопросы лабораторного практикума, обобщают и анализируют полученные результаты, делают выводы по работе.

В процессе защиты лабораторной работы система подбирает каждому студенту индивидуальный режим работы или уровень сложности вопросов, контролирует и корректирует их работу, проводит анализ допущенных ошибок. В ходе контрольного опроса можно использовать только специальные подсказки.

Одной из актуальных задач, решаемых интеллектуальной обучающей системой, является рациональное использование информации о знаниях, умениях, возможностях обучаемого. Организация взаимодействия между пользователем и системой должна быть основана на психофизиологических особенностях обучаемого. Система должна обеспечить такое взаимодействие в схеме «ученик — система — педагог», при котором педагог всегда имел бы возможность получить аналитические данные об уровне сформированности у обучаемого каждой учебной операции.

В зависимости от желания и обстоятельств педагог может изменять методику проведения лабораторного занятия. Если лабораторный эксперимент проводится в лаборатории, а потом по необходимости моделируется на компьютере, то у преподавателя остается большая часть его функций, если же лабораторный эксперимент выполняется на компьютере, то большая часть перечисленных выше функций выполняет система.

Описанная выше методика применения интеллектуальной обучающей системы на лабораторном занятии способствует сокращению времени сообщения необходимой учебной информации, автоматизирует процессы контроля знаний, расчетов результатов лабораторного эксперимента, стимулирует проблемно-поисковую и самостоятельную учебно-профессиональ-ную деятельность, обеспечивает формирование и совершенствование учебных умений по поиску и переработке различной информации, позволяет индивидуализировать и дифференцировать обучение.

Практические занятия

На практическом занятии перед преподавателем стоят задачи повторения и закрепления учебного материала, контроля уровня знаний обучаемых, выработки практических навыков решения задач по данной теме. Следует подчеркнуть, что на практическом занятии, проводимом по традиционной методике, управляющий режим задается преподавателем с ориентацией на среднего обучаемого. Сложности индивидуализации и дифференциации учебного процесса при использовании традиционных методик вызваны прежде всего организационными трудностями. К сожалению, когда в учебной группе находится более 30 человек, решение этой задачи возможно только с помощью широкого использования в учебном процессе возможностей средств информационные и коммуникационные технологии (ИКТ). Рассмотрим методику использования ИОС при проведении практических занятий в дисплейном классе (рис. 3).

В ходе работы с программой обучаемый должен ввести свои данные в машину, ознакомиться с порядком работы на занятии и основными принципами работы программы, для чего используются справочные данные, содержащиеся в информационном модуле. Затем обучаемому необходимо пройти три основных этапа занятия: опрос, повторение теории и изучение мето-

дики решения задач по данной теме, контроль знаний. При проведении практических занятий в дисплейном классе проводится контроль уровня знаний обучаемых. Во время проведения автоматизированного опроса используется контролирующий модуль. Система не ограничивает время, которое обучаемый может затратить на повторение теории и изучение методики решения задач по изучаемой теме. В процессе решения задач обучаемый может вернуться к теории в любой, нужный ему момент. В конце занятия система выставляет оценку каждому обучаемому, все оценки пересылает на экран преподавателя и выдает аналитические данные по результатам работы каждого обучаемого.

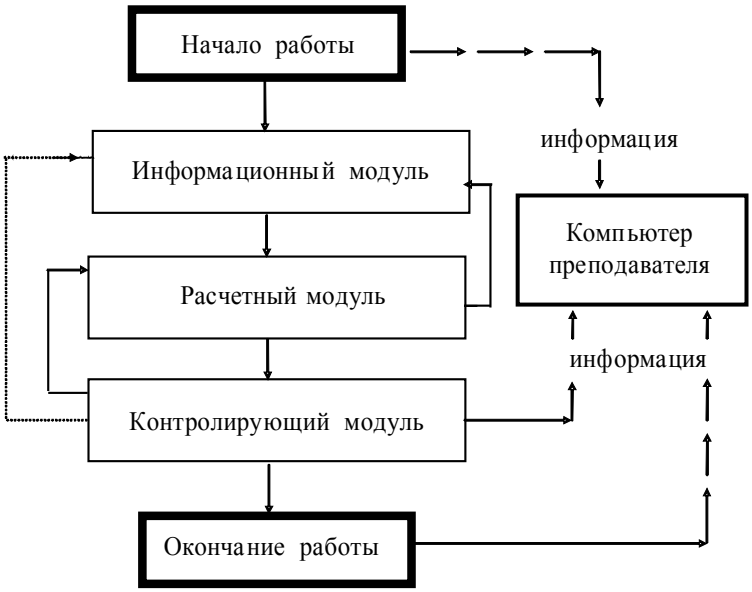

Рис. 3. *Последовательность работы обучаемого с программой на практическом занятии*

На практическом занятии с использованием ИОС существенному изменению подвергается в основном деятельность преподавателя. Часть функций преподавателя выполняет компьютер. Он сообщает обучаемому тему, цель, порядок проведения занятия; контролирует знания каждого обучаемого; выдает обучаемому информацию о правильности ответа; помогает ему выучить тот вопрос, на который он ответил неверно; при необходимости предъявляет обучаемому теоретический материал или описывает методику решения задач по теме; оценивает знания обучаемых; фиксирует результаты опроса обучаемых и передает эти сведения в компьютер преподавателя, то есть осуществляет обратную связь.

Деятельность преподавателя на практическом занятии в дисплейном классе заключается в планировании хода занятия в целом, а также всех его этапов, подборе теоретического и практического материала, постановке проблемы, организации, контроле и коррекции работы обучаемых, анализе допущенных ошибок.

Такое перераспределение функций между компонентами учебного процесса на практических занятиях в дисплейном классе должно способствовать дифференциации и индивидуализации обучения, повышению его эффективности и качества.

Самостоятельная работа

По мере надобности интеллектуальная обучающая система может быть использована для самостоятельной работы обучаемых. Самостоятельная работа с учебным средством необходима обучаемым в случае пропуска занятий или получения низкой оценки за контрольный опрос (рис. 4).

Содержание и структура базы знаний, входящей в систему, должны соответствовать учебной программе изучаемой дисциплины, но при этом необходимо предусмотреть возможность углубленного изучения теории.

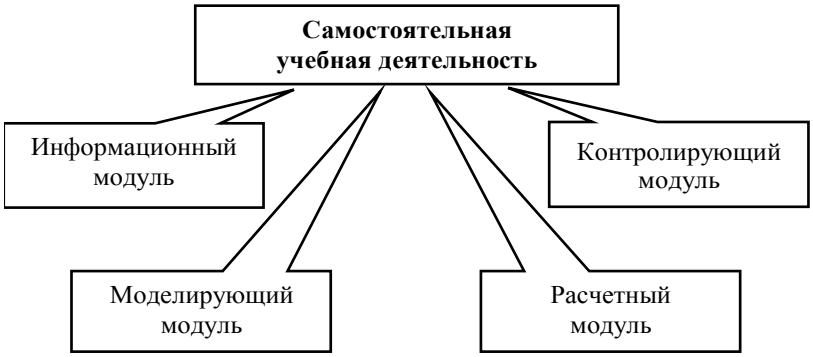

Рис. 4. *Использование модулей основной части информационной обучающей системы во время самоподготовки*

В ходе выполнения научно-исследовательских работ, написания рефератов обучаемые могут самостоятельно изучить учебный материал, хранящийся в базах данных и базах знаний, более детально исследовать с помощью компьютерных моделей протекание различных явлений, процессов, работу систем и агрегатов.

Предусматривается самостоятельная работа обучаемого с учебным средством в ходе курсового и дипломного проектирования. Обучаемый может воспользоваться информационным модулем для повторения необходимых ему законов и закономерностей протекания тех или иных процессов, для закрепления теоретического материала, для поиска справочной информации. Моделирующий модуль позволит воспроизвести ему те или иные явления и процессы, происходящие в машинах и системах, которые он проектирует. Расчетный модуль позволит рассчитать необходимые физические параметры (рис. 5).

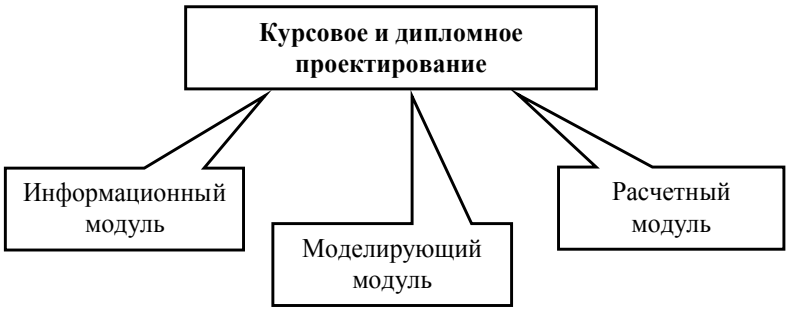

Рис. 5. *Использование модулей основной части информационной обучающей системы в ходе курсового и дипломного проектирования*

Использование интеллектуальной обучающей системы в самостоятельной учебной деятельности способствует развитию творческого мышления, повышению интеллектуального уровня обучаемого, инициирует самоорганизацию практической и исследовательской деятельности, развивает волевую сферу по достижению учебно-познавательных целей, позволяет проводить самоконтроль и самокоррекцию знаний, способствует индивидуализации обучения, реализации личностно ориентированной модели.

Педагогически оправданное использование в учебном процессе средств ИКТ (в частности интеллектуальных обучающих систем, систем гипермедиа, микромир, возможностей мультимедиа-технологий), средств телекоммуникаций и связи помогает усовершенствовать методы и организационные формы обучения в вузах, повысить качество обучения за счет создания и использования программных средств нового поколения, позволяющих реализовать в учебном процессе большую часть возможностей современных технологий при соблюдении оптимального соотношения обучения с использованием средств ИКТ и традиционных методов обучения. Новое поколение педагогических технологий способствует реализации принципиально нового под-

хода к обучению и воспитанию личности молодого человека. Этот подход имеет следующие основные особенности:

— главной задачей является формирование гармоничной, высокогуманной личности, хранящей и приумножающей культуру, обычаи, исторические традиции своего народа;

— активизация самостоятельной работы обучаемых;

— развитие их интеллектуальных и творческих способностей;

— вовлечение их в конструирование своих собственных представлений об окружающем мире;

— формирование мировоззрения;

— формирование умения работать с различными источниками информации;

— формирование навыков социальной деятельности, способствующих успешной адаптации и жизнедеятельности молодого человека в социуме;

— приобщение обучаемого к современным методам обработки, хранения, передачи информации, представленной в любой форме, в условиях функционирования всемирной информационной среды.

ПРИМЕЧАНИЯ

[1] См.: Роберт И.В. Современные информационные технологии в образовании: дидактические проблемы, перспективы использования. М.: Школа-Пресс, 1994. 205 с.

[2] См.: Панюкова С.В. Информационные и коммуникационные технологии в личностно ориентированном обучении. М.: Про-Пресс, 1998. 273 с.

Л.К. Гребенкина, Н.С. Анциперова

К ВОПРОСУ ОБ ИССЛЕДОВАНИИ ПРОБЛЕМЫ ПЕДАГОГИЧЕСКИХ ТЕХНОЛОГИЙ

Поиск путей обновления школьного образования вывели ученых и практиков XX столетия на идею педагогической технологии в деле обучения и воспитания подрастающего поколения. Привнесение казалось бы сугубо производственно-технического термина в понятийный аппарат педагогики было воспринято неоднозначно. Однако открывавшаяся перспектива поворота школы от достаточно произвольной (несмотря на наличие планов) совокупности происходящих в ней процессов к системности, прогнозируемости, целенаправленности и взаимосвязанности всех компонентов образования и его участников, обеспечивающих при определенной последовательности способов, операций, действий достижение планируемых результатов, отвоевало право «педагогической технологии» на существование.

Вместе с тем исторические корни современных педагогических технологий личностно ориентированного образования можно отыскать в далеком прошлом. Еще в трудах древнегреческих ученых Гиппократа и Аристотеля содержатся мысли о познании ребенка по внешним признакам и поведенческим проявлениям (голос, речь, пластика, мимика, экспрессия движений), используя которые как диагностическое средство педагог способен определить характер прикосновения к личности и тем самым опосредованно влиять на нее. Ярким примером искусного прикосновения к личности являются диалоги великого философа Сократа со своими учениками, позволяющие не только воздействовать на отношения своих собеседников к предметам обсуждения, но и стимулировать их мыслительную активность, пробуждать внутренние источники саморазвития, осуществлять самокоррекцию взглядов, действий. Идеи ненасильственного воздействия на личность выражает в своей книге «Город солнца» Т. Кампанелла.

Труды выдающихся зарубежных педагогов Я.А. Коменского, Д. Локка, И.Г. Песталоцци, А. Дистервега и многих других также отражают системы взглядов, лежащих в основе конкретных аспектов технологий гуманистической направленности. Педагогическое наследие наших выдающихся соотечественников К.Д. Ушинского, С.Т. Шацкого, П.П. Блонского, А.С. Макаренко, В.А. Сухомлинского являются по сути дела научной базой разрабатываемых сегодня человекоцентристских технологий. А.С. Макаренко не только на деле осуществил технологический под-

ход в образовательной теории и практике, но и один из первых употребил термин «педагогическая техника» и использовал понятие «педагогическая технология», хотя и находил их не самыми «благозвучными» и надеялся на замену в будущем более достойным синонимом. В зарубежных публикациях данный термин с некоторыми видоизменениями употребляется с 30-х годов XX века. С 60-х годов педагогическая технология получает признание, а с 80-х приобретает широкое распространение и в нашей стране. Появляются исследования, основанные как на теоретических изысканиях (Ш.А. Амонашвили, В.П. Беспалько, В.В. Давыдов, Л.В. Занков, П.Я. Гальперин, Н.В. Кузьмина, В.А. Сластенин и др.), так и являющиеся результатом обобщения практического опыта (Е.Н. Ильин, И.П. Иванов, А.М. Кушнир, С.Н. Лысенкова, А.А. Окунев, В.Ф. Шаталов, С.Д. Шевченко и др.).

Даже краткий ретроспективный анализ показывает целесообразность разработки и освоения технологий, востребованных самой жизнью.

В условиях вариативного образования предлагаются разнообразные педагогические системы, различные модели обучения и воспитания учащихся в разных типах школ (гимназии, лицеи, школы диалога культур, вальдорфские, частные, авторские), используются собственные подходы к организации учебно-воспитательного процесса, оригинальные технологии обучения и воспитания, разрабатываются свои педагогические технологии.

В педагогике и психологии употребляются понятия «технология», «педагогическая технология», «образовательная технология», «технология обучения», «технология воспитания», «технология развития личности», «технология коллективной творческой деятельности», технология педагогического воздействия и взаимодействия» и т.п.

Современное образование выходит на более высокий технологический уровень. Поиск новых педагогических технологий связан прежде всего с отказом от традиционного обучения и воспитания, с идеей целостности педагогического процесса как системы, опирающейся на теории общечеловеческих ценностей, гуманизации, личностно ориентированного подхода, приоритета субъект-субъектных отношений. К тому же педагогические технологии являются средством повышения мастерства и профессионализма как отдельных педагогов, так и педагогических коллективов в целом.

В 90-е годы наблюдался повышенный интерес исследователей к различным аспектам проблемы. Наряду с технологиями обучения стали разрабатываться технологии воспитания, развития, диагностики, появляться технологии инновационных процессов, общения, целеполагания, активной самореализации, этического соотнесения (отношение к себе, природе, людям), ситуативные и стандартные человековедческие технологии и т.д.

Несмотря на значительное количество исследований, и до сего времени нет единого определения сущности педагогических технологий, их классификации и однозначного понимания практической надобности в преобразовании школы.

Многих исследователей смущает сам термин, ассоциируемый с производственным процессом, предписывающим строгий алгоритм последовательно выполняемых действий, на первый взгляд не совместимый с творческой педагогической деятельностью. Это слово, как отмечает В.Ю. Питюков, пришедшее к нам от греков, судя по составляющим его корням, было рассчитано на более универсальное использование: технос — искусство, мастерство; логос — учение. «Педагогическая технология — это не рецептура, беспрекословное следование которой гарантирует высочайший результат, а это закономерности в их прикладном значении» [1]. В процессе исследования этих закономерностей, то есть в процессе разработки педагогической технологии, выявляется система слагаемых с определенным операционным наполнением, что позволяет в свою очередь определить систему профессионально значимых технологических умений педагога и творчески их использовать для анализа условий нахождения правильных решений. Отсюда следует, что, отождествляя технологию с мастерством, В.Ю. Питюков придает большое значение профессиональным технологическим умениям педагога для творческого решения педагогических задач.

Понятие «технология» у разных авторов имеет различную интерпретацию.

Советский энциклопедический словарь, предлагая перевод греческого термина (искусство, мастерство, умение), выделяет в понятии «технология» ее производственно-техническую сущность, представляя как «совокупность методов обработки, изготовления, изменение состояния, свойств, формы, сырья, материала или полуфабриката, осуществляемых в процессе производства продукции» [2].

Словарь современного русского языка определяет технологию гораздо ближе к ее грече-

скому аналогу — как совокупность приемов, применяемых в каком-либо деле, мастерстве, искусстве. Вместе с тем ни один толковый словарь не употребляет данный термин в сочетании со словом «педагогика».

Краткий справочник по педагогической технологии дает следующее толкование: «Технология педагогическая — компонент педагогического мастерства, представляющий собой научно обоснованный профессиональный выбор операционного воздействия педагога на ребенка в контексте взаимодействия его с миром с целью формирования у него отношений к этому миру, гармонично сочетающих свободу личностного проявления и социокультурную норму» [3]. Как видим, данное определение раскрывает возможности педагогической технологии в организации педагогического воздействия в соответствии с его основным назначением — переводом ребенка на позицию субъекта и подчеркивает ее роль как составляющей педагогического мастерства.

М.В. Кларин предлагает вести поиск таких дидактических подходов, которые могли бы превратить обучение в своего рода «производственно-технологический процесс с гарантированным результатом» [4]. Согласно его мнению, педагогическая технология означает «системную совокупность и порядок функционирования всех личностных, инструментальных и методологических средств, используемых для достижения педагогических целей».

Близок к данному пониманию и Б.Т. Лихачев. С его точки зрения педагогическая технология — это совокупность психолого-педагогических установок, определяющих специальный набор и компоновку форм, методов, способов, приемов обучения, воспитательных средств; она есть организационно-методический инструментарий педагогического процесса.

По определению ЮНЕСКО педагогическая технология рассматривается как системный метод создания, применения и определения всего процесса преподавания и усвоения знаний с учетом технических и человеческих ресурсов и их взаимодействия, ставящий своей задачей оптимизацию форм образования.

В.П. Беспалько это понятие отождествляет с содержательной техникой реализации учебного процесса [5].

И.П. Волков считает ее описанием процесса достижения планируемых результатов обучения [6].

Технологии обучения являются также предметом исследования Т.В. Машаровой. Усматривая суть педагогической технологии в идее полной управляемости школы, и в первую очередь ее основного звена — учебного процесса, и опираясь на системный подход в разработке сущности обучения, педагог приходит к заключению, что технологический подход к обучению ставит целью конструировать учебный процесс, отправляясь от заданных исходных установок (образовательные ориентиры, цели и содержание обучения). К специфическим особенностям технологического построения учебного процесса автор относит последовательную ориентацию учителя и ученика на четко определенные цели, гарантированность достижения поставленных целей, текущую (коррегирующую) и заключительную оценку результатов. Особое внимание в педагогической технологии обращается на способ постановки целей, отличающийся повышенной инструментальностью и заключающийся в том, что цели обучения выражены в действиях учащихся. Перевод результатов обучения на язык действий, по мнению автора, достигается посредством педагогической таксономии (иерархия целей по уровням) и создания ясного, конкретного языка описания целей обучения.

Таким образом, Т.В. Машарова понимает технологию обучения как построение системы целей (от общих к конкретным) для достижения определенного результата развития ученика с высокой вариативностью использования методов, приемов, средств и форм организации обучения. Т.В. Машарова дает следующее определение: «Педагогическая технология — это направление, которое ставит целью повысить эффективность образовательного процесса, гарантировать достижение учащимися запланированных результатов обучения» [7].

В международном ежегоднике по технологии образования и обучения (1978/79 г.) говорится, что педагогическая технология — это исследования с целью выявить принципы и разработать приемы оптимизации образовательного процесса путем анализа факторов, повышающих образовательную эффективность, путем конструирования и применения приемов и материалов, а также посредством оценки применяемых методов. Как видим, данное понятие нацеливает практиков на научный, исследовательский подход в совершенствовании образовательного процесса, объединяя главные пути и средства в его смыслообразующие слагаемые.

Как составную процессуальную часть дидактической системы рассматривает педагоги-

ческую технологию М. Чошанов. В комментариях к очерку М. Чошанова «Что такое педагогическая технология?» А.М. Кушнир высказывает мысль, что «технология обучения всегда предполагает предельную или почти предельную результативность в заданных условиях. В общеупотребительном значении технология всегда тяготеет к оптимальности» [8]. Это означает, что предлагаемая технология практически полностью должна выбрать возможности существующей материальной базы школы, уровня подготовленности детей и педагогов, стереотипов общественного сознания и других аспектов существующих условий. Иными словами, технологии присущ признак, который А.М. Кушнир условно обозначил как признак «исчерпывающей оптимальности» и пояснил примером смены технологических эпох в сфере производства.

Сравнивая схожие признаки педагогических технологий педагогической, дидактической и методической систем, М. Чошанов видит основное отличие в полноте их наличия (проявления) и мере выраженности каждого признака (диагностичное целеобразование, результативность, экономичность, алгоритмируемость, проектируемость, целостность, управляемость, корректируемость, визуализация). Кроме того, по мнению автора, в педагогической технологии слабо представлен содержательный компонент. В таком понимании, продолжает рассуждать автор, педагогическая технология, или более узко — технология обучения, является составной (процессуальной) частью дидактической или методической системы [9].

Т.С. Назарова считает, что «разнообразные трактовки понятия «педагогическая технология» говорят по существу лишь о том, что это качественно новая ступень в развитии «производственного аппарата» педагогики. Уровень развития педагогических технологий является своего рода индикатором состояния педагогических систем в каждую эпоху. В рамках устоявшихся терминов, как считает ученый, можно выделить три уровня технологий: первый — стратегический, на котором в качестве главной ее функции выступает прогностическая, а основным видом деятельности — проектный; второй — тактический, отражающий реализацию педагогических технологий на основе знания закономерностей функционирования образовательной системы; и третий — вариативный, близкий к частным методикам. По мнению автора, «их задача — максимально упростить организацию учебного процесса, сохранив его эффективность» [10].

Аналогичный вывод о том, что приход технологии на смену традиционной методике должен безусловно способствовать усилению эффективности учебного процесса, делает и В.М. Монахов. Свое понимание технологического подхода автор раскрывает как «радикальное обновление инструментальных и методологических средств педагогики и методики при условии сохранения преемственности в развитии педагогической науки и школьной практики». Он отож-дествляет технологию с «продуманной во всех деталях моделью совместной педагогической деятельности по проектированию, организации и проведению учебного процесса с безусловным обеспечением комфортных условий для учащихся и учителя» [11]. В.М. Монахов определяет в качестве принципиальных отличительных свойств технологии два момента: первый — это гарантированность конечного результата и второй — это проект будущего учебного процесса. А устойчивость показателей учебного процесса рассматривает как характерологическое качество технологии. В рамках разработанного им аксиоматического подхода к методологии описания, проектирования и экспертизы педагогической технологии ученый приводит систему аксиом, состоящую из трех групп. В первую входят аксиомы включения педагогической технологии в единое образовательное пространство России. Во вторую — аксиомы моделирования учебного процесса. И в третью — аксиомы нормализации учебного процесса. Автор комментирует содержание каждой аксиомы в педагогической технологии и раскрывает ее через профессиональную деятельность учителя, новые компоненты этой деятельности, в частности, умение проектировать технологическую карту и конструировать информационную карту урока, сравнивать свой проект с результатами реального учебного процесса по определенным параметрам и технологическим процедурам, осуществлять специальный мониторинг, фиксирующий динамику учебно-воспитательной деятельности и результаты диагностики [12].

Г.К. Селевко излагает свою точку зрения на данную проблему следующим образом: «В нашем понимании педагогическая технология является содержательным обобщением, вбирающим в себя смыслы всех определений различных авторов (источников)… Педагогическая технология функционирует и в качестве науки, исследующей наиболее рациональные пути обучения, и в качестве системы способов, принципов и регуляторов, применяемых в обучении, и в качестве реального процесса обучения». Г.К. Селевко выделяет три иерархически соподчиненных уровня педагогической технологии: общепедагогический (общедидактический), частнометодический (предметный) и локальный (модульный). Первый уровень, по его мнению, синони-

мичен педагогической системе, так как включает «совокупность целей, содержания, средств и методов обучения, алгоритм деятельности субъектов и объектов процесса» [13]. Понятие педагогической технологии двух других уровней «почти полностью перекрывается понятием методик обучения». Разницу между ними автор видит в расстановке акцентов: в технологиях — на процессуальную, количественную и расчетную компоненту, в методике — на целевую, содержательную, качественную и вариативно-ориентировочную стороны. Кроме того, в отличие от методик технология обеспечивает воспроизводимость, устойчивость результатов.

Оппонентом Г.К. Селевко выступает В.К. Дьяченко. Он видит существенные различия между педагогической технологией и методикой. В основе понимания им педагогической технологии лежит описание «последовательных практических действий учащихся и обучающих в учебно-воспитательном процессе, приводящих к формированию у учащихся заранее заданных качеств». Он как сторонник технологии коллективного способа обучения и воспитания в парах сменного состава убежден, что все иные образовательные технологии, строящиеся на трех китах (групповой, парной и индивидуальной формах), не могут вывести из кризиса современную школу. Не согласен В.К. Дьяченко и с определением педагогической технологии, данным В.П. Беспалько: «Педагогическая технология — это проект определенной педагогической системы, реализуемый на практике» [14]. По мнению В.К. Дьяченко, «педагогическая технология — это не проект, а объективная действительность» [15]. Аргументируя свою позицию, автор ссылается на воззрения В.П. Беспалько, который ставит педагогическую технологию («проект») в полную зависимость от педагогической системы вопреки собственному утверждению, что «четкое понятие «педагогическая система» и столь же четкое представление о ее структуре и функциях до сих пор не сформированы в учебной и монографической педагогической литературе». В этом В.К. Дьяченко усматривает алогизм: как не вполне понятная система может лежать в основе педагогической технологии?

Аналогичной точки зрения по поводу наличия системы, но уже в сфере управления придерживается и другой ученый — доктор философских наук Н.П. Пищулин. В своей работе «Маркетинговая деятельность в образовательных учреждениях» он пишет: «Отдельные элементы новой системы управления уже проявляются и функционируют, но самой системы как целостной структуры пока нет. А раз нет системы, то никакое исправное функционирование отдельных ее элементов не принесет желаемого эффекта» [16].

А.К. Колеченко предлагает классификацию педагогических технологий в зависимости от психических эффектов: технологию обучения (знания, умения, навыки), технологию воспитания (отношения) и технологию развития (прирост операций в психике человека). Технологию развития ученый четко увязывает с технологией обучения, считает, что там, где происходит формирование умений, всегда наблюдается психическое развитие», то есть педагогические технологии позволяют развивать учащихся как совершенствующихся социально-успешных личностей. Исходя из данного убеждения, автор понимает под педагогической технологией «набор операций по конструированию, формированию и контролю знаний, умений, навыков и отношений в соответствии с поставленными целями» [17]. Вслед за Н.В. Кузьминой он выделяет в педагогической технологии такие функциональные компоненты деятельности, как: гностический (накопление педагогом знаний), проектировочный (определение целей, операций, средств), конструктивный (набор операций по подготовке предстоящего занятия), организаторский (набор операций по подготовке и проведению занятия с учащимися) и коммуникативный (набор операций вербального и невербального взаимодействия с учащимися). Таким образом, А.К. Колеченко придает особое значение определению психического материала, который должен быть сформирован в психике учащихся, и его описанию при разработке педагогической технологии и ее внедрении в образовательный процесс.

На вопрос «Что такое технология?» свой вариант ответа дает В.М. Шепель. Он считает, что технология — это продуманная система знаний и умений: «как» и «каким образом» цель воплощается в конкретный вид продукции или ее составную часть. Ученый подразделяет технологии на два типа — материальные и духовные. По его мнению, технологии, в каких бы сферах человеческой жизни они не использовались, предстают как жесткая логика конкретных действий, осуществление которых сопряжено с получением намеченного результата. А эффективность материальных и духовных технологий определяется тем, насколько основательно оснащены менеджеры этими знаниями и умеют ими практически пользоваться [18].

Как видим, в настоящее время существует множество различных воззрений на педагогические технологии. Разработка их, как правило, соответствует той или иной теоретической кон-

цепции. Проектирование новых технологий — сложный процесс, включающий несколько уровней, в том числе: концептуальный, методический, операционный, аналитический, контрольно-оценочный, результативный. В связи с этим возникает проблема полной системы средств описания педагогических технологий. Соответственно идеям той или иной психолого-педагогической теории можно определить, например, технологию современного урока, технологию обучения по направленности (проблемное обучение, программированное обучение, компьютерное), технологию коллективной познавательной деятельности, технологию изучения и описания передового педагогического опыта и др.

В узком смысле слова педагогическая технология — это последовательность определенных действий, операций, связанных с конкретной деятельностью учителя и направленных на достижение поставленных целей («технологическая цепочка»). Так, в виде «технологической цепочки» можно представить систему деятельности педагога как алгоритм последовательных действий при подготовке и проведении урока или различных форм воспитательной работы. В общем виде — это изучение учащихся и состояния учебно-воспитательного процесса, постановка диагностичных целей и задач, определение перспективы, предвидение результатов, планирование деятельности, решение задач, организаторская деятельность, коррекция на основе диагностики, разработка программы последующих действий. Следовательно, развитие педагогических технологий связано с новым, более качественным уровнем деятельности педагога-воспитателя, в частности, с повышением уровня его технологичности, искусства обучения и воспитания, умений педагогической техники. Более коротким путь к мастерству педагога станет при участии директора и его заместителей по учебной работе. Именно они призваны оказать помощь учителю в изучении основ современных технологий обучения и их применении на практике.

Обобщая сказанное о технологиях обучения, можно заключить следующее.

Технология обучения — это проектирование и реализация целей и содержания обучения, предусмотренных образовательными стандартами, учебными планами и программами, через систему форм, методов и средств обучения, обеспечивающую достижение поставленных целей.

Выработка и освоение авторских технологий требует знания признаков педагогических технологий и соблюдения определенных условий, обращенных к профессионализму педагога, к его личности.

Признаками педагогических технологий являются: диагностичность целей, алгоритмируемость, проектируемость, экономичность, целостность, обратная связь, корректируемость, управляемость, визуализация, результативность.

Условия: установка учителя на инновационную технологию; анализ имевшихся технологических ресурсов; умение проектировать (планировать); способность к целеполаганию и распределению целей; организация и анализ деятельности; умение осваивать свой опыт через рефлексию, выражать его в технологичной форме, способность к самовыражению; видение старения технологии и умение перестраивать ее.

Значительно сложнее и медленнее, как считают ученые, идет процесс создания и осуществления воспитательных технологий, так как в их основе лежат отношения между воспитателем и школьниками, и они требуют от педагога умения взаимодействовать с воспитанниками, предоставляя им возможность самим выбирать ценности и личностные смыслы «выращивать» в себе личностные качества.

Существенный вклад в разработку теории воспитательных технологий внесла Н.Е. Щуркова. Она исходит из того, что педагогическая технология — это сумма научно обоснованных приемов воспитательного воздействия на человека или группу людей, это целая область профессиональной подготовки и переподготовки педагога, связанная с творчеством, мастерством, педагогической техникой. Содержанием воспитательных технологий, в ее понимании, являются: научно обоснованные социализированные требования, передача социального опыта через словесную информацию; постановка цели воздействия и анализ сложившейся ситуации, социализированная оценка ученика, разрешение конфликта в складывающейся ситуации; организация группового или коллективного творческого дела; создание ситуации личного успеха и др. [19] Опираясь на концепцию Н.Е. Щурковой, авторы учебного пособия «Теория и практика воспитания» представляют свое видение сущности воспитательных технологий в качестве системы научно обоснованных приемов и методик, способствующих установлению таких отношений между воспитателем и воспитанниками, при которых в непосредственном контакте достигается поставленная цель — приобщение воспитуемых к общечеловеческим культурным ценностям. Как

и Н.Е. Щурковой, им удается установить взаимосвязь правил и этапов воспитательного дела, гарантирующую успех воспитательной технологии при условии соответствия ее содержания целям [20].

Итак, краткий обзор приведенных выше понятий устанавливает факт устойчивого употребления термина «технология» применительно к педагогической деятельности. Ученые единодушны в признании позитивного воздействия образовательных и воспитательных технологий на повышение эффективности учебно-воспитательного процесса. Так или иначе они увязывают технологию с мастерством, творчеством, педагогической техникой. Выделяют в качестве системообразующих компонентов целеполагание, проектирование, организацию, гарантированность запланированного результата при условии соблюдения определенной последовательности действий. Вместе с тем авторские подходы в основном различаются расстановкой акцентов, приданием большей значимости тому или иному элементу педагогических технологий. Так, В.П. Беспалько, В.М. Монахов отождествляют технологию с проектом определенной педагогической системы. Т.В. Машарова, М.В. Кларин соотносят значение технологий с до-стижением педагогических целей, гарантированным результатом. Б.Т. Лихачев видит в технологии организационно-методический инструментарий педагогического процесса. Процессуальную сущность технологий подчеркивает М. Чошанов. В.К. Дьяченко и В.М. Шепель связывают технологию с деятельностью, знаниями, опытом, работой.

Технологии внутришкольного управления, как показывает анализ теоретических источников, являются наименее изученной областью. Нам не удалось найти целостной теории по данной проблеме. Нет материала о технологиях управления и в учебных пособиях по педагогике. Тем не менее, в трудах М.М. Поташника, В.С. Лазарева, Ю.А. Конаржевского, В.П. Симонова, А.М. Моисеева и О.М. Моисеевой, И.Б. Сенновского, В.М. Шепеля и других раскрываются технологические основы целого ряда сторон управленческой деятельности. Среди них: технология разработки и освоения новшеств, технология программного управления, технология планирования, технология системного анализа урока, технология профессиональной деятельности заместителя директора школы, управление на основе новых информационных технологий, технология управления школой как информационного процесса, технология модульного обучения в школе и др. Из этого следует, что вплоть до настоящего времени технологии внутришкольного управления рассматриваются на уровне общих подходов к организации управленческой деятельности или через призму основных положений педагогической технологии обучения и воспитания.

Технология управления, как и любая технология, отвечает на вопрос: «Как добиться результата?» Эффективность управленческой деятельности во многом зависит от способности администрации образовательного учреждения организовывать собственные действия и осуществлять руководство учебно-воспитательным процессом на основе технологического подхода.

Под технологией управления принято понимать процесс управления, спроектированный и реализованный как целесообразная последовательность стандартизированных процедур и составляющих их операций, обеспеченных необходимыми ресурсами и инструментарием управленческой деятельности. В данном определении очевиден процессуальный подход к технологии управления. На наш взгляд, он является несколько зауженным, односторонним. В нашем понимании процессуальная сторона выступает лишь составляющей компонентой многоплановой деятельности, включающей как проявления личностных структур сознания (функций сознания), так и систему особым образом организованных практических действий по реализации замысла и цели. Вот почему мы определяем технологию управления как научно обоснованную, рационально организованную и оптимально оснащенную целеосуществляющую деятельность руководителей образовательного учреждения, характеризующуюся строго определенной последовательностью способов, операций, позволяющих получать устойчивый (повторяющийся при аналогичных условиях) запланированный результат при наименьших затратах сил, средств, времени. Однако, учитывая, что одним из ведущих принципов педагогической системы гуманистического типа являются субъект-субъектные отношения, правомерно сделать акцент на диалоговом характере управления. Иначе говоря, технология управления — это научно обоснованное, целенаправленное взаимодействие руководителей школы с другими субъектами учебно-воспитательного процесса, ориентированного на достижение запланированного результата. Отсюда главным показателем эффективности управления становится не исполнительская дисциплина, а отношения. Принципиально важным фактором в технологии управления становится стиль руко-

водства, отношение к людям. Стиль руководства может являться одним из оснований для определения видов технологий управления.

Таким образом, исследование проблемы развития педагогических технологий важно как для научных работников, так и для педагогов-практиков. Любая современная педагогическая технология представляет собой синтез педагогической науки и практики, сочетание позитивного прошлого и инновационного опыта, технологического подхода к организации учебно-воспитательного процесса и управленческой деятельности с целью модернизации и достижения высокого качества образования.

ПРИМЕЧАНИЯ

[1] Питюков В.Ю. Основы педагогической технологии: Учебно-практическое пособие. М., 1997. С. 176.

[2] Советский энциклопедический словарь. М., 1985. С. 1321.

[3] Краткий справочник по педагогической технологии / Под ред. Н.Е. Щурковой. М., 1997. С. 56.

[4] Кларин М.В. Педагогическая технология в учебном процессе: Анализ зарубежного опыта. М., 1989. С. 7.

[5] См.: Беспалько В.П. Слагаемые педагогической технологии. М., 1989.

[6] См.: Волков И.П. Учим творчеству // Педагогический поиск. М., 1987.

[7] Машарова Т. В. Современные технологии обучения. Киров, 1995. С. 53—56.

[8] Чошанов М. Что такое педагогическая технология? // Школьные технологии. 1996. № 3. С. 12.

[9] См. там же. С. 11.

[10] Назарова Т.С. Образовательная среда и новые технологии // Школьные технологии. 2000. № 4. С. 199.

[11] Монахов В.М. Методология проектирования педагогической технологии (аксиоматический аспект) // Школьные технологии. 2000. № 3. С. 59—61.

[12] См. там же. С. 64—68.

[13] Селевко Г.К. Современные образовательные технологии: Учебное пособие. М., 1998. С. 14—15.

[14] Беспалько В.П. Указ. соч.

[15] Дьяченко В.К. Относительная ценность образовательных технологий в реформировании школы и системы образования // Школьные технологии. 2001. № 3. С. 27.

[16] Пищулин Н.П. Маркетинговая деятельность в образовательных учреждениях // Школьные технологии. 2001. № 2. С. 3.

[17] Колеченко А.К. Энциклопедия педагогических технологий: Пособие для преподавателей. СПб., 2001. С. 150.

[18] См.: Шепель В.М. Человековедческая компетентность менеджера. Управленческая антропология. М., 1999. С. 298.

[19] См.: Щуркова Н.Е. Практикум по педагогической технологии. М., 1998. С. 93—94.

[20] См.: Теория и практика воспитания: Учебное пособие / Под ред. Л.А. Байковой, Л.К. Гребенкиной. Рязань, 1997. С. 87—91.

А.В. Фадеев

ТЕОРЕТИЧЕСКАЯ МОДЕЛЬ ОРГАНИЗАЦИИ САМОСОВЕРШЕНСТВОВАНИЯ ПРОФЕССИОНАЛЬНО-ЭТИЧЕСКИХ КАЧЕСТВ БУДУЩЕГО ОФИЦЕРА

Изучив эволюцию и генезис профессионально-этических качеств российского офицера и рассмотрев основные идеи отечественной педагогики в области самосовершенствования, мы построили теоретическую модель этапов организации профессионально-этического самосовершенствования.

При разработке теоретической модели мы опирались на основные принципы антропоцентрического (включающего идеи самоценности человека и его трансцендентного развития, организацию познавательной субъектной позиции, субъект-субъектного взаимодействия, реализующегося в сотрудничестве участников образовательно-воспитательного процесса, ведущем к гармоничному развитию личности; приоритет духовно-нравственного в саморазвитии человека) и личностно-рефлексивного (предполагающего формирование у курсантов рефлексивных навыков самооценки и самоанализа на основе имеющегося личного опыта; вовлечение будущих

офицеров в рефлексивное самопознание для перехода у них неявного знания о себе в явное; анализ и осмысление собственных действий и состояния, целей, мотивов, ценностей, социальных и нравственных требований; вовлечение в процесс познания самого себя как профессионала) подходов.

Создание теоретической модели осуществлялось с учетом представления об организации профессионально-этического самосовершенствования как многоэлементной совокупности последовательных действий, включающей процессы интериоризации и экстериоризации, внешней практической и внутренней преобразующей деятельности курсантов. Моделирование процесса организации и профессионально-этического самосовершенствования курсантов осуществлялось на основе представления его как многокомпонентного процесса. Это потребовало выявления существенных взаимосвязей этих компонентов, определения эффективности необходимых форм, методов, средств, психолого-педагогических условий, успешности деятельности по самосовершенствованию. Теоретическая модель позволяет конструировать и развивать взаимодействие участников процесса самосовершенствования. Ядром теоретической модели выступают антропоцентрический и личностно-рефлексивный подходы. Цель теоретической модели является ее системообразующим компонентом. Цель самосовершенствования — до-стижение необходимого для успешной служебной деятельности, уровня развития профессионально-этических качеств у будущего офицера. Это ожидаемый результат практической реализации теоретической модели. Цель как ожидаемый результат представлена в виде идеальной модели профессионально-этических качеств личности современного офицера.

В предлагаемую модель нами были включены следующие нравственные качества, составляющие основу образа «идеального» офицера в профессионально-этической сфере: патриотизм; мужество и самоотверженность при защите Российской Федерации; верность воинскому долгу; соблюдение воинского этикета; инициативность; ответственность за порученное дело; требовательность к себе и подчиненным; непримиримость к нарушителям уставных положений; стремление к повышению уровня своих профессиональных знаний и общей культуры; исполнительность; повышенная социальная и моральная ответственность, связанная с правом отдавать приказы, выполнение которых сопряжено со смертельным риском; чувство войскового товарищества; забота о подчиненных; уважение к сослуживцам (независимо от воинского звания); умение считаться с мнением других; коллективизм; тактичность; самообладание; выдержка; готовность к осознанному риску; принципиальность; самокритичность; дисцип-линированность; порядочность. Достижение высокого уровня развития этих качеств является целью и конечным результатом нашей модели.

Моделирование процесса организации нравственного самосовершенствования позволило определить его основные формы, осуществляемые на основе индивидуального и дифференцированного подходов: тестирование и самотестирование, анкетирование, беседы, собеседование, наблюдение и самонаблюдение, практикумы, мини-стажировки, интервью, дискуссии, «круглые» столы, ролевые игры, вечера вопросов и ответов, консультации, тематические вечера, встречи с участниками боевых действий, анализ характеристик различных стилей руководства.

Данные формы требуют от курсантов владения умениями: соотнесения результатов деятельности по самосовершенствованию с имеющимися положительными и отрицательными личностными качествами; сравнения качеств личности с профессионально-этическими качествами личности лучших офицеров; сопоставления мнения других людей о качествах своей личности с собственным представлением о себе; сравнения имеющихся качеств курсанта с требованиями, предъявляемыми к офицеру; фиксации успехов и недостатков в формировании профессионально-этических качеств; целеполагания и дальнейшего планирования на основе достигнутых результатов самосовершенствования; умения корректировки процесса формирования необходимых качеств (выбор наиболее рациональных методов и форм работы над собой); перехода от личного общего любопытства и любознательности к интересу к нравственным проблемам личности; умений оценки и самооценки значимости нравственных качеств.

Теоретическая модель включает комплекс средств, форм организации профессионально-этического самосовершенствования. Мы использовали тесты (Г. Айзенк, А.В. Батаршев, Т. Лири и др.), стимулирующие процесс самопознания курсантов и позволяющие определить тип темперамента и характера, выявить дополнительные типологические свойства их личности и определить характер их взаимодействия с социальной средой; шкалу полярных профилей для выявления уровня развития профессионально-этических качеств личности; художественную,

публицистическую литературу, кино и видеофильмы патриотического содержания; анкеты, предназначенные для определения отношения курсантов к нравственному самосовершенствованию, выявления систематичности и успешности их работы в этой области.

Теоретическая модель включает психолого-педагогические условия, определяющие успешность деятельности по организации профессионально-этического самосовершенствования: высокая военно-профессиональная мотивация курсантов, выражающаяся в отождествлении себя с образом русского офицера; осознание будущими офицерами значения нравственных качеств для успешности служебной деятельности; адекватная самооценка курсантами собственного уровня развития профессионально-этических качеств; знание будущих офицеров требований общества к нравственным качествам военного профессионала; знание будущих офицеров основных форм, методов и средств самооценки, самоанализа и самосовершенствования; целостность и единство всех форм и методов; целостность профессионально-этического развития (рис. 1).

Процесс организации включает пять последовательных взаимосвязанных этапов реализации одноименных с ними структурных компонентов теоретической модели (самопознания личности, когнитивный, креативный, регулировочный, саморазвития).

Компонент самопознания заключается в мотивации у будущих офицеров интереса к нравственным проблемам собственной личности.

Практическая деятельность по организации самопознания состоит из двух звеньев. Реализация первого, подготовительного, решающего задачу психологического просвещения, предусматривает знакомство курсантов с понятиями: самопознание, рефлексия, самоактуализация, саморазвитие. Деятельность при осуществлении второго направлена на организацию процесса самопознания; при этом будущие офицеры, используя различные методы (тестирование, самоанкетирование, самонаблюдение, взаимонаблюдение и др.), получают адекватную информацию о личном темпераменте, характере, способностях и склонностях, особенностях взаимодействия с окружающими. У них начинают формироваться необходимые рефлексивные навыки самооценки и самоанализа. Этому во многом способствует вовлечение их в рефлексивное самопознание для превращения неявного знания о себе в явное и обращение сознания на взаимодействие с другими людьми. Результатом этого этапа является осознание курсантом образа «Я реального» как совокупности общих характеристик своей личности.

Вторым этапом модели является когнитивный (познавательный) компонент (от англ. cognition — знание). Результат этого этапа — отождествление курсантом своей личности с образом русского офицера, обладающего необходимым уровнем развития профессионально-этических качеств. Практическая познавательная деятельность будущих офицеров при осуществлении данного компонента имеет три следующих направления:

— осознание значения армии в истории России и роли офицерского корпуса как «сердца армии»;

— усвоение основных нравственных качеств военнослужащих, сформулированных отечественными педагогами и выдающимися офицерами;

— осознание значения основных профессионально-этических качеств офицера для успешности его служебной деятельности.

Рис. 1. *Модель организации самосовершенствования профессионально-этических качеств будущего офицера*

Успешность практической деятельности при осуществлении второго компонента модели достигается вовлечением личности на основе диалогического взаимодействия в трансцендентное развитие, в процесс рефлексивного осмысления собственных целей, мотивов, ценностей, социальных и нравственных требований.

Выполнение познавательного компонента вооружит курсантов необходимыми знаниями о нравственных качествах и их значении для офицера, позволит осознать образ «Я идеального» офицера в нравственной области.

Следующим компонентом является креативный (творческий) компонент (от лат. creatio — созидание). Важность креативного компонента заключается в том, что благодаря рефлексивному осмыслению своих нравственных и социальных мотивов и ценностей курсант становится активным субъектом саморазвития, самостоятельно определяющим цели и формирующим необходимые качества в соответствии с идеалами офицера. Успешность данной деятельности обеспечивается субъект-субъектным, диалогическим характером взаимодействия в исследовательском поиске и выявлении главных профессионально-этических качеств российского офицера и критериев оценки уровня их развития. Эта деятельность имеет конечной целью создание образа «идеального» офицера в профессионально-этической сфере. Практическая деятельность третьего компонента модели включает в себя и оценку значимости уже изученных нравственных качеств для более четкого осознания их взаимосвязи и значения для успешности служебной деятельности.

В результате практического осуществления креативного компонента теоретической модели профессионально-этического самосовершенствования курсант должен принять созданную профессионально-этическую модель личности образа современного офицера как личное «Я идеальное».

Четвертым необходимым компонентом нашей модели является регулировочный компонент (от лат. regulo — устраиваю, привожу в порядок). Важность данного компонента для профессионально-этического самосовершенствования заключается в формировании во время его осуществления у курсантов адекватной самооценки (являющейся необходимым условием успешности самовоспитания), в разработке (с помощью рефлексивного самоанализа) стратегии саморазвития посредством определения в соответствии с поставленной целью (профессионально-этическая модель личности офицера) форм и методов самосовершенствования.

Помимо собственно рефлексивных самооценки и самоанализа, осуществляемых курсантами в ходе практической деятельности (мини-стажировки), требующей проявления определенных нравственных качеств, следует выделить и такой этап практической деятельности, как получение необходимых знаний об основных формах, методах, приемах и средствах самооценки и самоанализа.

Выполнение данного компонента модели необходимо для уточнения, корректировки

и осознания уровня развития «Я реального» именно в профессионально-этической области и определения форм и методов его саморазвития для приближения его к принятому образу «Я идеальному». На этом этапе осуществляется индивидуальная педагогическая помощь каждому курсанту.

Наиболее важным компонентом предлагаемой модели мы считаем пятый, заключительный, компонент саморазвития. Важность этого компонента объясняется включением курсантов, являющихся субъектами саморазвития, в самостоятельную систематическую работу по профессионально-этическому самосовершенствованию, направленному на формирование высокого уровня развития нравственных качеств российского офицера, обеспечивающего успешность его служебной деятельности.

Практическая деятельность руководителя на этом этапе предусматривает индивидуальную и дифференцированную работу по группам с учетом личного опыта самовоспитания каждого курсанта как в нравственной области, так и в других сферах. Важным звеном в осуществлении практической деятельности является усвоение курсантами необходимых знаний о формах и методах самосовершенствования. Именно на этом этапе достигается основная цель организации самосовершенствования — сформированность у будущих офицеров высокого уровня развития профессионально-нравственных качеств.

Самооценку и оценку профессионально-этических качеств целесообразно производить в ходе практической деятельности курсантов, требующей проявления достаточного уровня их развития.

Предложенная нами теоретическая модель этапов организации профессионально-этического самосовершенствования курсантов военных вузов опирается на основные положения антропоцентрического и личностно-рефлексивного подходов. Для успешной деятельности будущих офицеров по самостоятельному формированию необходимых военному профессионалу нравственных качеств работа по практической реализации данной модели основывается на синергетическом принципе развития личности как самоорганизующейся системе.

Предлагаемая нами модель предполагает реализацию пяти взаимосвязанных этапов работы по самосовершенствованию: самопознания, когнитивного, креативного, регулировочного и саморазвития. В ходе первого этапа курсанты вовлекаются в самопознание индивидуально-психологических и личностных особенностей: темперамента, характера, способностей и способов взаимодействия с окружающими. В процессе этой работы они овладевают начальными рефлексивными умениями самооценки. Очень важным является осознание и принятие образа «Я реального», в том числе и в нравственной сфере.

В процессе второго этапа будущие офицеры уясняют роль и значение профессионально-этических качеств в деятельности российского офицера, усваивают конкретные нравственные качества, присущие русскому офицеру, что поднимает в представлении курсантов значимость нравственных качеств для будущей профессиональной деятельности и способствует отождествлению своей личности с идеальным образом офицера, обладающего определенными нравственными качествами.

Третий этап способствует вовлечению курсантов в совместную деятельность по формулированию профессионально-этических качеств, необходимых российскому офицеру для успешной служебной деятельности. Усваиваются критерии оценки уровня развития нравственных качеств офицера. Происходит принятие образа «Я идеального», формируется представление о том, какими профессионально-этическими качествами должен обладать современный офицер. Отождествление на предыдущем этапе своей личности с идеальным образом офицера дополнительно стимулирует вовлечение курсантов в процесс самосовершенствования.

На четвертом этапе курсанты вовлекаются в рефлексивную деятельность по самоанализу и самооценке уровня развития нравственных качеств. Происходит практическая корректировка осознанного ранее образа «Я реального» в профессионально-этической сфере. Определяются причины недостатков и низкого уровня развития нравственных качеств у отдельных курсантов. Намечаются наиболее приемлемые и целесообразные формы, методы и средства развития необходимых качеств.

Заключительный, пятый, этап способствует усвоению курсантами необходимых знаний, основных форм и методов самосовершенствования и включению их в практическую работу по профессионально-этическому самосовершенствованию, помогает возможно большему приближению «Я реального» к «Я идеальному».

Основными критериями успешности практической реализации модели этапов организации профессионально-этического самосовершенствования курсантов следует считать:

— позитивное изменение отношения будущих офицеров к нравственному самосовершенствованию, осознание его ведущей роли в саморазвитии личности (мотивация на самовоспитание);

— адекватность самооценки;

— высокая степень включения курсантов в регулярную, систематическую деятельность по самостоятельному формированию нравственных качеств, необходимых в будущей профессиональной деятельности;

— сформированность у курсантов достаточно высокого уровня развития профессионально-этических качеств офицера.

ИСТОРИЯ. ПРАВО

А.И. Вдовин

НАЦИОНАЛЬНЫЕ ИЗМЕРЕНИЯ ПОБЕДЫ В ВЕЛИКОЙ ОТЕЧЕСТВЕННОЙ ВОЙНЕ 1941—1945 ГОДОВ

Один из мифов, усердно создаваемых в недавнем прошлом советскими историками, изображал национальную политику в СССР с 1917 года и почти до конца 80-х годов как планомерную реализацию и постоянное торжество «ленинской национальной политики» с ее исключительно благородными принципами интернационализма, свободы национального само-определения, равенства, братской солидарности и постоянной взаимопомощи народов СССР. Литература о национальной политике нередко изображала дело таким образом, что отступления от генеральной линии партии в политике случались, но они были несущественны и по мере выявления быстро исправлялись [1]. Действительность была куда сложнее таких представлений. Мифы не позволяют увидеть реальную эволюцию национальной политики, направляемую не только высокими принципами, но и «низкими» прагматическими соображениями. Мифотворчество явно сглаживало жизненные противоречия, характерные для жестокого военного времени.

Трансформация представлений о значимости национального фактора и роли государствообразующего русского народа в отечественной истории после 1917 года во многом определялась отказом от попыток непосредственной реализации идеи мировой революции. Курс на строительство социализма в одной стране, обозначившийся в СССР с конца 1924 года [2], с «железной» необходимостью вынуждал партию к отступлению на позиции государственного патриотизма и «национального большевизма» [3]. Курс не означал отказа от ленинской идеи мировой революции. Сохранялась возможность ее осуществления путем всемерного расширения идейно-теоретического и политического воздействия СССР на другие страны и народы, через расширение территориальных пределов «отечества мирового пролетариата». Однако И.В. Сталин и другие идеологи партии не решились открыто признать, что национально-государственный социализм (национальный большевизм) является единственной разумной альтернативой перманентным попыткам инициирования мировой революции. Они были вынуждены считаться с опасностью потери лидерства в партии, хранящей верность заветам В.И. Ленина.

Отсутствие реальной альтернативы курсу на строительство социализма в одной стране создавало условия для эксплуатации национально-патриотической идеи. Благодаря этому национальная политика в СССР стала выражаться в уступках со стороны «истинного интернационализма», обрекавшего нации на исчезновение, национальному патриотизму, предполагающему их сохранение и развитие.

С конца 30-х годов политика явно определялась стремлением сгладить диспропорции в представленности советских национальностей в руководящих партийных и государственных структурах. Вопреки установке на преодоление фактического неравенства национальностей и значительному продвижению общества по этому пути, годы Советской власти были также временем возникновения нового неравенства, не отвечающего тенденции укрепления социальной и национальной консолидации советского общества. По показателям представленности в партийно-государственном аппарате, в мире советской науки и культуры к 30-м годам с большим отрывом от других народов лидировала еврейская национальность. В 30-е годы такое фактическое неравенство стало восприниматься как ненормальное, усугублявшееся к тому же начав-

шейся сразу после прихода Гитлера к власти игрой нового германского руководства на противоречиях в СССР для дискредитации якобы еврейской большевистской власти в глазах угнетенных ею народов.

Власть была вынуждена со всем этим считаться. Поначалу ее действия носили чисто декорационный характер. Летом 1936 года Сталин позвонил главному редактору газеты «Правда» Л.З. Мехлису и предложил дать русские псевдонимы евреям, работавшим в редакции газеты. В ту же ночь на улице Правды в Москве произошло их «крещение» [4]. Вскоре декорации были отброшены. В мае 1939 года при назначении В.М. Молотова на пост наркома иностранных дел Сталин предложил: «Убери из наркомата евреев». «Слава Богу, что сказал! — говорил впоследствии Молотов. — Дело в том, что евреи составляли там абсолютное большинство в руководстве и среди послов. Это, конечно, неправильно» [5]. Лидеры СССР открыто демонстрировали готовность устранить «неправильности».

Разгром политических противников Сталина в условиях «обострения классовой борьбы» в середине и второй половине 30-х годов с национальной точки зрения воспринимался как оттеснение представителей еврейской элиты от центра политической власти. Однако потери еврейской общины в целом, в относительном исчислении, в эти годы не превышали потерь других народов СССР. В 1937—1938 годах были арестованы 29 тысяч евреев [6], то есть 1,8 процента от общего числа арестованных. В составе всех лагерных заключенных, по данным на начало 1939 года, русских было 63 процента, украинцев — 13,8 процента, белорусов — 3,4 процента, евреев — 1,5 процента. В населении страны, по данным переписи 1939 года, эти национальности соответственно насчитывали 58,4, 16,5, 3,1 и 1,8 процента [7]. Это означает, что среди заключенных русские и белорусы были представлены в 1,1 раза больше своего удельного веса в населении страны, украинцы — меньше в 1,2 раза, евреи — меньше в 1,4 раза.

Смещение евреев с их постов в государственном аппарате и общественных организациях в пользу других национальных кадров не могло не восприниматься определенными кругами в СССР и за рубежом как проявление политики государственного антисемитизма. Приведенные выше цифры свидетельствуют против этого. В действительности, как писал в 1972 году М.С. Агурский, а вслед за ним Р.А. Медведев и другие исследователи, «это была реакция огромной славянской страны на интернационалистические, космополитические эксперименты в 1920-х и 1930-х годах, которые игнорировали национальный фактор… Без преувеличения можно рассматривать чистки 1936—1938 годов как один из последних этапов Гражданской войны в России» [8]. Чистки стали результатом разгрома проигравших в политических баталиях троцкистов, зиновьевцев, каменевцев, выдвиженцев и сторонников других лидеров оппозиции. Их «контрреволюционность» была своеобразной. Среди оппонентов Сталина находились наиболее последовательные приверженцы идеи мировой революции, включая первых в недавнем прошлом руководящих лиц «штаба революции» — Коминтерна.

В канун войны появились признаки явных изменений политики государства в отношении религии и церкви, во многом определяющих национальное сознание. По данным переписи населения 1937 года, о своей вере в Бога заявили более 45 процентов населения СССР, две трети населения в сельской местности и не менее одной трети населения городов [9]. Это говорило о тщетности усилий по завершению атеизации населения за годы предыдущих «безбожных пятилеток» [10]. Возрождая некоторые русские традиции, власть сочла необходимым умерить антирелигиозный пыл партийных богоборцев. 11 ноября 1939 года на заседании Политбюро было принято решение, отменяющее указание Ленина от 1 мая 1919 года «О борьбе с попами и религией» и все соответствующие инструкции, «касающиеся преследования служителей русской Православной церкви и православноверующих». Наркомат внутренних дел получил указание произвести ревизию осужденных и арестованных граждан по делам, связанным с отправлением культа, «освободить из-под стражи и заменить наказание на не связанное с лишением свободы осужденным по указанным мотивам, если деятельность этих граждан не принесла вреда Советской власти» [11].

В условиях начавшейся мировой войны советское руководство лишь укреплялось в правоте избранного ранее курса в национальной политике и в воспитательной работе с населением. Война с Финляндией показала глубину заблуждений и тщетность надежд на пролетарскую солидарность в предстоящей большой войне. В докладах о состоянии военной пропаганды среди

населения, направленных в ЦК ВКП(б) Главным управлением политической пропаганды Красной Армии в мае 1940 и в январе 1941 года, в ряду «ложных установок в деле воспитания и пропаганды», негативно сказавшихся в «освободительных походах» 1939—1940 годов, отмечались не только культ опыта Гражданской войны и отсутствие трезвой оценки сил армии. Признавалось «неправильное освещение» интернациональных задач, интернационализма и патриотизма. Предлагалось осудить «глубоко укоренившийся предрассудок», будто население стран, вступающих в войну с СССР, неизбежно и чуть ли не поголовно восстанет против своей буржуазии и будет переходить на сторону Красной Армии, а последней останется лишь пройтись по стране триумфальным маршем и установить Советскую власть. Задачи армии предлагалось трактовать иначе: «Красная Армия в любой войне выполняет свои интернациональные обязанности, но далеко не всегда выполнение этих обязанностей является главной задачей. В любой войне, которую поведет Советский Союз, основной задачей Красной Армии будет защита Советского Союза — отечества мирового пролетариата». Где бы и при каких условиях Красная Армия ни вела войну, «она будет исходить из интересов Родины, из задачи укрепления силы и могущества Советского Союза. И только в меру решения этой основной задачи Красная Армия выполнит свои интернациональные обязанности». Что же касается патриотического воспитания красноармейцев, то особо подчеркивалось: «Нашу армию необходимо воспитывать на ее героических традициях и на героическом прошлом русского народа» [12].

В самый канун Отечественной войны Сталин вознамерился было по-новому разъяснить связь между национальными и интернациональными основами патриотизма. «Нужно развивать идеи сочетания здорового, правильно понятого национализма с пролетарским интернационализмом, — говорил он генеральному секретарю Исполкома Коминтерна Г. Димитрову в мае 1941 года. — Пролетарский интернационализм должен опираться на этот национализм… Между правильно понятым национализмом и пролетарским интернационализмом нет и не может быть противоречия. Безродный космополитизм, отрицающий национальные чувства, идею родины, не имеет ничего общего с пролетарским интернационализмом. Этот космополитизм подготовляет почву для вербовки разведчиков, агентов врага» [13]. Отметим, что «правильно понятый национализм» нисколько не противоречит современным научным представлениям об этом феномене. Однако в мае 1941 года времени для радикальной перестройки разъяснительной работы в СССР уже не оставалось. Видимо, останавливал и страх перед полной реабилитацией национализма из-за возможного отождествления сталинской политики с гитлеровской.

Поражения СССР на первых этапах войны с Германией были вызваны многими причинами, в том числе и с изначально ошибочными установками национальной политики, обусловившими пороки в национально-государственном устройстве СССР, в отношении к дореволюционной отечественной истории и роли русского народа в межнациональных отношениях. Корректировка национальной политики, начавшаяся в конце 1924 года и особенно заметная с середины 30-х годов, не позволила до конца устранить все эти изъяны. Процесс консолидации народов СССР в единый советский народ оказался далеко не законченным. Не способствовали этому и репрессии против троцкистов, зиновьевцев и бухаринцев, которые, как отмечали И.В. Сталин и А.А. Жданов, были начаты с опозданием на четыре года [14]. К началу войны негативные последствия репрессий не были преодолены. Политика утверждения общенационального советского патриотизма, призванная на смену политике раскалывания общества по классовым основаниям, еще не стала столь действенной, как это изображалось в официальной пропаганде. Все это сказалось уже в первые недели Великой Отечественной войны. Без решительного перехода правящей партии на национально-патриотические позиции защиты общенародных интересов победа в войне была бы недостижима.

Наиболее серьезные уступки русскому национальному сознанию были сделаны в ходе войны. Связано это было с необходимостью использовать в противостоянии с агрессорами всю мощь национального фактора крупнейшего по численности народа СССР. Неудачи первого этапа войны поставили под сомнение коренные, казавшиеся ранее незыблемыми идеологические постулаты, определявшие жизнь советского общества, внутреннюю и внешнюю политику государства. Создание антигитлеровской коалиции приглушило антиимпериалистическую пропаганду. Международная классовая солидарность на поверку не обнаруживала своей действенности. Германские пролетарии вопреки ожиданиям и наивным призывам из советских окопов вовсе не

спешили повернуть оружие против своего эксплуататорского правительства. Как и пролетарии других воюющих капиталистических государств, они никак не вдохновлялись идеей использовать мировую войну для свершения мировой коммунистической революции. Национальная солидарность оказалась силой, сплачивающей народ несравненно прочнее, нежели классовая, не только в стане врага, но и в самом СССР. В беседе с У. Гарриманом, координатором американской программы ленд-лиза, во время московского совещания представителей СССР, США и Великобритании осенью 1941 года Сталин сказал о своих соотечественниках: «Мы знаем, народ не хочет сражаться за мировую революцию; не будет он сражаться и за Советскую власть… Может быть, будет сражаться за Россию» [15].

С началом войны в СССР были прекращены всякие попытки актуализировать популярную ранее идею о превращении войны в революцию. Г. Димитров уже утром 22 июня получил указание: «Коминтерн пока не должен выступать открыто. Партии на местах развертывают движение в защиту СССР. Не ставить вопрос о социалистической революции. Советский народ ведет Отечественную войну против фашистской Германии. Вопрос идет о разгроме фашизма, поработившего ряд народов и стремящихся поработить и другие народы». В шифровках компартиям, секциям Коминтерна, отправленным в тот же день, подчеркивалось: «Учтите, что на данном этапе вопрос идет о защите народов против фашистского порабощения, а не о социалистической революции» [16].

Эти же мысли прозвучали 3 июля 1941 года в обращении Сталина по радио к советскому народу. В обращении был сделан особый упор на то, что война с фашистской Германией не должна рассматриваться как обычная война между армиями, это — «война всего советского народа», «всенародная отечественная война», «война за свободу нашего отечества», которая «сольется с борьбой народов Европы и Америки за их независимость, за демократические свободы». Не были забыты и национальные аспекты войны. Сталин говорил об опасности разрушения национальной культуры и национальной государственности советских народов, угрозе их онемечения. В этой связи кажется совсем не случайным прекращение гонений на церковь, одним из признаков которого было обращение к народу страны как к «братьям и сестрам» (традиционное обращение православных священнослужителей к своей пастве). В тяжелейшие дни начала войны Сталин пришел к заключению, что «его правительство и его система не выстоят под ударами германской армии, если только они не будут опираться на поддержку вековых устремлений и духа русского народа» [17].

К июлю Сталин, скорее всего, уже прочитал «Послание пастырям и пасомым Христовой Православной церкви» Местоблюстителя Патриаршего Собора, митрополита Московского и Коломенского Сергия (в миру И.Н. Страгородский). Оно было написано рано утром 22 июня, оглашалось в церквах и стало известно значительной части верующего населения страны. В своем послании высший иерарх церкви писал:

«В последние годы мы, жители России, утешали себя надеждой, что военный пожар, охвативший едва не весь мир, не коснется нашей страны, но фашизм, признающий законом только голую силу и привыкший глумиться над высокими требованиями чести и морали, оказался и на этот раз верен себе. Фашиствующие разбойники напали на нашу Родину. Попирая всякие договоры и обещания, они внезапно обрушились на нас, и вот кровь мирных граждан уже орошает родную землю. Повторяются времена Батыя, немецких рыцарей, Карла шведского, Наполеона… Но не первый раз приходится русскому народу выдерживать такие испытания. С Божиею помощью и на сей раз он развеет в прах фашистскую вражескую силу. Наши предки не падали духом и при худшем положении потому, что помнили не о личных опасностях и выгодах, а о священном своем долге перед Родиной и верой, и выходили победителями… Вспомним святых вождей русского народа, например, Александра Невского, Дмитрия Донского, полагавших свои души за народ и Родину. Да и не только вожди это делали. Вспомним неисчислимые тысячи простых православных воинов, безвестные имена которых русский народ увековечил в своей славной легенде о богатырях Илье Муромце, Добрыне Никитиче и Алеше Поповиче, разбивших наголову Соловья-разбойника. Православная наша церковь всегда разделяла судьбу народа. Вместе с ним она и испытания несла, и утешалась его успехами. Не оставит она народа своего и теперь. Благословляет она небесным благословением и предстоящий всенародный подвиг» [18]. Митрополит призвал священнослужителей не оставаться молчаливыми наблюдателями

за ходом войны, а ободрять малодушных, утешать огорченных, напоминать о долге колеблющимся.

С аналогичным посланием к пастве обратился 26 июня митрополит Ленинградский Алексий (будущий патриарх Московский и всея Руси). Оба иерарха, не задумываясь о последствиях, фактически нарушили закон, который запрещал вмешательство церкви в дела государства [19].

Сталин не мог не обратить внимание на то, что аргументы церковных иерархов в главном совпадали с аргументами руководителей государства, а также на то, что их слово несло огромный заряд патриотизма, указывало на глубинный исторический источник народной силы и веры в конечную победу над врагами. Важнейшее совпадение обнаруживалось и в необходимости определения начавшейся войны не как классовой, а как всенародной, отечественной, патриотической. По некоторым сведениям, в июле 1941 года состоялась краткая встреча Сталина с митрополитом Сергием, которой оба остались довольны [20]. Как бы то ни было, фактическая нормализация отношений между церковью и государством прослеживается с самого начала войны. В стране полностью прекратились антирелигиозная пропаганда и выход в свет журналов «Безбожник», «Антирелигиозник» и др. Глава советской миссии в Югославии без тени сомнения утверждал: «Мы бы спасали Россию даже посредством православия, если бы это стало неизбежно!» [21]

Вероятно, в соответствии с новым видением соотношения интернациональных и патриотических задач и обязанностей советских людей в июле 1941 года была издана книга «Героическое прошлое русского народа в художественной литературе», в которой прошлое представлялось наиболее яркими страницами истории с древнейших времен (былинные богатыри) и кончая начавшейся войной с фашистской Германией.

Воскрешение вдохновляющих традиций старой русской армии выразилось, в частности, в возрождении гвардейских званий. Слово «гвардия», появившееся в России еще в петровское время, всегда означало самые отборные, боеспособные, отличающиеся особым мужеством войска. Появление этого слова в приказе Ставки Верховного Главнокомандования (ВГК) от 18 сентября 1941 года свидетельствовало о том, что лучшие боевые традиции, основой которых была преданность Родине, перешли из русской армии в Рабоче-Крестьянскую Красную Армию (РККА). О воскрешении традиций и восстановлении связи с героическим прошлым страны свидетельствовало и сталинское напутствие войскам на параде 7 ноября. Вслед за митрополитом Сталин призвал помнить имена тех, кто создал и защитил Россию, ее исторических героев — Александра Невского, Дмитрия Донского, Александра Суворова, Михаила Кутузова [22].

10 декабря 1941 года был отдан приказ о снятии со всех военных газет лозунга «Пролетарии всех стран, соединяйтесь!», чтобы он не мог «неправильно ориентировать некоторые прослойки военнослужащих». Спасение страны и социализма виделось в превращении войны в отечественную, национальную, а не классовую. Идеологический поворот, связанный с внедрением в коммунистическую идеологию национально-патриотических лозунгов, признание духовно-культурных ценностей дореволюционной России великим достоянием СССР с позиций коммунистического фундаментализма были временным отходом от идей революции и пролетарского интернационализма и могли быть терпимыми лишь как вынужденная уступка. Английский журналист А. Верт нашел этому идеологическому повороту довольно точную аналогию: в СССР был провозглашен «националистический НЭП» [23]. Выбор оказался единственно верным. Идеологический поворот, совершенный руководством страны в начале войны, во многом обусловил коренной поворот в ходе войны и в конечном итоге — саму Победу. Как позднее написал И.Л. Солоневич, «разгром Гитлера есть, конечно, результат национального чувства, взятого в его почти химически чистом виде» [24].

Фашистская пропаганда и оккупационная политика не могли не обострять существовавшие в стране противоречия, в частности в межнациональных отношениях. Одним из результатов этого стала подлинная трагедия еврейского населения на оккупированной гитлеровцами территории СССР. Например, в Литве, где до ее включения в СССР евреи составляли заметную часть компартии, ситуация кардинально менялась в 1940 и в 1941 году. «В первые советские годы, — пишет президент Литвы А. Бразаускас, — некоторые евреи стали активными сторонниками оккупационного режима и оказались вовлечены в репрессивные акции по выселению невинных людей в Сибирь… Когда Литву заняли немцы, новые активисты поставили знак ра-

венства между евреями и коммунистами, то есть преступления отдельных людей перенесли на всю еврейскую общину. Вдохновителями и организаторами еврейского геноцида были власти гитлеровской Германии, но, к нашему стыду и боли, в экзекуции было вовлечено и немало литовцев». В одной из инструкций Фронта активистов Литвы, учрежденного еще в 1940 году, указывалось, что литовским коммунистам «только тогда будет прощение, если они на деле докажут, что ликвидировали хотя бы по одному еврею». Хотя многие литовцы, пишет далее Бразаускас, «рискуя жизнью спасали евреев», в Литве за годы войны «почти полностью погибла одна из самых многочисленных еврейских общин Европы — более 200 тысяч человек» [25].

В масштабах СССР «еврейский вопрос» не мог не обостряться и из-за явного несоответствия представленности этой национальности в руководящей и культурной элите, среди эвакуированных и на фронте, на чем особенно успешно играли гитлеровцы. Согласно переписи 1939 года евреи составляли 1,8 процента населения СССР. К началу войны их доля увеличилась до 2,5 процента [26]. По данным Совета по делам эвакуации, на начало декабря 1941 года они составляли 26,9 процента от всех эвакуированных из районов, которым грозила оккупация гитлеровскими войсками [27]. Эта цифра в 19 раз превосходила долю евреев среди мобилизованных на фронт. А по данным на август 1941 года, в Краснодарском крае они составляли 73 процента эвакуированных, позже выехавших в глубокий тыл [28].

Вероятно, в этой связи оформился один из стойких мифов об ожидающейся новой революции в СССР. Фронт и тыл полнились слухами: «После войны будет антиеврейская революция. Потому что на передовой евреев нет, а в тылу 5-й Украинский фронт взял Ташкент» [29]. Утверждалось, что «идея антиеврейской революции была инспирирована самим Сталиным (через Щербакова) в декабре 1941 года» [30]. Говорили о секретных инструкциях, предписывающих «ограничить выдвижение евреев». Г.С. Померанц в наши дни пишет, что такая инструкция в отделах кадров появилась в 1943 году [31]. Р.А. Медведев рассказывает о якобы созванном Сталиным осенью 1944 года расширенном совещании ЦК ВКП(б) с участием членов Политбюро и Секретариата ЦК, первых секретарей республиканских и областных комитетов партии, руководителей оборонной промышленности, армии и госбезопасности. На этом совещании речь шла о «повышении бдительности» по отношению к еврейским кадрам, а по сути дела — о необходимости постепенного вытеснения лиц еврейской национальности с ответственных постов. «Вскоре после совещания партийные комитеты различных уровней получили подписанное Маленковым директивное письмо, которое тогда называли в партийных кругах «маленковским циркуляром». В нем перечислялись должности, на которые назначение людей этой национальности было нежелательно. Одновременно вводились и некоторые ограничения приема евреев в высшие учебные заведения» [32].

По свидетельствам выпускников Военно-дипломатической академии 1946 года, при их зачислении в число слушателей в сентябре 1944 года обнаружилось, что прием в нее для евреев был «категорически закрыт». Более того, когда выявилось, что один из слушателей скрыл свою еврейскую национальность, он под каким-то предлогом был немедленно отчислен. Среди выпускников было по 3—5 представителей всех 16 союзных республик. Предполагалось, что они составят костяк республиканских министерств иностранных дел, учрежденных в соответствии с решениями январского (1944) Пленума ЦК ВКП(б). Евреев не принимали в академию на том основании, что у них не было «своей» союзной республики. Таким образом, слушатели академии одними из первых столкнулись с официальным подтверждением слухов о «революции» и «циркуляре», которые с некоторого времени «упорно циркулировали в стране» [33].

В целом же ситуацию на фронте и в тылу, ее коренной перелом в пользу СССР и окончательную победу над Германией определила несопоставимость духовных потенциалов агрессора и жертвы. Человеконенавистнической идеологии расизма и геноцида по отношению к порабощаемым народам советская сторона противопоставила такие общечеловеческие идеи, как национальная независимость, солидарность и дружба народов, справедливость, гуманизм. Несмотря на то, что практическая политика по претворению этих принципов в СССР была далека от идеалов, их постоянное декларирование сохраняло надежду на их полное воплощение в жизнь после победы. Популярнейшая кинокартина «Свинарка и пастух» (вышла на экраны в ноябре 1941 года), повествующая о любви русской девушки и парня из Дагестана, своим гуманистическим пафосом была близка миллионам людей. Этот же пафос привлекал к СССР и симпатии демо-

кратической общественности за рубежом.

В идеологической области в годы войны проводилась линия на укрепление патриотизма и межнационального единства народов СССР. В ряды Красной Армии призывались граждане всех национальностей, на фронте они сражались за общую Родину. В самую тяжелую пору войны, когда довоенная армия была по сути дела уничтожена врагом, а украинские и белорусские земли оккупированы, пришлось в большей мере использовать демографический потенциал неславянских народов СССР. Создавались национальные воинские формирования, в значительной мере по причине слабого знания призывниками русского языка [34]. Национальные республики Востока приняли эвакуированные предприятия, вовлекались в налаживание их работы, вносили посильный вклад в общую борьбу. Укрепление братского содружества народов было одной из ведущих тем пропаганды и приносило свои плоды. Хотя в годы войны имели место многочисленные случаи измены и предательства среди представителей разных национальностей, проявлялось недоверие к некоторым народам, дружба народов в целом выдержала тяжелое испытание.

В ходе войны все больше возрастала роль русского народа. Известно, что в составе населения СССР накануне войны русские составляли 51,8 процента, украинцы — 17,6 процента, белорусы — 3,6 процента, узбеки — 2,6 процента, евреи — 2,5 процента, татары — 2,2 процента, казахи — 1,8 процента, азербайджанцы — 1,2 процента, армяне, грузины, литовцы, молдаване — по 1,1 процента, каждый их остальных народов — менее процента [35]. Среди мобилизованных на выполнение ратного долга перед Отечеством в годы войны русские насчитывали 65,4 процента, украинцы — 17,7 процента, белорусы — 3,2 процента, татары — 1,7 процента, евреи — 1,4 процента, казахи и узбеки — по 1,1 процента, другие народы СССР — 8,3 процента [36].

Потери граждан России составили 71,3 процента от общих демографических потерь Вооруженных Сил СССР. В национальном отношении среди всех погибших военнослужащих наибольшая доля приходится на русских — 5,7 миллиона (66,4 % погибших), украинцы составляли 1,4 миллиона (15,9 %), белорусы — 253 тысячи (2,9 %), татары — 188 тысяч (2,2 %), евреи — 142 тысячи (1,6 %), казахи — 125 тысяч (1,5 %), узбеки — 118 тысяч (1,4 %), другие народы СССР — 8,1 процента [37].

В сражениях с немецко-фашистскими захватчиками погибли, умерли от ран и болезней, пропали без вести и попали в плен 1023,1 тысячи офицеров Советской Армии и Военно-Морского Флота (35 % от общего числа офицеров, состоявших на военной службе в кадрах Вооруженных Сил в период войны). Среди них 416 генералов и адмиралов, 2502 полковника [38]. Об изменениях в национальном составе генералитета можно судить по следующим данным. В 1940 году среди 802 генералов сухопутных войск было 670 (83,5 %) русских, 50 (6,2 %) украинцев, 40 (5 %) белорусов, 14 (1,7 %) евреев, 5 (0,6 %) латышей, по 4 генерала (0,5 %) насчитывали поляки и татары, по 3 (0,4 %) — армяне и чуваши, по 2 (0,25 %) — литовцы и немцы, по одному генералу (0,12 %) — грузины, мордвины, финны, калмыки, карелы [39]. В период Великой Отечественной войны генералитет пополнился представителями многих других народов СССР. По данным на 15 мая 1944 года, из 2952 генералов Красной Армии (без находившихся на службе в ВМФ, НКВД, НКГБ, «Смерш» и работавших в гражданских наркоматах, где числилось еще 495 генералов и адмиралов) русские по национальности составляли 2272 человека (77 %), украинцы — 286 (9,7 %), белорусы — 157 (5,3 %), евреи — 102 (3,5 %), армяне — 25 (0,85 %), латыши — 19 (0,8 %), поляки — 17 (0,6 %), грузины и татары — по 12 (0,4 %), осетины — 9 (0,3 %), литовцы — 8 (0,2 %), азербайджанцы и эстонцы — по 5 (0,17 %), мордвины и чуваши — по 4 (0,14 %), испанцы и финны — по 3 (0,1 %), калмыки — 2 (0,07 %), казахи, караимы, коми, марийцы, немцы, узбеки, черкесы — по одному человеку (0,034 %) [40].

Удельный вес русских в рядах сражающихся был особенно велик в самый трудный период войны. Это заставляло руководство страны чаще обращаться как к наиболее вдохновляющим — исконным стремлениям и ценностям русского народа, к его историческим корням и самобытным традициям. В пропаганде перестали делать особый упор на принцип классового интернационализма. Утверждению этих тенденций способствовала смена руководства Главного политического управления Красной Армии, произошедшая весной 1942 года. Патриота-интернационалиста Л.З. Мехлиса на ответственном посту начальника Главного политуправления РККА сменил А.С. Щербаков, имевший стойкую репутацию патриота-государственника. Нова-

ции в деятельности важнейшего военно-политического ведомства выразились в начавшейся вскоре «очистке» от евреев и укреплении новыми кадрами Главного политуправления, политуправлений фронтов, редакции главного печатного органа советских Вооруженных Сил — «Красной звезды». В июле 1943 года был снят с поста редактора газеты Д.И. Ортенберг [41].

В 1942 году была начата работа по замене «Интернационала» патриотическим гимном. Роспуск Коминтерна в мае 1943 года ускорил работу над созданием гимна, в котором надо было отразить исторический путь народов страны, а не борьбу международного пролетариата. С начала 1944 года официальные торжественные мероприятия и ежедневные передачи советского радио начинались с исполнения гимна о нерушимом союзе республик, сплоченных навеки Великой Русью. В основу гимна была положена величественная музыка А.В. Александрова с ее устремленностью и призывом к подвигу, так необходимыми сражающейся стране.

Огромную вдохновляющую роль сыграло учреждение орденов в честь Александра Невского, Суворова, Кутузова (июль 1942 года), позднее, в октябре 1943 года, — ордена Богдана Хмельницкого (для воодушевления украинцев в их борьбе за изгнание оккупантов, за свою национальную будущность), орденов и медалей Ушакова и Нахимова (март 1944 года). В январе 1943 года Советской армии были возвращены традиционная форма русской военной одежды с погонами, офицерские звания. Учреждались Суворовские и Нахимовские училища по образцу старых кадетских корпусов [42]. На фронте и в тылу пропагандистская работа организовывалась на основе директивы о воспитании советского патриотизма на примерах героического прошлого русского народа. Практическим пособием в проведении этой работы стала книга «Героическое прошлое русского народа», изданная массовым тиражом в августе 1943 года. В октябре 1944 года на самом высоком уровне рассматривался (был подготовлен соответствующий проект Указа Президиума Верховного Совета СССР) вопрос об официальном разрешении военнослужащим носить полученные еще в Первую мировую войну солдатские Георгиевские кресты. Были задуманы ордена, носящие имена Дениса Давыдова (для награждения партизан), Николая Пирогова (для награждения офицеров-медиков). Для гражданских лиц проектировался орден Михаила Ломоносова, а также медали, носившие имена Чернышевского, Павлова, Менделеева. Известны и проектные рисунки советского ордена «Петр Великий» [43]. Проекты остались не осуществленными, видимо, из-за отсутствия острой необходимости в дальнейшем поощрении «националистической» тенденции в наградном деле.

Вынужденное апеллирование властей к национальным чувствам русского народа имело не только положительное значение. Негативным следствием такой апелляции было провоцирование среди некоторых представителей неславянских национальностей вопроса: во имя чего воевать, приносить в жертву свою жизнь, если война направлена против русских? Выражение таких настроений, нежелание участвовать в сражениях, как отмечают фронтовики, тоже имело место и «приобретало самый разнообразный характер». Участившееся почитание русских как «старших братьев», а затем и «руководящей нации» в республиках вызывало не только смешанную, но и «исключительно отрицательную реакцию» [44].

В мае 1943 года, когда события на фронте для советской стороны вновь повернулись к худшему, а второй фронт еще не был открыт, руководство ВКП(б) пошло на принятие одного из самых сенсационных за годы войны решений. Был распущен Коминтерн, известный всему миру как «штаб мировой революции». Такая идея впервые была выдвинута еще в апреле 1941 года. Тогда она мыслилась как разменная карта в торге с Гитлером. На этот раз важно было как можно скорее добиться укрепления союзнических отношений с западными капиталистическими странами ради расширения их военной помощи советскому народу. Между тем эти отношения в мае 1943 года совсем не удовлетворяли СССР, причем настолько, что советские послы М.М. Литвинов и И.М. Майский были отозваны из столиц США и Великобритании.

О предстоящем роспуске Коминтерна было объявлено в прессе 15 мая, в самом начале Вашингтонской конференции Ф. Рузвельта и У. Черчилля, от которой зависело, будет ли открыт в 1943 года второй фронт. Объявление было положительно воспринято в странах Запада, особенно в США, и привело к укреплению отношений этих стран с Советским Союзом.

При обсуждении постановления о роспуске Коминтерна на заседании Политбюро ЦК ВКП(б) 21 мая было отклонено предложение М.И. Калинина сохранить эту организацию и перенести центр ее деятельности в одну из западных стран. Отстаивая необходимость роспус-

ка, Сталин говорил: «Опыт показал, что и при Марксе, и при Ленине, и теперь невозможно руководить рабочим движением всех стран мира из одного международного центра. Особенно теперь, в условиях войны, когда компартии в Германии, Италии и других странах имеют задачи свергнуть свои правительства и проводить тактику пораженчества, а компартии СССР, Англии и Америки и другие, наоборот, имеют задачи всемерно поддерживать свои правительства для скорейшего разгрома врага. Есть и другой мотив для роспуска КИ (Коминтерн. — А.В.), который не упоминается в постановлении. Это то, что компартии, входящие КИ, лживо обвиняются, что они являются якобы агентами иностранного государства, и это мешает их работе среди широких масс. С роспуском КИ выбивается из рук врагов этот козырь». Сталинское «якобы» было весомым аргументом. Принимался во внимание и довод старейшего члена Исполнительного Комитета Коммунистического Интернационала В. Коларова, который утверждал, что Коминтерн «давно перестал быть на деле руководящим органом… Существует СССР, этот новый фактор такой огромной силы, что Коминтерн является архаизмом. Коминтерн был создан в момент революционной бури, но надежды на быструю революцию не оправдались» [45].

С 1943 года получило известность сталинское суждение, во многом определившее последующую национальную политику: «Необходимо опять заняться проклятым вопросом, которым я занимался всю жизнь, но не могу сказать, что мы его всегда правильно решали… Это проклятый национальный вопрос… Некоторые товарищи еще недопонимают, что главная сила в нашей стране — великая великорусская нация… Некоторые товарищи еврейского происхождения думают, что эта война ведется за спасение еврейской нации. Эти товарищи ошибаются, Великая Отечественная война ведется за спасение, за свободу и независимость нашей Родины во главе с великим русским народом» [46].

Сугубо прагматическими соображениями было вызвано широко разрекламированное решение Пленума ЦК ВКП(б) от 27 января 1944 года «о расширении прав союзных республик в области обороны и внешних сношений». Решение было связано с предстоящей организацией ООН и предложениями Министерства иностранных дел добиваться включения в состав ООН всех 16 советских республик. Попытаться сделать это можно было, придав (хотя бы символически) больше прав, самостоятельности, суверенности союзным республикам, которые стали бы такими же субъектами мирового сообщества, какими являлись британские доминионы (Канада, Южно-Африканский союз, Австралия, Новая Зеландия) и колония (Индия). В расчете на это были приняты указы Верховного Совета СССР о преобразовании союзных наркоматов обороны и иностранных дел в союзно-республиканские.

Необходимость предложенных мер мотивировалась результатами политического, экономического и культурного роста союзных республик. Подчеркивалось: «В этом нельзя не видеть нового важного шага в практическом разрешении национального вопроса в многонациональном советском государстве, нельзя не видеть новой победы нашей ленинско-сталинской национальной политики». Конституция СССР была дополнена статьей 18: «Каждая союзная республика имеет право вступать в непосредственные сношения с иностранными государствами, заключать с ними соглашения и обмениваться дипломатическими и консульскими представителями». Республики получили конституционное право иметь самостоятельные воинские формирования. Истинные цели просматривались в заявлении Молотова на Пленуме ЦК: «Это, очевидно, будет означать увеличение рычагов советского воздействия в других государствах. Это будет также означать, что участие и удельный вес представительства Советского Союза в международных органах, конференциях, совещаниях, международных организациях усилится» [47].

Однако на практике в это время наблюдалась тенденция прямо противоположного характера. Нападение Германии, Румынии, Венгрии, Италии, Финляндии на СССР сразу же обострило подозрения в отношении соответствующих этнических групп советского населения в том, что враг может быстрее всего найти пособников именно в этой среде. Например, уже в июле 1941 года НКВД СССР указывал на «нецелесообразность оставления в данное время на территории Карело-Финской Республики трудопоселенцев-немцев», выселенных в эти края в 1932—1933 годах из приграничной полосы УССР [48]. Подозрения были небезосновательными, и при первых реальных фактах пособничества врагу превращались в жесткие властные распоряжения. 3 августа 1941 года Сталин получил телеграмму из Вознесенска, городка на реке Южный Буг, северо-восточнее Одессы. Командование Южного фронта докладывало: «1. Военные дей-

ствия на Днестре показали, что немецкое население стреляло из окон и огородов по отходящим нашим войскам. Установлено также, что вступающие фашистско-немецкие войска в немецкой деревне 1.8.41 г. встречались хлебом-солью. На территории фронта имеется масса населенных пунктов с немецким населением. 2. Просим дать указания местным органам власти о немедленном выселении неблагонадежных элементов». На бланке шифротелеграммы появилась резолюция: «*Т-щу Берия.* Надо выселить *с треском.* И. Ст[алин]» [49].

В конце августа 1941 года, с приближением гитлеровских войск к районам основного расселения советских немцев, были приняты решения, определившие советскую политику по отношению ко всем родственным противнику этническим группам. 27 августа нарком НКВД, ссылаясь на Постановления СНК СССР и ЦК ВКП(б), издал приказ подготовить и провести 3—20 сентября 1941 года переселение немцев из Республики немцев Поволжья, Саратовской и Сталинградской областей. Приказывалось перед началом операции арестовать выявленный «антисоветский элемент», далее «совместно с партийно-советским активом провести разъяснительную работу и предупредить переселяемых, что в случае перехода на нелегальное положение отдельных членов остальные члены семей будут репрессированы в уголовном порядке», отказывающихся выезжать к месту расселения «арестовывать и перевезти на место расселения в принудительном порядке» [50]. 29 августа Молотов, Маленков, Косыгин, Жданов в донесении на имя Сталина докладывали: «Нами принято решение о немедленном переселении из пригородов Ленинграда немецкого и финского населения в количестве 96 000 человек». Они просили утвердить это решение и возложить организацию переселения на НКВД [51]. И уже 30 августа последовал приказ НКВД о том, чтобы начать 31 августа и закончить 7 сентября 1941 года переселение из пригородов Ленинграда в Казахскую ССР немцев и финнов [52]. 31 августа было принято постановление Политбюро ЦК ВКП(б) «О немцах, проживающих на территории Украинской ССР», утверждавшее еще одно предложение НКВД. В постановлении говорилось: «1) немцев, состоящих на учете как антисоветский элемент, арестовать; 2) остальную часть трудоспособного мужского населения в возрасте от 16 до 60 лет НКО мобилизовать в строительные батальоны и передать НКВД для использования в восточных областях СССР» [53].

В 1942 году появился ряд решений, отягчавших жизнь значительной части немцев, выселенных ранее в глубокий тыл. 10 января Государственный Комитет Обороны (ГКО) предписал «всех немцев-мужчин в возрасте от 17 до 50 лет, годных к физическому труду, выселенных в Новосибирскую и Омскую области, Красноярский и Алтайский края и Казахскую ССР, мобилизовать в количестве 120 000 человек в рабочие колонны на все время войны» [54] и направить их на лесозаготовки, на строительство заводов и железных дорог. В октябре было принято постановление о дополнительной мобилизации немцев для народного хозяйства, в соответствии с которым мобилизации подлежали немецкие мужчины в возрасте от 15—16 лет до 51—55 лет и женщины в возрасте от 16 до 45 лет включительно. 14 октября январское постановление ГКО, касавшееся немцев, было распространено на проживавших в СССР румын, венгров, итальянцев, финнов [55]. Рабочие колонны пополнялись также за счет представителей этих национальностей, призванных в первые месяцы войны в Красную Армию. По приказу командования РККА от 3 апреля 1942 года все представители «неблагонадежных» национальностей, находившиеся в действующей армии, изымались из ее рядов и переводились в рабочие колонны НКВД [56].

Подозрение и недоверие со стороны руководства страны в годы войны испытали на себе и другие народы СССР. Стойкую обиду вызывали откровенно пренебрежительные оценки вклада народов в общие усилия по отражению фашистской агрессии. Так, в беседе 3 декабря 1941 года с главой польского эмигрантского правительства В. Сикорским в присутствии генерала В. Андерса, польского посла С. Кута и В.М. Молотова Сталин плохо отозвался о воинской доблести евреев, сказав, что они — «паршивые солдаты». Получившее огласку высказывание, естественно, было расценено как антисемитское [57]. Оскорбительно прозвучали, по мнению некоторых историков, слова Сталина, сказанные в конце зимы 1941/42 года в связи с докладом Е.А. Щаденко о сложности пополнения частей из многих национальных республик, где почти не было обученных национальных кадров, прошедших действительную военную службу: «Вы говорите, что некоторые национальные кадры плохо воюют. А что вы хотите?! Те народы, которые десятилетиями откупались от воинской повинности и у которых никогда не было своей военной интеллигенции, все равно не будут хорошо воевать, не могут хорошо воевать при том по-

ложении, которое исторически сложилось» [58]. Отмечается недопустимость отношения к национальным кадрам начальника Главного политического управления РККА Л.З. Мехлиса в бытность его представителем Ставки Верховного Главнокомандования на Крымском фронте. В переговорах со Ставкой и Генеральным штабом он неоднократно отмечал низкие морально-боевые качества ряда дивизий, укомплектованных армянами и азербайджанцами, требовал «очистить войска от кавказцев», комплектовать направляемые фронту пополнения «обученными русскими» и своей властью производил изъятие русских и украинцев из соединений, формируемых в этот период в Закавказье, чтобы пополнить ими войска Крымского фронта. При призыве военнообязанных на территории Северо-Кавказского военного округа приказом НКО от 28 июля 1942 года было наложено вето на контингенты призывников «горских национальностей» из Чечено-Ингушской и Кабардино-Балкарской АССР [59]. К сожалению, обижающие оценки и решения в ряде случаев были не так уж несправедливы. Иначе было бы трудно объяснить выпуск постановлений ГКО от 13 октября 1943 года и 25 октября 1944 года, в соответствии с которыми не производился призыв в Вооруженные Силы представителей коренного населения Средней Азии, Закавказья, Северного Кавказа [60].

Особую тревогу властей вызывала обстановка, складывавшаяся на Северном Кавказе. В 1940 году началось восстание в Чечено-Ингушетии, которое возглавил бывший слушатель Коммунистического университета в Москве Хасан Исраилов (Терлоев). В феврале восставшие овладели частью Шатоевского района. На национальном съезде в Галанчоже было создано «Временное Народное революционное правительство Чечено-Ингушетии» во главе с Исраиловым. Окончание войны в Финляндии ослабило движение, восставшие понесли несколько поражений, однако часть горной Чечни осталась во власти временного правительства. Созданной Исраиловым Объединенной партии кавказских братьев (ОПКБ), к ноябрю 1941 года присягнули на верность почти 5 тысяч человек [61].

«Партия кавказских братьев» имела исполнительный комитет из 33 человек и Оргбюро из 9 человек. Согласно «Временной программе» этой организации основными направлениями ее деятельности были проведение повсеместных вооруженных восстаний и столкновений с отрядами НКВД, организация дезертирства из Красной Армии [62], работа по уничтожению колхозного строя, организация террористических актов над представителями Советской власти, разрушение коммуникаций, захват населенных пунктов, оказание помощи немецким десантам по выполнению ими заданий командования германской армии [63].

В феврале 1942 года, когда немецкий фронт был в 500 километрах от Чечено-Ин-гушетии, в Шатое и Итум-Кале поднял восстание бывший прокурор республики Майрбек Шерипов, брат известного руководителя большевиков Чечни в 1917 году. Объединившись, обе восставшие группировки реорганизовали повстанческое правительство, создали объединенный военный штаб, совершали рейды на органы Советской власти и на колхозы. Весной 1942 года советская авиация дважды подвергала бомбардировке повстанческие аулы. В некоторых из них убитых было больше, чем оставшихся в живых.

С приближением фронта к Кавказу временное правительство Чечено-Ингушетии в июне 1942 года выпустило воззвание, в котором говорилось, что кавказские народы ожидают немцев как гостей и в случае признания независимости Кавказа окажут им гостеприимство. Нарком внутренних дел Чечено-Ингушетии С. Албогачиев в августе 1942 года доносил руководителю НКВД СССР, что в республике действует Чечено-Горская национал-социалисти-ческая партия, которая интенсивно готовит восстание в горных районах с целью свержения Советской власти. В донесениях в МВД СССР отмечалось, что в обнаруженных списках по-встанческой организации по 20 аулам Итум-Каленского, Галанчожского, Шатоевского районов числилось 6540 человек [64] (для сравнения: на начало октября 1942 года во всех сельских районах республики насчитывался 2041 коммунист) [65].

В августе — сентябре 1942 года фашисты забросили в республику 4 диверсионные группы (76 человек). Возглавлял десант бывший офицер царской армии, капитан абвера Осман Губе (Саиднуров), аварец, сын владельца мануфактурной лавки и кандидат на роль начальника политической полиции на Северном Кавказе в случае победы немцев. Группы имели целью устроить саботаж в тылу, взрывать мосты, дезорганизовывать снабжение, формировать банды, в конечном счете, как показывал на допросе арестованный в январе 1943 года О. Губе, захватить

власть в Пригородном, Галанчожском и Галашкинском районах. Кстати, он удивлялся недовольству чеченцев и ингушей, которые, по его четырехмесячным наблюдениям, при Советской власти жили «гораздо лучше, чем в дореволюционной России… что бросалось в глаза мне, вспоминавшему тяжелые условия и постоянные лишения, в которых обреталась в Турции и Германии горская эмиграция» [66].

С 3 августа 1942 года по 20 января 1943 года действовал Карачаевский национальный комитет, созданный лидерами «сил сопротивления советам». Комитет активно вел работу по вербовке агентуры и бандформирований. Они осуществляли террористические акты, подрыв хозяйства, включались в полицейский аппарат, организовали в январе 1943 года восстание в Учкулановском районе. На территории Кабардино-Балкарии, оккупированной в августе 1942 года, в 1943 году действовали 44 террористические антисоветские группы [67].

По данным отдела борьбы с бандитизмом НКВД СССР, в 1941—1943 годах были ликвидированы по Союзу СССР 7163 повстанческие группы общей численностью 54 130 человек, из них на Северном Кавказе — 963 группы (13,5 %), насчитывавшие 17 563 человека (32,5 %) [68]. Лидирование Северного Кавказа в антисоветском повстанческом движении явилось одним из доводов в пользу Постановления ГКО от 31 января 1944 года о депортации чеченцев и ингушей и ликвидации Чечено-Ингушской АССР. За годы войны это был уже четвертый случай ликвидации советского национально-государственного образования (в 1941 году были выселены немцы Поволжья, в 1943 году карачаевцы и калмыки).

Тяготы войны, утраты и лишения оживили религиозные настроения многонационального советского народа — он открыто потянулся к церкви. Власть высоко ценила патриотическую деятельность последней по сбору денежных средств и вещей для нужд фронта и делала все новые и новые шаги к признанию ее важной роли, в первую очередь Русской Православной церкви. Ей была отдана типография Союза воинствующих безбожников, в которой была напечатана большая книга «Правда о религии в России» (М., 1942). В книге говорилось о полной свободе религии в СССР, отмечался традиционный патриотизм Православной церкви, подчеркивалась тесная связь между русским народом и его церковью, говорилось о необходимости обращения к Богу, так как только Его помощь может обеспечить победу. Советскую кинохронику, посвященную победам Красной Армии в битве под Москвой в декабре 1941 года, открывали немыслимые еще недавно кадры: колокольный звон московских церквей; крестный ход, возглавляемый православным духовенством в полном облачении с высоко поднятыми крестами; встречи армейских колонн в освобожденных городах местными жителями с иконами; солдаты, осеняющие себя крестным знамением и прикладывающиеся к святым образам; освящение танковой колонны, построенной на пожертвования верующих.

Весной 1942 года власти впервые способствовали организации религиозного празднования Пасхи. 2 ноября 1942 года один из трех высших иерархов Русской Православной церкви, митрополит Николай (Б.Д. Ярушевич) был включен в Чрезвычайную государственную комиссию по установлению и расследованию злодеяний немецко-фашистских захватчиков. Большое значение имело также и то, что руководство церкви осуждало представителей духовенства, сотрудничавших с оккупантами. В частности, возглавившего в августе 1941 года автономную Украинскую Православную церковь архиепископа Алексия (А. Громадский), белорусского архиепископа Филофея (В.Е. Нарко) и других иерархов церкви. 22 сентября 1942 года Местоблюститель Патриаршего престола запретил священнослужение митрополиту Виленскому и Литовскому, экзарху Латвии и Эстонии Сергию (Д.Н. Воскресенский), считавшемуся до недавних пор вторым по влиянию епископом в Московской патриархии [69]. Это не могло не сокращать общих масштабов коллаборационизма на оккупированных территориях.

4 сентября 1943 года состоялась встреча Сталина с митрополитами Сергием, Алексием и Николаем, во время которой был очерчен круг неотложных вопросов и решений для нормализации государственно-церковных отношений в СССР. Сразу же после встречи патриархии был передан особняк, занимаемый ранее германским послом. 8 сентября был созван Архиерейский собор для избрания патриарха, престол которого пустовал со дня смерти патриарха Московского и всея России Тихона (В.И. Беллавин). 12 сентября 1925 года Архиерейский собор в составе 19 иерархов избрал митрополита Московского Сергия новым Патриархом Московским и всея Руси. На Соборе было объявлено об образовании совещательного органа при патриархе — Свя-

щенного синода. Собор принял актуальный для военного времени документ, в котором говорилось, что «всякий виновный в измене общецерковному делу и перешедший на сторону фашизма как противник Креста Господня да числится отлученным, а епископ или клирик — лишенным сана». Не менее значимым было обращение Собора к христианам всего мира с призывом «объединиться во имя Христа для окончательной победы над общим врагом» [70].

По мере освобождения советских земель от оккупантов в лоно Русской Православной церкви возвратились монастыри и храмы, в большом количестве открытые по разрешению немецких оккупационных властей в целях противопоставления их Советской власти. Всего за три года на занятой гитлеровцами территории было восстановлено около 9400 церквей, более 40 процентов от их числа до революции [71]. Религиозная свобода допускалась оккупантами, в принципе враждебными всякой форме христианства, временно. В последующем, как писал идеолог нацизма А. Розенберг, христианский крест должен был быть изгнан из всех церквей и заменен единственным символом — свастикой. Однако первый этап религиозной политики гитлеровцев на оккупированной территории оказал существенное влияние на государственно-церковные отношения в СССР.

Кульминацией признания роли и авторитета церкви стало проведение 31 января — 2 февраля 1945 года Поместного собора Русской Православной церкви, созванного в связи со смертью патриарха Сергия. В работе Собора участвовали 41 архиепископ и епископ, 126 протоиереев приходского духовенства, а также делегации семи автокефальных церквей, что позволяло проводить параллели с Вселенским собором, не созывавшимся несколько столетий. Собор принял «Положение об управлении Русской Православной церкви», которым Московская патриархия руководствовалась до 1988 года, и избрал тринадцатым патриархом Московским и всея Руси ленинградского митрополита Алексия (С.В. Симанский), возглавлявшего Русскую Православную церковь в течение последующих 25 лет [72].

Урегулирование государственно-церковных отношений в годы войны распространилось и на другие религиозные объединения. Постановлением правительства от 19 мая 1944 года был образован Совет по делам религиозных культов при СНК СССР. В его функции входило взаимодействие между Совнаркомом и руководителями неправославных конфессий. В годы войны в дополнение к Духовному управлению мусульман, которое находилось в Уфе, были созданы еще три самостоятельных управления: Средней Азии (г. Ташкент), Закавказья (г. Баку) и Северного Кавказа (г. Буйнакск). Управления занимались патриотическим воспитанием мусульман, собирали средства для семей фронтовиков и на постройку боевой техники, призывали верующих к перевыполнению плановых заданий, формировали положительный образ страны в мире [73].

К концу войны в СССР действовало 10 547 православных церквей и 75 монастырей, в то время как перед началом Второй мировой войны было около 380 церквей и ни одного монастыря. Размах и интенсивность религиозного возрождения в СССР в годы войны позволяют говорить об этом времени как о «втором крещении Руси» [74]. Открытые церкви стали новыми центрами русского национального самосознания. Христианские ценности (в частности, презрение к миру вещей и денег) становились важнейшим элементом национальной идеологии и культуры. Некоторые исследователи неодобрительно пишут о войне как о времени, когда была осуществлена «наиболее важная националистическая реформа — полная легализация Русской Православной церкви» [75]. На наш взгляд, более точно происходившие тогда процессы выразил митрополит Иоанн (И.М. Снычев), полагавший, что отступление богоборческой власти в войне с церковью и сталинский тост за русский народ подводили «окончательную черту под изменившимся самосознанием власти, сделав патриотизм наряду с коммунизмом официально признанной опорой государственной идеологии» [76].

Любовь к Родине, ненависть к врагу, вера в победу, патриотизм и героизм советского народа были ведущими темами произведений литературы и искусства. Советская литература еще до начала Великой Отечественной войны, по словам А. Толстого, «от пафоса космополитизма, а порою и псевдоинтернационализма — пришла к Родине» [77]. Война многократно усилила эту патриотическую тенденцию в публицистике и всей художественной культуре. Публицистика А. Толстого, М. Шолохова и И. Эренбурга, лирика К. Симонова, А. Суркова и А. Твардовского, симфонии С. Прокофьева и Д. Шостаковича, песни А. Александрова, Б. Мокроусова и В. Со-ловьева-Седого, картины С. Герасимова и П. Корина поднимали моральный дух советских граждан, развивали

чувство национальной гордости, укрепляли веру в победу.

Воспитание у советских людей чувства ненависти и мести средствами публицистики, кино, всей системой политико-воспитательной работы, особенно поощряемое на первых этапах войны и выраженное в призывах «Смерть немецким оккупантам!», «Убей немца!», имело свои пределы. На заключительном этапе была дана установка на сдерживание крайностей с тем, чтобы ненависть к врагу не вылилась во всеобщую слепую ярость по отношению ко всему немецкому народу [78].

Имело свои границы и отступление в духе «националистического НЭПа». В 1944 году в ЦК ВКП(б) состоялось совещание историков [79], на котором осуждались крайности, идущие как по линии очернения прошлого русского народа, преуменьшения его роли в мировой истории (А.М. Панкратова, М.В. Нечкина, Н.Л. Рубинштейн и др.), так и по линии сползания на позиции «великодержавного шовинизма» и «квасного патриотизма» (Х.Г. Аджемян, Б.Д. Греков, А.В. Ефимов, Е.В. Тарле и прочие). В одном из проектов постановления по итогам совещания отмечалось, что в работах «ряда историков, особенно Яковлева и Тарле, проявляются настроения великодержавного шовинизма, обнаруживаются попытки пересмотреть марксистско-ленинское понимание русской истории, оправдать и приукрасить реакционную политику царского самодержавия, противопоставить русский народ другим народам нашей страны». А.И. Яковлев на заседании 7 января 1944 года в Наркомпросе высказал смелую мысль: «Мне представляется необходимым выдвинуть на первый план мотив русского национализма. Мы очень уважаем народности, вошедшие в наш Союз, относимся к ним любовно. Но русскую историю делал русский народ. И, мне кажется, что всякий учебник о России должен быть построен на этом лейтмотиве… Этот мотив национального развития, который так блистательно проходит через курс истории Соловьева, Ключевского, должен быть передан всякому составителю учебника… Мы, русские, хотим истории русского народа, истории русских учреждений, в русских условиях». Это заявление было осуждено как «явное проявление великодержавного пренебрежительного отношения к нерусским народам» [80]. Были отвергнуты предложения о включении в число исторических героев А.А. Брусилова, А.М. Горчакова, А.П. Ермолова, М.И. Драгомирова, К.П. Кауфмана, М.Д. Скобелева, М.Г. Черняева и других выдающихся военных и государственных деятелей дореволюционной России.

Еще более жестким было осуждение «националистических проявлений» в других республиках. 31 января 1944 года Сталин принял личное участие в обсуждении киноповести А.П. Довженко «Украина в огне». Он осудил повесть за то, что в ней «ревизуется ленинизм», «нет ни одного слова о Ленине», не разоблачаются петлюровцы и другие предатели украинского народа, изображается, будто колхозный строй убил в людях национальную гордость, в то время как «именно Советская власть и большевистская партия свято хранят исторические традиции и богатое культурное наследство украинского народа и всех народов СССР и высоко подняли их национальное самосознание». Сталин негодующе заметил: «Если судить о войне по киноповести Довженко, то в Отечественной войне не участвуют представители всех народов СССР, в ней участвуют только украинцы». Заключение было суровым: повесть является «ярким проявлением национализма, узкой национальной ограниченности». 12 февраля 1944 года решением Политбюро КП(б)У Довженко был снят со всех занимаемых должностей как в государственных учреждениях, так и в общественных организациях [81].

9 августа 1944 года ЦК ВКП(б) принял постановление, осуждающее республиканскую газету «Красная Татария» за принижение роли Красной Армии в борьбе с немецко-фашист-скими захватчиками и «преклонение перед военной мощью, техникой и культурой буржуазных стран». Татарскому обкому партии предлагалось устранить «серьезные недостатки и ошибки националистического характера в освещении истории Татарии (приукрашивание Золотой Орды, популяризация ханско-феодального эпоса об Идегее)» [82]. 27 января 1945 года аналогичное внушение было сделано руководству Башкирской партийной организации. Здесь тоже обнаружились серьезные идеологические просчеты. Было отмечено, что «в подготовленных к печати «Очерках по истории Башкирии», в литературных произведениях «Идукай и Мурадым», «Эпос о богатырях» не проводятся разграничения между подлинными национально-освободительными движениями башкирского народа и разбойничьими набегами башкирских феодалов на соседние народы, недостаточно показывается угнетение трудящихся башкир татарскими и башкир-

скими феодалами, идеализируется патриархально-феодальное прошлое башкир. В пьесе «Кахым-Туря» извращается история участия башкир в Отечественной войне 1812 года, противопоставляются друг другу русские и башкирские воины» [83]. Формулировки были ужесточены на X пленуме правления Союза советских писателей 17 мая 1945 года. Здесь уже говорилось, что в Татарии «поднимали на щит ханско-феодальный эпос об Идегее и делали Золотую Орду передовым государством своего времени». Нечто подобное произошло и в Башкирии с эпосом Карасахал, в котором тоже «извратили историю и впали в идеализацию патриархально-феодального прошлого» [84]. Все это заставляло историков и литераторов впредь быть очень осторожными в проведении грани между «героическим прошлым» народа и «идеализацией» его исторического прошлого, а также принимать во внимание, где геройствовали «славные предки».

Партии пришлось фактически признать и другие изъяны своей политики. Так, в докладной записке Управления пропаганды и агитации ЦК ВКП(б) секретарям ЦК партии от 17 августа 1942 года отмечалось, что «в течение ряда лет во всех отраслях искусства извращалась национальная политика партии». Выразилось это в том, что «в управлениях Комитета по делам искусств и во главе учреждений русского искусства оказались нерусские люди (преимущественно евреи)». Подобные «извращения» были обнаружены в Большом театре Союза ССР, в Московской государственной консерватории, в отделах литературы и искусства центральных газет. В результате «частичное обновление» руководящих кадров затронуло не только учреждения культуры, но и другие учреждения и ведомства. Однако в годы войны инициатива Управления агитации и пропаганды ЦК ВКП(б) «не привела к каким-то организационным выводам и значительным кадровым перемещениям. Скорее всего, она в данный момент не нашла поддержки у советского вождя и его ближайшего окружения». Никак не сказалась на ситуации в Союзе писателей Украины докладная записка руководителя НКВД Украины на имя Н.С. Хрущева от 27 марта 1943 года о том, что видные деятели украинской культуры А.П. Довженко и Ю.И. Яновский находят ненормальным, когда Союз возглавляет еврей по национальности [85].

Великая Отечественная война в целом была временем решающих уступок национальному сознанию народов СССР, особенно русскому национальному самосознанию. Гимн страны, повсеместно исполнявшийся с 15 марта 1944 года, закреплял новую линию партии в национальном вопросе. Попытки ультраинтернационалистов сузить масштабы уступок военного времени и возвратиться к довоенной программе, лозунгам и методам интернационально-патриотического воспитания не имели успеха. Это продемонстрировало, в частности, совещание историков в ЦК ВКП(б) (май — июль 1944 года), инициированное ревностными историками-марксистами, взращенными в известной школе М.Н. Покровского. Уступки русскому национальному сознанию были сохранены, а позже, в период борьбы с «низкопоклонством перед Западом» и «космополитизмом», в какой-то мере и расширены.

К концу войны со всей остротой встала проблема репатриации на родину пяти миллионов советских граждан («перемещенных лиц», включая военнопленных, «восточных рабочих», узников концлагерей, военнослужащих в немецких формированиях и пр.), оказавшихся за пределами СССР и оставшихся в живых. Сталинское руководство опасалось, что длительное бесконтрольное пребывание советских людей за границей повлияло на их мировоззрение и политические настроения. «Контраст между уровнем жизни в Европе и у нас, контраст, с которым столкнулись миллионы воевавших людей, — писал К.М. Симонов, — был нравственным и психологическим ударом, который не так легко было перенести нашим людям, несмотря на то, что они были победителями в этой войне» [86]. Этот контраст мог стать основой «низкопоклонства перед Западом», распространения которого среди советских людей очень опасались во властных структурах страны. Им же была порождена особая настороженность властей к согражданам, побывавшим в годы войны в капиталистических странах Европы.

Этапом возвращения к родным домам для всех этих лиц стали сборно-пересыльные пункты Наркомата обороны и проверочно-фильтрационные пункты НКВД (для гражданских лиц), специальные запасные части военных округов (для военнопленных — бывших военнослужащих Красной Армии). Выявленные в результате проверки «преступные элементы» (служившие у немцев), а также лица, «внушающие подозрение», направлялись в проверочно-фильтрационные лагеря НКВД. Из 1836 тысяч вернувшихся из плена около миллиона было направлено в Красную Армию для дальнейшего прохождения службы, 600 тысяч — для работы в промыш-

ленности в составе рабочих батальонов НКО и 339 тысяч как скомпрометировавших себя в плену — в лагеря НКВД [87].

Следствием войны явились вооруженные антисоветские националистические организации на территориях, вошедших в состав СССР незадолго до ее начала, главным образом в Западной Украине и Прибалтике. Сотрудничавшие ранее с гитлеровцами и сражавшиеся в одних рядах с ними против Красной Армии националисты и после их ухода продолжили вооруженную борьбу с Советской властью. С марта 1944 года развернулись акции НКВД по подавлению отрядов Организации украинских националистов (ОУН) и Украинской повстанческой армии (УПА) на Западной Украине, в ходе которых члены этих отрядов часто уничтожались вместе с семьями, сочувствующие им жители подвергались депортации. Только с февраля по октябрь 1944 года было уничтожено более 44 тысяч, взято в плен более 37 тысяч, выселено из городов и сел и отправлено в ссылку около 100 тысяч украинских националистов (оуновцев). В Литве, где действовало множество повстанческих отрядов под эгидой Литовского национального фронта, к 1 марта 1945 года было проведено 2257 карательных операций и, по официальным данным, ликвидировано 17 тысяч бандитских групп, захвачено более 10 тысяч бандитов, арестовано более 31 тысячи человек. Сражения с националистами велись на Украине и в Прибалтике до конца войны и еще многие годы после ее окончания [88].

Трагическим наследием Великой Отечественной войны стала депортация в Казахстан, Сибирь и другие восточные районы населения из ряда национальных регионов. По данным НКВД СССР на начало октября 1945 года, спецпоселенцев в стране насчитывалось 2 230 500 человек. Среди них были немцы (687,3 тысячи), чеченцы и ингуши (405,9 тысячи), крымские татары, греки, болгары, армяне (195,2 тысячи), турки, хемшины, курды (88,8 тысячи), калмыки (80,3 тысячи), карачаевцы (60,1 тысячи), балкарцы (33,1 тысячи), оуновцы (20,8 тысячи). Значительную часть спецпоселенцев (608,8 тысячи человек, или 27,3 процента их общего числа) составляли бывшие кулаки [89]. Причиной депортаций военного времени были повышенная готовность населения некоторых национальных регионов к пособничеству оккупантам или подозрения в этом (немцы, ингерманландцы и финны, выселенные в 1941 году; карачаевцы и калмыки — в 1943 году, чеченцы, ингуши, балкарцы, крымские татары — в 1944 году). В этих случаях депортации носили карательный или превентивный характер. Другие народы были выселены за то, что имели несчастье жить в приграничных районах, рискующих стать новым театром военных действий (курды, турки-месхетинцы в 1944 году). Выселение мусульманских народов Кавказа и Крыма было во многом связано с напряженными отношениями между СССР и Турцией во время Второй мировой войны, а также с пантуранистскими планами турецких националистов, получавших одобрение со стороны гитлеровской Германии. Главной причиной депортаций были соображения военно-стратегического характера, что, конечно, не извиняет беззакония.

В годы войны большие и невосполнимые утраты несли все народы СССР. При этом потери граждан России составили 71,3 процента от общих демографических потерь Вооруженных сил страны [90]. Демографические потери СССР (26,6 миллиона человек) в 2,2 раза превышали потери Германии и ее сателлитов (11,9 миллиона человек). Столь существенная разница объясняется геноцидом гитлеровцев в отношении гражданского населения на оккупированной территории, унесшим жизни 17,9 миллиона человек. Соотношение между советскими и немецкими безвозвратными потерями составляет 1,3:1. Во многом это связано с тем, что число военнопленных, погибших в нацистских лагерях (более 2,5 миллиона человек из 4,6 миллиона), в пять с лишним раз превышает число военнослужащих противника, умерших в советском плену (420 тысяч человек из 4,4 миллиона человек) [91]. К примеру, из более 55 тысяч советских евреев, попавших в плен к гитлеровцам [92], в живых остались только 4457 человек [93], другие стали жертвой Холокоста. Сражавшимся на стороне Германии и попавшим в советский плен 10 172 евреям подобная участь не грозила [94]. Общая их численность, шедших вместе с гитлеровцами покорять народы СССР, превышала число евреев, участвовавших в партизанской борьбе с оккупантами на территории СССР (17,5 тысячи человек) [95]. Всего, по данным израильской газеты «Вести», в составе гитлеровской армии на фронтах Второй мировой войны воевало 150 тысяч еврейских солдат и офицеров [96].

Своеобразным подведением итогов войны и основой послевоенной пропагандистской кампании по воспитанию народов СССР в духе советского патриотизма стало выступление Ста-

лина на приеме в Кремле в честь командующих войсками Красной Армии 24 мая 1945 года. В знаменитом тосте «за здоровье русского народа» в сущности признавалось, что победа была достигнута не только за счет преимуществ социалистического строя, «морально-политического единства советского народа», но прежде всего за счет патриотизма русского народа. В этом выступлении было провозглашено, что русский народ «является наиболее выдающейся нацией из всех наций, входящих в состав Советского Союза», что он заслужил в войне «общее признание как руководящей силы Советского Союза». Были отмечены не только «ясный ум» народа, но и такие его качества, как стойкий характер и терпение, доверие правительству в моменты отчаянного положения, готовность идти на жертвы [97].

Политика и патриотическое воспитание с опорой на эти качества таили определенную опасность окрашивания их в цвета русского национализма и великодержавия. Некоторые усматривали проявление национализма уже в самом сталинском тосте, выделявшем в многонациональном советском народе только одну «выдающуюся» нацию. Это не могло не вызывать обеспокоенности за будущность национального развития у представителей других народов страны. К примеру, участник приема в Кремле И.Г. Эренбург был так раздосадован тостом, что даже расплакался [98]. Сталинское выступление явно расходилось с националистическими намерениями всемерно культивировать представления о евреях как народе, больше других пострадавшем от гитлеровского геноцида.

В предисловии к «Черной книге», написанном А. Эйнштейном, утверждалось, что «в процентном отношении еврейский народ потерял больше любого другого народа, испытавшего несчастья недавних лет». Охарактеризовав его как «нацию в формальнополитическом смысле», он требовал, чтобы при организации мира евреям было уделено «особое внимание», в частности, чтобы «за страдания в годы войны они были вознаграждены новыми возможностями эмиграции в Палестину» [99]. Позднее некоторые представители этого народа стали рассматривать трагедию военных лет как «вексель, подлежащий вечному погашению всем остальным человечеством» [100] и кощунственно (в свете приведенных выше цифр) возлагать на руководство СССР и его народы ответственность за Холокост, якобы проявившийся «в отказе принять еврейских беженцев из Германии и оккупированных государств Европы в 1939—1940 годах, а также в том, что не были использованы все силы и средства для… спасения евреев — граждан СССР» [101].

Незадолго до знаменитого приема в Кремле Сталин был ознакомлен с добытой советской разведкой и глубоко возмутившей его стенограммой секретного заседания Совета по международным отношениям, из которой следовало, что, несмотря на демонстрацию дружеских чувств на Ялтинской конференции, в США разрабатываются враждебные в отношении СССР планы на послевоенный период. «Мы бросим все, что мы имеем, все золото, всю материальную помощь или ресурсы на оболванивание и одурачивание людей», — говорил секретарь Совета А. Даллес. Он заверял Г. Трумэна и других высокопоставленных слушателей: «Мы найдем своих единомышленников, своих помощников и союзников в самой России… будем всегда делать главную ставку на молодежь, станем разлагать, развращать, растлевать ее. Мы сделаем из них агентов нашего влияния, космополитов свободного мира» [102]. Все это заставляло с особой настороженностью относиться и к безоглядным поборникам расширения союзнических отношений с Америкой, и к лицам, наиболее податливым к восприятию космополитических воззрений.

Руководители пропагандистского аппарата старались не допустить кривотолков в понимании сталинского тоста. Передовые статьи «Правды» и других изданий разъясняли, что «патриотизм советского, русского народа ничего общего не имеет с выделением своей нации, как «избранной», «высшей», с презрением к другим нациям» [103]. Утверждалось, что русскому народу, «старшему и могучему брату в семье советских народов, довелось взять на себя главную тяжесть борьбы с гитлеровскими разбойниками и он с честью выполнил эту свою великую историческую роль. Без помощи русского народа ни один из народов, входящих в состав Советского Союза, не смог бы отстоять свою свободу и независимость, а народы Украины, Белоруссии, Прибалтики, Молдавии, временно порабощенные немецкими империалистами, не могли бы освободиться от немецко-фашистской кабалы» [104].

Вместе с тем многие советские чиновники продолжали проявлять особую осторожность в отношении русской темы. В сентябре 1945 году журналистка А.Н. Протопопова жаловалась в

письме И.В. Сталину на то, что русскому человеку, по сути дела, возбраняется говорить вслух о своей национальной гордости. Когда она написала статью для «Комсомольской правды» на эту тему, редактор газеты сказал: «Выпячивать русскую национальность было политически нецелесообразно, когда немцы были под Москвой. А сейчас, когда немцы на Украине, это политически вредно. И никто не разрешит». После сталинского тоста она вновь спрашивала редактора, считает ли он по-прежнему, что о воспитании русской национальной гордости нельзя говорить вслух? Ответом было: «Мы не рутинеры, а творческие работники. Тогда были одни указания, а на данном этапе — другие. Но и сейчас заострять этот вопрос нельзя» [105].

Тем не менее, победа в войне и переоценка русского национального фактора в послевоенной внутренней и внешней политике вынуждали именно «заострять» этот вопрос и, в частности, по-новому оценивать вклад русской культуры в культуру народов СССР и мировую. Вызвано это было не только тем, что советские ученые и деятели культуры внесли огромный вклад в усилия Красной Армии по разгрому Германии. По замыслу советских властей культурные достижения России и СССР должны были стать противоядием от возможного низкопоклонства перед культурой Запада, представление о высоком уровне которой в ее повседневных проявлениях составили многие миллионы советских людей, побывавших за годы войны в Европе.

В.М. Молотов, вероятно, хотел более чем кто-либо быть уверенным в правоте своих слов, когда 6 ноября 1947 года говорил: «Наемные буржуазные писаки за рубежом предсказывали во время войны, что советские люди, познакомившись в своих боевых походах с порядками и культурой на Западе и побывав во многих городах и столицах Европы, вернутся домой с желанием установить такие же порядки на Родине. А что вышло? Демобилизованные… взялись с еще большим жаром укреплять колхозы, развивать социалистическое соревнование на фабриках и заводах, встав в передовых рядах советских патриотов». Признавая, что «у нас еще не все освободились от низкопоклонства и раболепия перед Западом, перед западной культурой», Молотов вдохновлялся сам и пытался вдохновить слушателей «историческими словами» Сталина: «Последний советский гражданин, свободный от цепей капитала, стоит головой выше любого зарубежного высокопоставленного чинуши, влачащего на плечах ярмо капиталистического рабства» [106].

Исторический оптимизм советского человека власти стремились питать не только героизмом свершений советского народа в 1917—1945 годах, но и всей многовековой культурой страны. Прославление деятелей отечественной культуры, с именами которых связывались «великие вклады в мировую науку, выдающиеся научные открытия, составляющие важнейшие вехи развития современной культуры и цивилизации», начались на заключительном этапе войны и были с новой силой продолжены после ее окончания. В приветствии, которое направили 16 июня 1945 года в адрес Академии наук СССР в связи с ее 220-летием СНК СССР и ЦК ВКП(б), говорилось: «Советский народ по праву гордится основоположником русской науки Ломоносовым, гениальным химиком Менделеевым, великими математиками Лобачевским, Чебышевым и Ляпуновым, крупнейшим геологом Карпинским, всемирным географом Пржевальским, основателем военно-полевой хирургии Пироговым, великими новаторами-биологами Мечниковым, Сеченовым, Тимирязевым и Павловым, замечательным преобразователем природы Мичуриным, искусным экспериментатором-физиком Лебедевым, создателем радиосвязи Поповым, основоположниками теории современной авиации Жуковским и Чаплыгиным, выдающимися двигателями русской революционной мысли — Белинским, Добролюбовым, Чернышевским, великим пионером марксизма в нашей стране — Плехановым» [107].

2 января 1946 года П.Л. Капица написал письмо Сталину, в котором сетовал, что мы «мало представляем себе, какой большой кладезь творческого таланта всегда был в нашей инженерной мысли. В особенности сильны были наши строители». Рекомендуя к изданию книгу Л.И. Гумилевского «Русские инженеры» [108], Капица утверждал: «Большое число крупнейших инженерных начинаний зарождалось у нас», «мы сами почти никогда не умели их развивать (кроме как в области строительства)», «причина неиспользования новаторства в том, что обычно мы недооценивали свое и переоценивали иностранное». Недооценку своих и переоценку заграничных сил, излишнюю скромность высоко ценимый Сталиным ученый называл недо-статком еще большим, чем «излишняя самоуверенность». Капица предлагал дополнить книгу рассказами о таких чрезвычайно крупных инженерах-электриках, как А.С. Попов (радио), П.Н. Яблочков

(вольтова дуга), А.Н. Лодыгин (лампочка накаливания), М.О. Доливо-Добровольский (переменный ток) и др. [109]

Все это находилось у истоков антизападнической кампании, в ходе которой пропагандировалась концепция исторического приоритета нашей страны во многих областях науки, техники, культуры. Известные перегибы в этой пропаганде, стремление объявить детищем русских талантов почти любое изобретение от велосипеда до самолета [110], давали поводы для шуточных заявлений вроде «Россия — родина слонов». Однако эти издержки точно так же, как и послевоенные репрессии по «делу Еврейского антифашистского комитета» и «Ленинградскому делу», по своим масштабам и отрицательным последствиям не шли ни в какое сравнение с издержками и репрессиями русофобского и национал-нигилистского плана, характерными для первых двух десятилетий после октября 1917 года. Репрессии, несомненно, имели своей целью стремление режима «взять под контроль некоторые национальные импульсы, допущенные им во время войны в пропагандистских целях» [111].

Послевоенная кампания против «космополитов» была вдохновлена отнюдь не мифическим «сталинским антисемитизмом». Она была направлена не только против известной доктрины А. Даллеса, определившей содержание ряда директив Совета Национальной безопасности США (от 18 августа и от 24 ноября 1948 года, от 7 апреля 1950 года и др.), но и против разрабатываемого в США «Гарвардского проекта» [112], также нацеленного на разрушение советского патриотизма и замену его «общечеловеческими ценностями», вполне совместимыми с традиционным патриотизмом американцев и отношением к Америке «космополитов» в других странах мира, не имеющих ничего против этой страны как метрополии будущей единой мировой республики. Слова американского президента Г. Трумэна перед канзасскими избирателями о том, что «народам будет так же легко жить в добром согласии во всемирной республике, как канзасцам в Соединенных Штатах», были встречены в Советском Союзе резко отрицательно. Ученые-правоведы (как и все советские граждане) мобилизовывались на выполнение «первой и основной задачи советской патриотической науки» — «отстаивать всеми доступными ей средствами национальную независимость, национальную государственность, национальную культуру и право, давая сокрушительный отпор любой попытке посягательства на них или хотя бы на их умаление» [113].

Борьба с космополитизмом стала содержанием одной из наиболее масштабных послевоенных идеологических кампаний. Основные причины кампании выявились уже к концу Великой Отечественной войны.

ПРИМЕЧАНИЯ

[1] См.: Ленинизм и национальный вопрос в современных условиях. М., 1974; Советский народ — новая историческая общность людей: становление и развитие. М., 1975; История национально-государственного строительства в СССР. 1917—1978: В 2 т. 3-е изд. М., 1979; Основные направления в изучении национальных отношений в СССР. М., 1979; Куличенко М.И. Расцвет и сближение наций в СССР. Проблемы теории и методологии. М., 1981; Национальная политика КПСС: Очерк историографии. М., 1981; Грошев И.И. Сущность национальной политики КПСС. М., 1982; Национальные отношения в СССР в трудах ученых союзных республик. М., 1986; Бурмистрова Т.Ю. Зерна и плевелы: Национальная политика в СССР. 1917—1984. СПб., 1993; Национальная политика России: История и современность. М., 1997; Басалай А.А. Развитие наций и их взаимоотношений в СССР. М., 1998. Ч. 1; М., 1999. Ч. 2; Шаститко П.М. Обреченные догмы: Большевизм и национальный вопрос. М., 2002; и др.

[2] См.: Сталин И.В. Соч. М., 1947. Т. 6. С. 371—380.

[3] Устрялов Н.В. Национал-большевизм. М., 2003; Агурский М.С. Идеология национал-большевизма. М., 2003.

[4] Ортенберг Д.И. Сорок третий: Рассказ-хроника. М., 1991. С. 400.

[5] Сто сорок бесед с Молотовым. Из дневника Ф. Чуева. М., 1991. С. 274.

[6] См.: Костырченко Г.В. Тайная политика Сталина. Власть и антисемитизм. М., 2001. С. 132.

[7] См.: Земсков В.Н. Документы трагического времени // Аргументы и факты. 1990. № 35; Козлов В.И. Национальности СССР. М., 1982. С. 285.

[8] Цит. по: Назаров М.В. Тайна России. Историософия XX века. М., 1999. С. 112.

[9] См.: Антирелигиозник. 1937. № 11. С. 2.

[10] Безбожная пятилетка // Православная энциклопедия. М., 2002. Т. 4. С. 443—444.

[11] Карпов В.В. Генералиссимус. Калининград, 2002. Кн. 1. С. 98.

[12] Известия ЦК КПСС. 1990. № 3. С. 198—201; № 5. С. 191—192.

[13] Вопросы истории. 2000. № 7. С. 42.

[14] См.: Лубянка. Сталин и ВЧК—ГПУ—ОГПУ—НКВД. Архив Сталина: Документы высших органов партийной и государственной власти. Январь 1922 — декабрь 1936. М., 2003. С. 824.

[15] Цит. по: Николаевский Б.И. Тайные страницы истории. М., 1995. С. 204.

[16] История Коммунистического Интернационала. 1919—1943: Документальные очерки. М., 2002. С. 192, 194.

[17] Джилас М. Беседы со Сталиным. М., 2002. С. 57.

[18] Правда о религии в России. М., 1942. С. 15—17.

[19] См.: Вопросы истории. 1994. № 4. С. 42.

[20] См.: Поспеловский Д.В. Русская Православная церковь в XX веке. М., 1995. С. 185.

[21] Джилас М. Указ. соч. С. 56.

[22] См.: Сталин И.В. О Великой Отечественной войне Советского Союза. М., 2002. С. 37.

[23] Верт А. Россия в войне 1941—1945. М., 1965. Вып. 1. С. 247.

[24] Солоневич И.Л. Народная монархия. М., 1991. С. 200.

[25] Бразаускас А. Пять лет президента. События, воспоминания, мысли. М., 2002. С. 465—467.

[26] См.: Вестник Еврейского университета в Москве. 1995. № 5. С. 152.

[27] См.: Альтман И.А. Жертва ненависти: Холокост в СССР. 1941—1945 гг. М., 2002. С. 389.

[28] См.: Народы и власть в истории России: Проблемы исследований. Майкоп, 2002. С. 165.

[29] Померанц Г.С. Записки гадкого утенка. М., 2003. С. 156.

[30] Там же. С. 159.

[31] См. там же. С. 161.

[32] Медведев Р.А. Они окружали Сталина: Несостоявшийся «наследник» Сталина // Юность. 1989. № 9. С. 71.

[33] Климов Г.П. Песнь победителя. Краснодар, 1994. Т. 1. С. 34; Исраэлян В.Л. На фронтах холодной войны: Записки советского посла. М., 2003. С. 14, 29.

[34] См.: Кирсанов Н.А. В боевом строю народов-братьев. М., 1984; Кирсанов Н.А., Дробязко С.И. Великая Отечественная война 1941—1945 гг.: национальные и добровольческие формирования по разные стороны фронта // Отечественная история. 2001. № 5.

[35] См.: Население России в XX веке: Исторические очерки: В 3 т. М., 2001. Т. 2: 1940—1959. С. 15.

[36] См.: Солженицын А.И. Двести лет вместе. М., 2002. Ч. 2. С. 363.

[37] См.: Россия и СССР в войнах XX века. Статистическое исследование. М., 2001. С. 238.

[38] См. там же. С. 430.

[39] Подсчитано по: Печенкин А.А. Высший командный состав Красной Армии в годы Второй мировой войны. М., 2002. С. 61—62.

[40] См.: Источник. 1996. № 2. С. 149.

[41] См.: Семанов С.Н. Русско-еврейские разборки. М., 2003. С. 25.

[42] См.: Великая Отечественная война. 1941—1945: Энциклопедия. М., 1985. С. 439, 484, 513, 694, 762.

[43] См.: Награды Великой Отечественной. М., 1993. С. 134—135.

[44] Исраэлян В.Л. На фронтах холодной войны. С. 40, 41.

[45] История Коммунистического Интернационала. С. 237, 235.

[46] Цит. по: Копелев Л. Вопрос без ответа // Огонек. 1989. № 46. С. 14.

[47] Цит. по: Жуков Ю.Н. Тайны Кремля. Сталин, Молотов, Берия, Маленков. М., 2000. С. 281.

[48] «По решению Правительства Союза ССР…». Депортация народов: Документы и материалы / Сост. Н.Ф. Бугай, А.М. Гонов. Нальчик, 2003. С. 246.

[49] Иванов М.П. Малоизвестные страницы Великой Отечественной войны. Элиста, 1996. С. 87.

[50] «По решению Правительства Союза ССР…». С. 277—249.

[51] См.: И. Сталин — Л. Берии: «Их надо депортировать». М., 1992. С. 38.

[52] См. там же. С. 255.

[53] Известия ЦК КПСС. 1990. № 9. С. 195.

[54] История российских немцев в документах (1763—1992 гг.). М., 1993. С. 168.

[55] См.: «По решению Правительства Союза ССР…». С. 360.

[56] См.: Мусаев В.И. Ингерманландский вопрос в XX веке. СПб., 1999. С. 98.

[57] См.: Россия в XX веке: Историки мира спорят. М., 1994. С. 513—514.

[58] Симонов К.М. Глазами человека моего поколения. Размышления о И.В. Сталине. М., 1990. С. 383.

[59] См.: Россия: исследования по социально-политической истории, историографии и демографии. Красноярск, 1998. С. 103—104.

[60] См.: Политическая история России / Отв. ред. В.В. Журавлев. М., 1998. С. 554.

[61] См.: Ратушняк В.Н. Актуальные проблемы истории и историографии Северного Кавказа. Крас-

нодар, 2000. С. 217.

[62] По данным политуправления Северо-Кавказского военного округа, от мобилизации уклонилось 63 % жителей Чечено-Ингушетии, подлежащих призыву (см.: Данилов В.Н. Советское государство в Великой Отечественной войне: Феномен чрезвычайных органов власти 1941—1945 гг. Саратов, 2002. С. 252).

[63] См.: Бугай Н.Ф., Гонов А.М. Кавказ: народы в эшелонах (20—60-е годы). М., 1998. С. 135.

[64] См.: Репрессированные народы России: чеченцы и ингуши. М., 1994. С. 45.

[65] См.: Бугай Н.Ф. Л. Берия — И. Сталину: «Согласно вашему указанию…». М., 1995. С. 96.

[66] Там же. С. 93, 95.

[67] См.: Зорин В.Ю. Национальная политика в России: история, проблемы, перспектива. М., 2002. С. 203.

[68] См.: Бугай Н.Ф. Правда о депортации чеченского и ингушского народов // Вопросы истории. М., 1990. № 7. С. 35.

[69] См.: Поспеловский Д.В. Указ. соч. С. 183—186.

[70] Там же. С. 192.

[71] См.: Шкаровский М.В. Нацистская Германия и Православная церковь. М., 2002. С. 496.

[72] См. там же. С. 197—201.

[73] См.: Ахмадуллин В.А. Политика Советского государства по отношению к мусульманской религии в 1917—1945 гг.: Автореф. дис. … канд. ист. наук. М., 2002. С. 17.

[74] Шкаровский М.В. Указ. соч. С. 498.

[75] Медведев Ж.А., Медведев Р.А. Неизвестный Сталин. М., 2001. С. 275.

[76] Иоанн, митрополит. Самодержавие духа: Очерки русского самосознания. М., 1995. С. 290.

[77] Толстой А. Четверть века советской литературы // Новый мир. 1942. № 11—12. С. 208.

[78] См.: Александров Г. Товарищ Эренбург упрощает // Красная звезда. 1945. 11 апр.

[79] Стенограмма совещания по вопросам истории СССР в ЦК ВКП(б) в 1944 г. // Вопросы истории. 1996. № 2—6, 9.

[80] Вопросы истории. 1996. № 4. С. 93.

[81] См.: Марьямов Г.Б. Кремлевский цензор: Сталин смотрит кино. М., 1992. С. 61.

[82] КПСС в резолюциях и решениях съездов, конференций и пленумов ЦК. 9-е изд. М., 1985. Т. 7. С. 514, 518.

[83] Там же. С. 540.

[84] Тихонов Н. Советская литература в 1944—1945 гг. // Литературная газета. 1945. 17 мая.

[85] См.: Альтман И.А. Указ. соч. С. 411— 412.

[86] Симонов К.М. Глазами человека моего поколения. М., 1988. С. 106.

[87] См.: Россия и СССР в войнах XX века. С. 463—464.

[88] См. там же. С. 544—548; Известия ЦК КПСС. 1990. № 8, 10, 11.

[89] См.: «По решению Правительства Союза ССР…» С. 564.

[90] См.: Россия и СССР в войнах XX века. С. 236.

[91] См. там же. С. 518—519.

[92] См.: Альтман И.А. Указ. соч. С. 300.

[93] См.: Россия и СССР в войнах XX века. С. 463.

[94] См.: Военно-исторический журнал. 1990. № 9. С. 46. По другим данным, только среди венгерских солдат, взятых в плен под Воронежем в январе 1943 г., насчитывалось 20—30 тыс. евреев (см.: Еврейский антифашистский комитет в СССР, 1941—1948: Документированная история. М., 1996. С. 234).

[95] См.: Альтман И.А. Указ. соч. С. 372.

[96] См: Капитонов К. Еврейские солдаты Гитлера // Независимое военное обозрение. 2002. № 33. С. 5.

[97] См.: Сталин И.В. О Великой Отечественной войне Советского Союза. С. 151.

[98] См.: Чуковский К. Дневник (1930—1969). М., 1995. С. 214.

[99] Черная книга о злодейском повсеместном убийстве евреев немецко-фашистскими захватчиками во временно оккупированных районах Советского Союза и в лагерях Польши во время войны 1941—1945 гг. Вильнюс, 1993. С. 13; Еврейский антифашистский комитет в СССР. С. 244.

[100] Топоров В.Л. Двойное дно: Признания скандалиста. М., 1999. С. 340.

[101] Альтман И.А. Указ. соч. С. 417.

[102] Цит. по: Платонов О.А. Россия под властью масонов. М., 2000. С. 8—9.

[103] Правда. 1945. 26 мая. Передовая.

[104] Лебедев Вл. Великий русский народ — выдающаяся нация // Правда. 1945. 7 июля.

[105] Советская жизнь. 1945—1953: Документы советской истории. М., 2003. С. 453.

[106] Большевик. 1947. № 21. С. 16.

[107] Правда. 1945. 17 июня.

[108] Книга была опубликована в 1947 г. и переиздана в 1953 г.

[109] Капица П.Л. Письма о науке. 1930—1980. М., 1989. С. 247—248.

[110] См.: Поповский А.Д. Восстановить правду: Заметки писателя о русской науке. М., 1950.

[111] Шафаревич И.Р. Трехтысячелетняя загадка. История еврейства из перспективы современной России. СПб., 2002. С. 240. Для погашения тех же импульсов в исторической науке была издана статья: Против объективизма в исторической науке // Вопросы истории. 1948. № 2.

[112] См.: Кодин Е.В. «Гарвардский проект». М., 2003; Яковлев Н.Н. ЦРУ против СССР. М., 1983. С. 38, 63; Широнин В.С. КГБ — ЦРУ. Секретные пружины перестройки. М., 1997. С. 74—80; Шевякин А.П. Загадка гибели СССР: История заговоров и предательств. 1945—1991. М., 2003.

[113] Коровин Е.А. За советскую патриотическую науку права // Советское государство и право. 1949. № 7. С. 6—8.

С.В. Демидов

Н. ЧЕМБЕРЛЕН И ЕГО ВНЕШНЕПОЛИТИЧЕСКАЯ ПРОГРАММА

Невилл Чемберлен (1869—1940), выходец из семьи известных английских предпринимателей и политических деятелей, добился высшего правительственного поста, имея за плечами солидный жизненный и политический опыт. Большинство историков подходят к трактовке его личности под впечатлением краха политики «умиротворения», идеологом и проводником которой он был. Подобный подход нередко приводит к предвзятости и упрощению в интерпретации истории международных отношений кануна Второй мировой войны. Н. Чемберлен, бесспорно, был высокообразованным человеком, имел твердый характер и волю для осуществления того внешнеполитического курса, который сам он считал необходимым для Англии в условиях того времени. В отличие от своего предшественника С. Болдуина новый премьер-министр не считал возможным бесцельно «дрейфовать» под воздействием изменчивой внешнеполитической ситуации. Не имевший опыта работы в качестве министра иностранных дел, как его брат Остин, Н. Чемберлен, тем не менее, имел свои взгляды на проблемы внешней политики, сформировавшиеся в бытность его министром финансов. Заботясь длительное время о стабильности английской финансовой системы и об обеспечении функционирования экономики, Н. Чемберлен до середины 1930-х годов категорически не соглашался с дебатировавшимися в правительстве дорогостоящими программами перевооружения, используя свое влияние для снижения расходных статей. Не отрицая угрозы для европейского мира и непосредственно для Британских островов, исходящих от Германии и Италии, открыто вставших на путь изменения территориального статус-кво в Европе, Н. Чемберлен считал возможным избежать войны с ними и сделал это основной целью своих внешнеполитических усилий. Постепенно наращивая мощь английских вооруженных сил и проявляя твердость во взаимоотношениях с диктаторами, в то же время, идя, если необходимо, на выполнение их условий, попытаться достигнуть с ними соглашения, обеспечивающего незыблемость английских интересов — такова была его идея, в правильности которой он не сомневался, считая, что именно это «необходимо для партии и страны» [1].

В условиях возрастания агрессивности гитлеровской Германии Великобритания вынуждена была реагировать в направлении наращивания своих вооруженных сил. Н. Чемберлен в качестве министра финансов в «национальном» правительстве Д.Р. Макдональда и кабинете С. Болдуина решительно взял на себя ответственность за проведение непопулярной программы перевооружения. В марте 1935 года были обнародованы основные задачи этой программы и цифры предполагаемых расходов правительства на оборону — так называемая «Белая книга». Правительственная программа перевооружения, весьма сдержанная, осторожно и даже невнятно сформулированная, сразу же стала объектом яростных нападок оппозиции. «Мы отвергаем использование силы в качестве политического инструмента», — объявил К. Эттли в палате общин, а «Дейли геральд», описывая «Белую Книгу» как «оскорбление Германии» и «отречение от всей системы коллективной безопасности», мрачно добавляла: «Но пусть мир поймет, очень важно, чтобы он это понял, что это не является голосом английского народа» [2]. Н. Чемберлену представлялось важным, чтобы мир понял как раз обратное, чтобы английское общественное мнение было сформировано в духе твердой приверженности программе укрепления обороны страны. Одной из своих сестер, с которыми привык делиться рассуждениями по поводу важней-

ших политических решений, он писал в августе: «Я буду добиваться сильной Британии, достаточно сильной для того, чтобы оградить ее от насмешек, подобных тем, которые позволяет себе Муссолини» [3]. Своим коллегам он предложил в качестве первоочередной задачи подготовить обращение к стране по поводу оборонной программы. Он полагал, что укрепление авторитета консервативной партии, равно как и национальные интересы, диктовали эти меры.

Сильные пацифистские настроения английской общественности делали защиту оборонительной программы консерваторов достаточно рискованной в свете предстоящих парламентских выборов осенью 1935 года. 2 августа 1935 Н. Чемберлен записал в своем дневнике: «Ситуация в Европе самая тревожная. По нашим оценкам, Германия ежегодно тратит 1 миллиард фунтов стерлингов на перевооружение, и она создала великолепную индустриальную базу, способную быстро наладить выпуск военной продукции. Муссолини, безнадежно увязший в Абиссинии, и безоружная Великобритания — все это может усилить искушение Геринга, Геббельса и им подобных в ближайшие годы потребовать новые территории. Поэтому мы должны ускорить наше перевооружение и в течение следующих 4—5 лет нам, возможно, придется тратить дополнительно свыше 120 миллионов фунтов стерлингов. Мы не настолько преуспели, чтобы открыть наши планы общественности, но мы, конечно же, не можем отрицать общий курс на перевооружение, так как не сможем до конца выборов сохранить наши планы в секрете, если нам это все же удастся, то мы подвергнемся еще более опасному обвинению, что мы сознательно обманывали нацию» [4].

Упор на необходимость вооружения, вопреки мнению С. Болдуина, был также сделан в предвыборном манифесте правительства, основным автором которого был Н. Чемберлен. В нем отмечалось, что в течение ряда следующих лет консерваторы намерены сделать все необходимое, чтобы ликвидировать пробелы в английском оборонном комплексе. Осторожность и туманность формулировок консерваторов не могла обмануть избирателей, и перевооружение в предвыборную кампанию 1935 года стало предметом наиболее жарких и резких пикировок. На предвыборных плакатах лейбористов красовался ребенок в респираторе, а Чемберлен изображался в точности как Черчилль пятнадцатью годами ранее.

К. Эттли, выступавший в роли лидера лейбористов после отставки Лансбери, высмеивал уверенность министра финансов в том, что «обширная и дорогостоящая программа перевооружения» будет хоть в какой-то мере решением наших проблем. Артур Гринвуд объявил это «самым обыкновенным устрашением, позорным для столь ответственного государственного деятеля, как Чемберлен, когда он говорил о необходимости затрачивать все больше миллионов на вооружение». Герберт Моррисон назвал Н. Чемберлена, У. Черчилля и Л. Эмери «глотателями огня» и «милитаристами», представляя канцлера казначейства в облике смерти. «Лидеры правительства, — говорилось в типичной речи Моррисона 3 ноября 1935 года, — форсируют политику перевооружения, а мистер Чемберлен готов тратить миллионы на орудия разрушения. Однако у него нет денег для безработных, неблагополучных районов, подверженных депрессии, и социальное обеспечение. Он скорее потратится на средства умерщвления, чем на средства жизни, он даже выглядит как смерть».

На следующий день в Кардиффе Н. Чемберлен достойно и с хорошим чувством юмора ответил, что он даже и не пытался бы состязаться во внешности с «таким великолепным представителем рода человеческого», как Моррисон. Выделив положения в правительственном «манифесте», касающиеся социальных проблем, министр финансов в то же время твердо настаивал на необходимости вооружения. Он подчеркнул важность строительства военного завода в Южном Уэльсе, указал на критический возраст многих боевых кораблей английского флота и плачевное состояние ВВС. В конце концов, он резюмировал позицию правительства по этой проблеме следующей фразой: «Наша политика — это оборона без вызова, их политика — это вызов без обороны» [5].

Н. Чемберлен считал крайне важным для английской политики в Европе добиться взаимопонимания с фашистской Италией и не допустить сближения Муссолини и Гитлера. В этом смысле начавшаяся в преддверии парламентских выборов итальянская агрессия против Эфиопии, являвшейся членом Лиги наций, путала карты английской дипломатии. Н. Чемберлен характеризовал агрессию Муссолини в Абиссинии как «варварскую». Впоследствии он признавал, что она была вызвана не только вопросом престижа, но скорее потребностью итальянской эко-

номики в сырьевых материалах, а также это было решением проблемы все увеличивавшегося населения Италии. Абиссиния долгое время признавалась входящей в итальянскую сферу влияния, и в 1935 году У. Черчилль говорил, что никто не мог представить ее «равноправным членом лиги цивилизованных наций». Как бы то ни было, она все же была принята в Лигу наций в 1923 году — по настоянию Италии — и атака одним членом Лиги другого являлась критическим испытанием для этого инструмента коллективной безопасности. «Если, в конце концов, — говорил Чемберлен своим коллегам на заседании кабинета 2 июля 1935 года, — Лига продемонстрирует свою неспособность эффективно вмешаться с целью прекратить эту войну, то будет практически невозможно поддерживать иллюзию ее оправданного существования» [6]. В официальных английских кругах в Лигу уже никто не верил. Из семи великих держав в ней остались только три: Италия, Франция и Великобритания. Первой мыслью Чемберлена было совместно с французами заставить Муссолини отказаться от применения силы. Но к 6 июля он писал своим сестрам, что «сейчас более чем когда-либо ясно, что Лаваль вряд ли согласится на ссору с Муссолини». Французское правительство было одержимо потребностью сохранить дружбу с Италией и удержать Муссолини от вступления в германский лагерь. Страх отдаления Италии и изменения баланса в Европе преследовал также С. Хора и Р. Ванситтарта. Общественное мнение страны было настроено против действий фашистского диктатора, и это приходилось учитывать консерваторам, шедшим на выборы под гром итальянских пушек в Абиссинии. Из этой сложной и запутанной ситуации родилась политика блефа. После консультаций с Н. Чемберленом С. Хор, по его словам, решил сделать «ренессансное воззвание» к Ассамблее Лиги наций. Целью этого воззвания, которое редактировалось Н. Чемберленом, было успокоение общественного мнения внутри страны демонстрацией приверженности идеалам Лиги наций и попытка сдержать Муссолини «демонстрацией рвения Лиги». По оценке С. Хора, «если в этом и присутствовал какой-то элемент блефа, это был тот момент, когда он был не только оправдан, но и неизбежен [7]. В конце концов попытка «умиротворения» Б. Муссолини вылилась в принятие английской дипломатией плана «Хора-Лаваля», о котором уже говорилось. После его провала Н. Чемберлен безуспешно пытался спасти от отставки С. Хора, учитывая близость их внешнеполитических взглядов.

Влияние Н. Чемберлена на формирование внешнеполитического курса страны еще более усилилось после победы консерваторов на выборах. Практически сразу же новому правительству пришлось столкнуться с новым европейским кризисом. А. Гитлер не заставил себя ждать, увидев в позиции Англии во время Абиссинской войны проявление слабости, а также ее прохладные отношения с Францией и враждебность с Италией. 7 марта 1936 года немецкие войска вошли в Рейнскую зону, которая была объявлена демилитаризованной по условиям Версальского договора. Английские локарнские обязательства были ясны, как и нежелание консерваторов их исполнять. В дневнике Н. Чемберлена говорится, что на заседании кабинета 11 марта «все согласились, что нам не следует всерьез рассматривать возможность вступления в войну, но мы должны предотвратить крах Локарно». Переговоры затянулись, не принося никаких результатов, и в то время как Муссолини завершал завоевание Абиссинии, Гитлер спокойно забрал свою добычу.

Однако в одном эти два случая сильно различались. Английское общественное мнение было взбудоражено итало-абиссинской войной; в отношении ремилитаризации Рейнской зоны оно оставалось вяло безразличным. Четкую разницу сформулировал 26 марта 1936 года Х. Далтон, лидер лейбористской фракции в парламенте: «Со всей откровенностью надо сказать, что ни общественное мнение, ни лейбористская партия не поддержат военные или даже экономические санкции в отношении Германии в настоящее время. Общественное мнение четко различает действия сеньора Муссолини в ведении агрессивной войны за пределом своих границ и настоящие действия герра Гитлера, которые более чем достойны осуждения, однако все же осуществляются им в пределах «Германского Рейха» [8]. Чемберлен сказал то же самое французскому министру иностранных дел двумя неделями ранее во время обеда во французском посольстве, «подчеркивая, что общественное мнение не поддержит нас с санкциями любого рода. Фланден же твердо уверен, что, если Англия и Франция выступят единым фронтом, Германия сдастся без войны. Но мы не можем полагаться на это, имея дело с безумным диктатором» [9].

Если А. Гитлер правильно усвоил уроки Абиссинии, так же их усвоил и Н. Чемберлен. В

речи после отставки С. Хора он бичевал лейбористских «умников», которые ратовали за «санкции любой ценой» и которые в то же время говорили: «Тем не менее, мы против вооружения». Теперь, жалуясь, что четыре года нормального финансирования пойдут насмарку, он стал главным архитектором «Белой Книги» 1936 и 1937 годов. Это была странная роль для канцлера казначейства, привыкшего экономить и собирать деньги, но фактически он действовал как полномочный премьер-министр. В основном новые военные расходы касались флота: постройка 5 новых линейных кораблей, 20 крейсеров и 4 авианосцев, постепенное обновление эсминцев и подводных лодок. Кроме этого, планировалось формирование 4 новых пехотных батальонов, модернизация вооружения и усиление средств ПВО Территориальной армии, доведение численности ВВС до 1750 боевых машин, не считая морской авиации. Также в «Белой Книге» говорилось об увеличении военного потенциала с помощью постройки «теневых» авиационных заводов и увеличения количества заводов по производству боеприпасов, а также о первых шагах по развертыванию системы радарного предупреждения атак с воздуха. В 1935—1936 годах военные расходы составили 137 миллионов против 120 миллионов в течение 4—5 лет, планировавшихся Н. Чемберленом. Как резко он пересмотрел цену опасности после Абиссинии и Рейнской зоны, видно из «Белой книги» 1937 года, в которой говорилось о 1500 миллионах в течение следующих 5 лет [10].

Несмотря на ожесточенную критику лейбористской оппозиции, обвинявшей лично Н. Чемберлена в создании «серии военных бюджетов», министр финансов твердо придерживался избранного правительством курса и в обеспечение растущих расходов добился в 1936 году повышения подоходного налога и налога на чай. В феврале 1937 года он провел закон о чрезвычайном правительственном займе, давший до 400 миллионов фунтов стерлингов на нужды обороны. Двумя месяцами позже, заверяя парламентариев, что налогоплательщик «утешится тем, что его дополнительные взносы ускоряют достижение безопасности», Н. Чемберлен опять увеличил подоходный налог и предложил ввести прогрессивный налог на сверхприбыль, который он назвал «вкладом в национальную оборону» и который, по его мнению, должен был нейтрализовать критику лейбористов. Предложение министра финансов вызвало резкое падение цен на бирже и поток протестов от лондонского Сити, его критиковали и некоторые члены консервативной партии. Дж.М. Кейнс заклеймил прогрессивный налог как «налог на предприимчивость, рост и молодость». В конце концов был установлен простой повышенный налог на прибыль. «Какой же пугающий счет предъявил нам господин Гитлер, черт бы его побрал! — написал он сестрам незадолго до этого бюджета. «Если бы не Германия, мы бы сейчас прекрасно себя чувствовали» [11].

По настоянию Н. Чемберлена в марте 1936 года, практически в разгар Рейнского кризиса, в составе правительства был образован еще один министерский пост — пост министра координации обороны. С. Болдуин сразу предложил его Н. Чемберлену, который предпочел не покидать ключевого правительственного поста министра финансов. В этом решении его поддерживали ближайшие соратники, а также брат Остин и один из его лучших друзей, Кингсли Вуд. Н. Чемберлен сыграл решающую роль при выборе кандидатуры на пост министра координации обороны, отвергнув в числе прочих С. Хора и У. Черчилля и выбрав Т. Инскипа, заместителя министра внутренних дел.

Голос Н. Чемберлена оказывался решающим и при определении английской оборонной стратегии. В случае германской угрозы, говорил он в ноябре 1936 года, Англии будет нечего противопоставить. Отсюда следовала настоятельная необходимость получить несколько лет для реализации программы перевооружения. Н. Чемберлен считал вполне возможным посредством осторожной дипломатии отодвинуть войну на неопределенный срок. В то же время слова Черчилля, что англичане «должны убрать все препятствия на пути своего усиления», Н. Чемберлен считал паникерскими и поспешными, так как, по его мнению, требуемые жертвы нанесли бы ущерб торговле страны на несколько поколений, подорвали бы благосостояние Великобритании. Что касается самого характера возможной новой войны, Н. Чемберлен считал, что она не будет похожа на Первую мировую: «Я верю, что наши ресурсы будут использованы с большей выгодой в воздухе и на море, чем при создании огромной сухопутной армии». Этот вопрос, впрочем, не был окончательно решен до 1937 года, когда военное министерство «оставило идею о создании континентальной армии численностью 1914—1918 годов». И именно эта проблема

вызывала особенное неудовольствие французов, обеспокоенных отсутствием у Англии реальных возможностей оказать им действенную военную помощь в борьбе на континенте в случае агрессии Германии. Всеобщая воинская повинность была введена в Англии с большим опозданием — лишь 1 мая 1939 года. Архив Н. Чемберлена содержит многочисленные свидетельства его не прекращавшихся в 1936—1937 годах консультаций с Т. Инскипом по вопросам оборонной стратегии Великобритании. «Это, — отмечал Н. Чемберлен в одном из своих писем 14 ноября 1936 года, — еще один случай, когда я делаю работу премьер-министра, но, так как он не хочет или не может делать ее сам, кто-то должен сделать ее за него» [12].

По мере ухудшения здоровья С. Болдуина в течение 1936 года усиливался контроль Н. Чемберлена за всеми политическими вопросами. Он не ограничивался выполнением своих прямых обязанностей по линии министерства финансов, неоднократно напрямую вторгаясь в сферу международной политики. Так, в апреле 1936 года он наставлял А. Идена в необходимости заменить систему коллективной безопасности Лиги новой системой региональных пактов. Выступая с разъяснениями по поводу правительственной политики в «Клубе 1900 года», министр финансов заявил, что с исчезновением правительства Абиссинии было бы «чистым безумием» поддерживать санкции против Италии. О консультациях с Иденом по этому вопросу нет свидетельств в дневнике Н. Чемберлена, но в тот же день на заседании кабинета министр иностранных дел говорил, что «мы сами должны предложить снятие санкций».

Выступал Н. Чемберлен и в качестве дипломата. Так, например, в октябре 1936 года он обедал с японским послом, чтобы «подготовить путь» для беседы с Иденом [13]. Голос канцлера казначейства вновь оказался решающим при обсуждении событий в Испании в ноябре 1936 года, когда перед английским правительством встал вопрос: признать ли права воюющих сторон за обеими сторонами в гражданской войне в Испании. По его совету члены кабинета склонились в пользу невмешательства и принятия закона, запрещающего судам Великобритании доставлять военные материалы в испанский порт. Эту позицию поддержал А. Иден, приписавший себе заслугу в определении сдержанной позиции Англии в отношении Ф. Франко. Осенью Н. Чемберлен писал сестре Хильде: «Каждый день интервью или заседания комитетов сменяют друг друга, а вечером еще какое-нибудь дело не дает мне заснуть до утра. Это выматывающая работа, но я не променяю ее сейчас ни на какую другую» [14]. Его положение «очевидного преемника премьер-министра» было наконец утверждено, когда он занял место Болдуина на митинге, которым закончилась партийная конференция 1936 года в Маргейте. «Я посылаю за людьми и веду дела так, будто я премьер-министр», — значилось в дневнике 7 октября 1936 года. Во время событий «королевского кризиса», который отсрочил формальную процедуру передачи дел от С. Болдуина и назначение Н. Чемберлена премьер-министром, последний также сыграл одну из ключевых ролей, обсуждая с С. Болдуином и другими старшими министрами все важнейшие решения и подготавливая проекты формальных правительственных заявлений королю по поводу возникшего конституционного кризиса, а также неформальных писем к монарху с настоятельными рекомендациями «пересмотреть свою личную жизнь» [15].

Неизвестные ранее документы по истории международных отношений кануна Второй мировой войны, становясь в наши дни доступными для широкого круга исследователей, заставляют по-новому взглянуть на некоторые устоявшиеся уже оценки и выводы. Найденные недавно С. Ньюменом, историком из Кардиффского университета (Великобритания), документы британских спецслужб проливают новый свет на деятельность Н. Чемберлена, премьер-министра Англии, который традиционно считался инициатором и главным проводником британской политики «умиротворения» фашистских агрессоров [16]. Донесения секретных агентов представляют собой первые документальные свидетельства того, что Н. Чемберлен и другие члены английского правительства в 1939 году принимали активное участие в переговорах с ведущими нацистскими лидерами, имевшими целью организацию смещения или убийства А. Гитлера и замещения его Г. Герингом, которого британские консервативные деятели считали в то время «умеренным» политиком. С. Ньюмен, подготовивший к выходу в свет книгу «Плоды мира», в которую им включены новые документы, отмечает, что теперь подтверждается предположение, высказывавшееся ранее, о том, что Н. Чемберлен лично руководил переговорами своих агентов с Г. Герингом, поскольку считал его тем человеком, с которым «можно иметь дело». Прежние версии событий также неверно приписывали инициативность в этих секретных переговорах

германской стороне, изображая английскую сторону безучастной.

Современные английские историки разделились во мнении, давая оценку новым документальным свидетельствам. Специалист в области изучения деятельности секретных служб в межвоенный период доктор Дж. Мур расценивает документы, открытые С. Ньюменом, как очень ценные. Доктор Р. Ламб, специалист по деятельности английских спецслужб во время войны, считает, что «найденные документы крайне важны и заслуживают пристального изучения. Чемберлен и Геринг были политиками совершенно противоположных взглядов, но могли пойти на кратковременное сотрудничество в стремлении избавить Германию и мир от Гитлера». Р. Харрис, автор документальных исследований о Чемберлене, считает, что эти документы «проливают новый свет на премьер-министра, которого до сих пор несправедливо изображали как человека с повязкой на глазах. В действительности это был волевой и беспощадный политик. Когда разразилась война, он, пытаясь отомстить, стремился избавиться от Гитлера, выставившего его дураком».

Профессор Д.К. Уотт, другой крупнейший специалист по предвоенной истории, предостерегает от чрезмерной переоценки важности вновь открытых документов. Он считает, что «мнения относительно серьезных попыток Чемберлена организовать переворот преувеличены», что «инициатива исходила от английских секретных агентов, прорабатывавших все возможные варианты развития событий, а не от Чемберлена или от правительства».

Теория С. Ньюмена, тем не менее, подкрепляется свидетельствами М. Кристи, агента, работавшего под непосредственным руководством Р. Ванситтарта, главного дипломатического советника английского правительства. Среди многочисленных архивных документов предвоенного периода, хранящихся в колледже Черчилля Кембриджского университета. Ньюмен разыскал отчеты Кристи о его контактах с нацистскими лидерами. В одном из них содержится свидетельство о том, что Чемберлен «считал возможным такой поворот событий, при котором германская оппозиция, включая крупнейших генералов, сможет захватить власть после отстранения нацистов». Кристи, бывший сотрудник английского посольства в Берлине, в конце 1930-х годов много ездил по Европе, встречался с представителями промышленной и финансовой элиты, аристократами и другими влиятельными людьми, обеспокоенными проблемой защиты своих деловых интересов в условиях надвигавшейся войны. В частности, он установил тесное знакомство с принцем Максом фон Гогенлоэ, крупным нацистом и доверенным лицом Г. Геринга. В коротких шифровках о своих контактах в течение октября — ноября 1939 года Кристи фиксировал просьбу Г. Геринга к Гогенлоэ отправиться в Англию для переговоров. Называя Геринга «номер Два», а Гитлера — «номер Один», Кристи писал: «Номер Два сказал Гогенлоэ, что он сумеет сохранить в Германии порядок и установить в Германии новый режим, возможно, даже ввести новую конституцию, но он ничего не сказал о смещении номера Один, заметил, что невозможно ожидать какого-либо прогресса, не избавившись от номера Один. Макс согласился, сказав, что это крайне тяжелая задача, но при определенных усилиях разрешимая». Другим важным доказательством серьезности замыслов Н. Чемберлена С. Ньюмен считает донесение Кристи о настроениях среди высшего руководства СС и сотрудников министерства иностранных дел, включая самого И. фон Риббентропа. Они полагали, как доносил Кристи, что, если Геринг возглавит правительство, откроются широкие возможности для переговоров с западными демократиями в силу того благоприятного впечатления, которое оказывает Геринг на многих англичан, и его вполне гуманного имиджа. Эти бумаги, как считает Ньюмен, показывают, что влиятельные германские политики знали о намерениях Чемберлена способствовать смещению Гитлера и замене его Герингом. Подобная интерпретация донесений не может быть подкреплена свидетельством самого Кристи, умершего в 1970 году.

Общая же оценка новых документальных свидетельств и их интерпретация сводится к тому, и думается, с этим можно согласиться, что личность Н. Чемберлена предстает совершенно отличной от того шаржированного образа «человека-зонтика», близорукого и неумелого политика, с самого начала настроенного уступить всем требованиям фашистских диктаторов. Современники, лично знавшие премьер-министра, работавшие в его окружении, всегда открыто протестовали против подобного изображения Н. Чемберлена. Так, например, лорд Хоум, его личный парламентский секретарь в предвоенный период, вспоминает, что слова о «достойном мире для целого поколения» были экспромтом премьера, произнесенным в горячке восторженной

встречи, устроенной ему по возвращении из Мюнхена. «С того самого момента, как слова слетели с его губ, он знал, что совершает серьезную ошибку», — вспоминает Хоум [17].

Несмотря на получение формального одобрения своей внешнеполитической линии на «умиротворение», Н. Чемберлен был подавлен реакцией парламента и кабинета на результаты Мюнхенской «конференции» и обеспокоен расколом внутри консервативной партии. 16 октября 1938 года он записал в своем дневнике: «Возможно, мне, если бы я был иначе устроен, следовало бы теперь почить на лаврах моей популярности. Но я понемногу начинаю раздражаться, так как это дело слишком раздуто. Мы избежали величайшей катастрофы, это правда, но мы лишь ненамного приблизились к моменту, когда полностью сможем выбросить из головы все мысли о войне, сделав мир лучше, чем он есть» [18].

Перевооружение, как часть политики Чемберлена, не останавливалось, наоборот, набирало силу, сказавшись в конце концов на цифрах безработицы — в августе 1939 года она достигла самого низкого уровня за 10 лет. Речи Чемберлена в пост-Мюнхенский период подчеркивали цели оборонной политики. Он утверждал, что конечной целью остается разоружение, но не одностороннее, так как это едва не привело уже нацию к поражению. Чемберлен признавал, что не сознавать необходимость современных вооружений было ошибкой.

Год, прошедший после Мюнхена, принес Англии плоды тяжелых трудов, начатых еще в 1936 году. Воздушная программа 1938 года, предусматривавшая доведение численности авиации в метрополии до 2370 самолетов, была успешно перевыполнена. Причем, если в 1938 году было произведено менее 3000 машин, то в 1939 году ожидалась цифра в 8000. В феврале были вдвое увеличены пятилетние планирования на оборону — с 400 до 800 миллионов фунтов стерлингов. В марте оборонные расходы в текущем году были определены в 600 миллионов фунтов стерлингов — вдвое больше, чем в 1937 году [19]. Тоннаж строящихся кораблей превосходил рекордные показатели 1912—1914 годов, огневая мощь флота за 4 года должна была возрасти в 5 раз, топливные ресурсы возобновлены. План предусматривал создание 6 регулярных дивизий, в том числе 2 бронетанковых и 13 новых дивизий Территориальной армии, способных к операциям за морем; в апреле эти цифры выросли с 19 до 32 дивизий.

Н. Чемберлен отмечал, что выигрыш, который дал Мюнхен, состоит «не только в мире, но и в уверенности в возможности сохранения мира» [20]. Такая возможность представлялась ему в виде договора с Италией, как первого этапа урегулирования международной ситуации в Европе. Мысль договориться с Муссолини появилась у Н. Чемберлена сразу после Мюнхена, где «дуче» заявил о готовности отозвать итальянские войска из Испании. В ноябре премьер-министр предложил парламенту ратифицировать англо-итальянский договор, который неизбежно признавал достигнутый успех «дуче» в Эфиопии. В своей речи Н. Чемберлен указывал на одобрение английской политики в Европе Австралией и Южной Африкой, на обещание Муссолини и декларацию Франко о нейтралитете. Он призывал покончить с практикой «держать любое государство на расстоянии руки от себя» и установить мир в Средиземном море как первый шаг в достижении всеобщего мира. В ноябре 1938 года Н. Чемберлен решает совершить поездку во Францию, что, во-первых, должно было продемонстрировать крепнущее единство западных демократий, а во-вторых, успокоило бы самих французов, раздраженных сепаратной англо-германской Декларацией, вырванной Н. Чемберленом у А. Гитлера после подписания мюнхенских соглашений. Визит в Париж, по замыслу Н. Чемберлена, должен был подготовить его поездку в Рим для переговоров с Б. Муссолини. Его не покидала уверенность в правильности выбранного внешнеполитического курса: «В прошлом, когда дело касалось внешнеполитических проблем, я часто ощущал бессильное раздражение, видя, что события не поддаются контролю. Теперь же в моих силах направлять их, пока я Р.М., я не намерен спать» [21]. Чемберлен, несмотря на недовольство бронированным закрытым лимузином, получил удовольствие от приветствий парижской публики, но его впечатление от темпов французского перевооружения было негативным.

В это время Чемберлен с особым вниманием следит за событиями в Германии, внимательно изучая тексты всех речей Гитлера и пытаясь соотнести с ними свои расчеты о возможных действиях нацистского диктатора. Сам он не останавливается от проявления твердости в отношении к Германии, где начались еврейские погромы, спровоцированные убийством атташе посольства в Париже. В связи с этим премьер-министр, известный ценитель и знаток Шекспира, отклонил предложение стать почетным президентом Немецкого Шекспировского общества.

На последних парламентских дебатах в 1938 году Чемберлен, отстаивая принципы своей политики, заявил, что прежнее отношение к Германии, унижавшее ее достоинство как великой европейской державы, не было «ни благородным, ни мудрым». «Пока этот сильный и динамичный народ не связан партнерством с другими нациями, важнейшие европейские проблемы не могут быть разрешены». При этом Чемберлен подчеркивал, что «для соглашения необходимо желание обеих сторон». Заявив, что он все еще «ждет знака от людей, представляющих немецкий народ» о его готовности к мирному решению европейских проблем, премьер-министр особо отметил, что «было бы трагической ошибкой принять нашу приверженность и любовь к миру и нашу готовность к компромиссу за слабость» [22].

В отличие от дипломатов, сопровождавших Н. Чемберлена в январе 1939 года в Рим, которые нашли Муссолини резким, временами даже неучтивым, сам премьер-министр остался вполне доволен итогами переговоров. «Могу сказать, что этим визитом я достиг всего, чего ожидал, и даже более того. С удовлетворением отмечаю, что поездка увеличила шансы мирного урегулирования. Мое впечатление о Муссолини: он был открыт и внимателен по отношению к нам, более того, он обладает чувством юмора, что очень привлекательно в нем. Хотя он откровенно заявил нам, что не намерен идти на переговоры с Францией до решения испанской проблемы, он никогда не упомянул и Тунис, Корсику, Ниццу, Джибути или Суэцкий канал. Он всячески подчеркивал свою решимость отстаивать договор с нами, говорил, что он желает мира и готов использовать свое влияние для его достижения» [23].

Чтобы убедить фашистских диктаторов в возрождении англо-французской Антанты, в феврале была обнародована правительственная декларация, гласящая, что все ресурсы Англии будут задействованы в случае угрозы жизненным интересам Франции. По мере решения испанской проблемы в голове Чемберлена зрел план желаемого им мироустройства. «Думаю, мы сможем установить прекрасные отношения с Франко, он кажется расположенным к нам. Если же при этом итальянцы не покажут свой дурной нрав, мы могли продвинуться в достижении франко-итальянских переговоров, и, если они действительно проявят дружелюбие, мы могли бы преуспеть в области разоружения» [24]. Тон речей Н. Чемберлена в эти недели полон уверенности, так как он знает о растущей мощи Англии, в то же время не оставляет идей об «умиротворении». «Мюнхен, — говорил он на обеде ювелиров Бирмингема, — был только эпизодом в политике, который сделал возможным заключение англо-итальянского соглашения». Заявив, что он отдает себе отчет в том, что правительства могут и не разделять страстного желания своих народов к миру, Чемберлен говорил: «Позвольте нам взрастить дружбу между народами… дайте нам возможность показать им, что мы не рассматриваем соседей как потенциальных врагов, а относимся к ним, как к человеческим созданиям, коими сами являемся». «Мир может подвергнуться опасности со стороны вызовов, подобных тому, что сделал президент США в своем новогоднем послании, а именно — призыв к доминированию в мире при помощи силы. Наш лозунг — не вызов миру, и не, помяните мое слово, попустительство. Наш лозунг — оборона» [25]. Его растущая уверенность проистекала из всего, что было сделано в области перевооружения со времени Мюнхена. «Теперь они не смогут доставить нам тех неприятностей, что раньше. Мы же можем устроить им «гораздо больше, чем неприятности» [26].

Также Чемберлен чувствовал, что и Рузвельт настроен решительно. Позиция США, крайне важная в случае возникновения войны в Европе, все более прояснялась в направлении осуждения действий фашистских государств. Кроме того, премьер-министр придавал значение ухудшению состояния германских финансов, надеясь, что люди, так близко подступившие к черте, за которой неизбежно следует война, будут противиться ей. Все это позволяло ему говорить в более твердом тоне, «которому аплодируют некоторые мои критики, не отдавая себе отчет в существовании связи между силой дипломатической и стратегической, той связи, о которой всегда помнили мудрейшие политики прошлого» [27].

Во время дебатов в палате общин А. Иден, чье возвращение в правительство рассматривалось при реорганизации кабинета в 1938 году, но было признано Н. Чемберленом преждевременным, в целом поддержал внешнеполитический курс премьер-министра, подчеркнув, что старые противоречия почти преодолены и по мере роста оборонной мощи и с ужесточением линии поведения по отношению к диктаторам растут и возможности примирения с ними [28]. Таким образом, Н. Чемберлен укреплялся в своей убежденности, что в Мюнхене он поступил правильно

и неверно было бы останавливать начатое дело задолго до того, как оно дало плоды — пусть даже и негативные. В этом убеждении он был не одинок, как явствует из блестящей речи Э. Галифакса в феврале 1939 года. «Для мистера Чемберлена было бы очень легко прекратить свои попытки восстановления доверия в Европе — многие смогли бы это… Но никто из тех людей, кого я знаю, не противостоит соблазну разделить несбыточные иллюзии сильнее, чем министр Чемберлен, я говорю о делах, а не о словах, о поступках, из которых состоит история и по которым можно судить о любом человеке… Даже если все наши усилия пойдут прахом, британский народ, независимо от партийных разногласий и всего прочего, будет един как один человек; его благородное стремление к миру и тогда будет вне всяких сомнений… моральный эффект от воздействия мирового общественного мнения и все, что с этим связано, будут на нашей стороне» [29].

19 февраля 1939 года Н. Чемберлен записал в дневнике: «Пение дроздов в саду, сияние солнца, гвалт грачей, устраивающихся на гнездовье — все говорит о том, что весна близко… Вся информация, которой я располагаю, указывает на то, что мы движемся к миру» [30]. Он яростно обрушивается на либералов, которые «однажды уже вовлекли Англию в кровопролитную и разрушительную войну». Своему ближайшему окружению он высказывает заветную мысль: еще несколько лет продолжения теперешней политики — и он бы ушел с легким сердцем.

Свою уверенность Чемберлен щедро излил на пресс-конференции, устроенной для его журналистского лобби в начале марта 1939 года. Премьер-министр предсказывал улучшение отношений между Италией и Францией, говорил, что визит Стэнли в Берлин давал большие надежды, что конференция по разоружению может состояться еще до конца этого года. Все это встретило незамедлительные возражения Галифакса.

Премьер-министр прочитал это письмо, выразил сожаление, что журналисты так буквально поняли его и все это напечатали, ведь он имел в виду перспективы, но не увидел особого вреда в том, что его уверенность стала очевидной для других. 12 марта он наметил речь в Бирмингеме на 17 число, днем позже ему исполнилось 70 лет. По поводу этого он вспоминает, что в этой же возрасте его отца постигла неудача. «Мне необходимо поладить еще, по крайней мере, с одним парламентом. Я хочу лишь иметь еще несколько лет, чтобы спасти страну» [31].

ПРИМЕЧАНИЯ

[1] Feiling K. The Life of Neville Chamberlain. L., 1946. P. 296.
[2] Macleod I. Neville Chamberlain. L., 1961. P. 182
[3] Ibid.
[4] Ibid. P. 183.
[5] Ibid. P. 184.
[6] Ibid. P. 185.
[7] См.: Templewood S.J.G.H., Viscount. Nine Troubled Years. L., 1954. P. 166.
[8] Parliamentary Debates. House of Commons. Fifth Series. Vol. 310. P. 1454.
[9] Macleod I. Op. cit. P. 190.
[10] См. Ibid. P. 191.
[11] См. Ibid. P. 192.
[12] Ibid.
[13] Ibid. P. 194.
[14] Ibid. P. 195.
[15] Ibid. P. 197.
[16] См.: Sunday Times. 1996. 2 March.
[17] Ibid.
[18] Feiling K. Op. cit. P. 385.
[19] См. Ibid. P. 388.
[20] Ibid.
[21] Ibid. P. 389.
[22] Ibid. P. 392.
[23] Ibid.
[24] Ibid. P. 394.
[25] Ibid.

[26] Ibid.
[27] Ibid.
[28] См. Ibid. P. 395.
[29] Ibid.
[30] Ibid. P. 396.
[31] Ibid. P. 398.

П.В. Акульшин

РЕФОРМАТОРСКИЕ ПЛАНЫ И ПРОВИНЦИАЛЬНАЯ РЕАЛЬНОСТЬ: ГУБЕРНАТОРСКИЕ ОТЧЕТЫ ПЕРВЫХ ЛЕТ ПРАВЛЕНИЯ АЛЕКСАНДРА I

(на материале Пензенской, Рязанской, Тамбовской и Тульской губерний)

Наиболее ярким проявлением реформаторских планов в правительственных кругах в первые годы правления Александра I стало существование Негласного комитета. Большинство реформаторских замыслов, которые обсуждались в их кругу, так и не были реализованы на практике. Это явилось веским основанием для того, чтобы обвинить Александра I и его «молодых друзей» в непоследовательности и нерешительности [1]. Представляется, что такой подход неточно отражает как конкретную позицию членов Негласного комитета, так и готовность российского общества той поры к кардинальным преобразованиям.

Члены Негласного комитета, как и сам Александр I, достаточно реалистически оценивали существующее положение. Цель своей деятельности они видели не в немедленном реформировании России, а в подготовке предпосылок для необратимости будущих реформ, и в первую очередь в создании эффективного административного аппарата, который стал бы инструментом в руках монарха-реформатора. В этом отношении министерская реформа 1802 года, как и сам процесс бюрократизации управления, проходивший на протяжении первой половины XIX века, послужила одной из важных предпосылок преобразований в середине столетия.

В начале XIX века должная поддержка реформаторских планов Александра I и его ближайших единомышленников в среде правящей элиты отсутствовала. Это доказывает деятельность одного из членов Негласного комитета В.П. Кочубея на посту министра внутренних дел в 1802—1806 годах. Как и его единомышленники по Негласному комитету, он был сторонником рациональной организации государственного аппарата. Этот идеал сложился у них под влиянием знакомства с теоретическим и практическим опытом стран Запада, в частности наполеоновской Франции.

Создание министерств привело к уменьшению роли Сената в государственном управлении. Принцип единоначалия, утвердившись первоначально в центральных учреждениях, постепенно вытеснял «коллегиальность» и на уровне местного управления. 19 сентября 1802 года был издан циркуляр министра внутренних дел В.П. Кочубея о порядке сношения министерства с губернаторами [2]. Ранее губернатор управлял вверенной территорией с помощью коллегиального учреждения — губернского правления, которое и отвечало перед императором и Сенатом за положение дел на вверенной ему территории. Канцелярия при губернаторе, учрежденная согласно указу от 21 апреля 1803 года, постепенно превратилась в ведущее административное учреждение в регионе [3].

Переход функции контроля над губернской администрацией от Сената к Министерству внутренних дел порождал задачу создания системы эффективной связи между ним и местной властью в лице губернаторов. Перед уходом в отставку в 1807 году он следующим образом характеризовал начало своей деятельности на посту министра внутренних дел: «Определены были манифестом 8 сентября 1802 года разные части управления, но никаких оснований, никаких сведений по частям сим, да и вообще никаких сведений о всем внутреннем положении государства, систематически собранных, нигде не существовало… Сие неудобство нужно было прежде всего отвратить, почему и приступлено было немедленно к собранию их из всех губерний и из разных подчиненных Министерству внутренних дел мест, сколь можно полных и обстоятельных сведений. С того времени внимание на сие было непрестанно обращаемо и посредством стараний сих, посредством отчетов, которые по высочайшему дозволению все губернато-

ры обязаны представлять…» [4].

Система ежегодных губернаторских отчетов перед Министерством внутренних дел должна была стать основой получения информации о положении в провинции. Циркуляр министра внутренних дел от 4 июня 1804 года предписывал губернаторам ежегодно отчитываться о состоянии губернии по определенной форме. Прежде всего требовалось на протяжении шести недель подготовить и доставить в столицу карту губернии и планы городов, поуездные сведения о численности населения с разбивкой по сословиям, размерах податей, производстве зерна с разбивкой по уездам и культурам и указанием, сколько идет на винокурение, сколько вывозится и сколько остается на внутреннее потребление, о магазинах, промышленных предприятиях, городских доходах и публичных зданиях. Помимо этого предписывалось присылать через две недели «о состоянии губернии или происшествиях на имя императора», по третям года сведения об урожае, потребности в продовольствии и возможных местах заготовки Провиантского департамента, а также информацию о чрезмерном повышении цен, стихийных бедствиях, качестве вина и соли, открытии новых предприятий [5].

Министр внутренних дел не ограничился сообщением этих требований циркулярами, отправляемыми губернаторами. В январе 1804 года вышел первый номер «Санкт-Петербургского журнала», учрежденного Министерством внутренних дел. Его задача состояла в доведении до «публики» сведений о деятельности ведомства и публикации разного материала, «к предмету управления принадлежащего». Большую часть первого номера занял отчет Министерства внутренних дел за последние четыре месяца 1802 года. В журнале со ссылкой на авторитет И. Бентама доказывалась польза обнародования таких отчетов, так как секретность в управлении государством неизбежно приводит к ошибкам [6].

В.П. Кочубей и его ближайшие сотрудники по Министерству внутренних дел, среди которых был и М.М. Сперанский, заложили основу системы отчетности, которая существовала на протяжении всей последующей истории Российской империи. Ее введение означало принципиальный разрыв с ранее существовавшей системой официального делопроизводства. Сам министр особенно выделял то обстоятельство, что после перехода от приказов к коллегиям он не мог одновременно изменить и делопроизводство «из-за великой неграмотности» большинства чиновников. Сохранялся старый порядок, при котором разделялись «часть суждения от части исполнения. Президенты и члены судили, а дьяки в приказах и секретари в коллегиях исполняли» [7]. Крупнейший современный исследователь официального делопроизводства России Б.Г. Литвак обратил внимание на то, что «министерское делопроизводство, по мысли Кочубея, должно было освободиться от… самого тяжелого недуга приказной системы, унаследованного коллежским делопроизводством. Предложения Кочубея, одобренные царем, создавали новую иерархию в государственном учреждении, что приближало ее к классической бюрократической системе: каждый исполнитель на определенном уровне был и распорядителем, отвечавшим за свои действия перед вышестоящей инстанцией… Такой порядок легче было вводить во вновь образуемых министерствах. Сенат, существовавший с XVIII века, сохранил на весь XIX век коллежский «обряд» делопроизводства. Сенатские дела, содержавшие так называемое решительное определение, полностью повторяют содержание всех основных документов, на основании которых они принимались» [8].

Накануне ухода в отставку с поста министра внутренних дел в 1806 году В.П. Кочубей докладывал императору, что введение систематических губернаторских отчетов «…достигло той цели, что каждая губерния сделалась ныне известною во всех ее частях, так что сведения сии, табели к ним принадлежащие, карты и прочее составляют собрание весьма полное…» [9]. Но сановник переоценивал достигнутые результаты. Более справедливым кажется мнение современного исследователя, который отмечал: «…первое 25-летие Министерства внутренних дел скорее свидетельствовало о потере тех первоначальных установок на формирование «отчета» как системы документов, которые были заложены в начальном периоде деятельности МВД, чем об их развитии» [10].

Попытки перенести рациональные принципы бюрократического управления в русскую провинцию не могли принести быстрых результатов. Свидетельством этого являются отчеты губернаторов Пензенской, Рязанской, Тамбовской и Тульской губерний, предоставленные в эти годы [11].

Вступление нового императора на престол в 1801 году привело к смене местных губернаторов. В Рязанскую губернию был назначен Д.С. Шишков. В Тамбовской губернии за время пребывания В.П. Кочубея в должности министра они успели смениться несколько раз. Назначенного в мае 1801 года А.Л. Львова уже в октябре 1802 года сменил новый губернатор — А.Б. Палицин, которой в свою очередь в 1803 году уступил место Д.Р. Кошелеву, занимавшему эту должность последующие восемь лет. В Тульской губернии Н.П. Иванов, назначенный еще при предшествующем императоре, исполнял обязанности губернатора вплоть до 1811 года. На рубеже XVIII—XIX веков своеобразной оказалась судьба Пензенской губернии, упраздненной в 1797 году. Через 4 года, 9 сентября 1801 года, появился указ Александра I о ее восстановлении в прежних границах. Ее губернатором стал генерал-лейтенант Ф.Л. Вигель. Для почтенного генерала, выходца из мелких эстляндских дворян, эта должность была завершением полувековой военной карьеры, начатой еще при Петре III. Все назначенные губернаторы представляли собой традиционный для XVIII века тип отставного военного, перешедшего на исходе карьеры на гражданскую службу [12]. Типичной была биография рязанского губернатора Д.С. Шишкова. В 9 лет он был записан в гвардию и через 20 лет службы, в 1800 году, будучи шефом одного из егерских полков, отправлен в отставку. В мае 1801 года отставной сорокалетний генерал был переименован в действительного статского советника и назначен на должность рязанского гражданского губернатора, не имея никакого опыта административной деятельности. Ни по взглядам, ни по социальному опыту ни один из губернаторов не мог быть исполнителем реформаторских замыслов императора и членов Негласного комитета [13].

Срок подачи первых губернаторских отчетов был назначен на февраль 1805 года, однако это требование не было выполнено ни одним из четырех губернаторов. Из Тулы отчет был отправлен только 1 июля 1805 года, дойдя до столицы к 9 августа. «Осмеливаюсь повторить оправдание мое столь позднее оного доставлении, поскольку недостаток в письмоводителях, важность и новость самого предмета. Бывшие в том же годе выборы, по коим члены нижних мест едва толико вникли в дела, нежели могли способствовать мне в собрании нужных по тому сведений. Все сие было препятствием спешного исполнения моих обязанностей», — сообщал местный губернатор [14]. В последующие годы губернаторы рассматриваемых губерний стали еще больше задерживать отправку отчетов. Отчет тамбовского губернатора за 1806 год был отправлен 26 марта 1807 года и попал в столицу только в апреле. Губернатор оправдывал задержку тем, что «медлительность в предоставлении произошла от несвоевременного доставления от здешней казенной палаты сведений, в состав его входящих» [15]. В 1812 году и в последующие несколько лет отчеты вообще не подавались. Отчеты губернаторов за 1812 год были отправлены только в 1817 году, когда во всех четырех губерниях занимавшие эти должности во время Отечественной войны лица была удалены со своих постов, а некоторые даже отданы под суд.

Но не только задержка с составлением и отправкой отчетов свидетельствовала о том, что требования Министерства внутренних дел сначала не встречали понимания в провинции. Само их содержание показывало, что губернские чиновники просто не понимали, что от них требуют. Предлагаемая министерством форма губернаторского отчета охватывала все области деятельности, которые, по мнению столичной «просвещенной» бюрократии, должны были находиться в сфере внимания государства. В провинции многие из этих требований просто не понимали.

В первой части отчета, посвященной «предметам, принадлежащим к государственному хозяйству», одним из важнейших вопросов, который интересовал столичные власти, был вопрос о размерах урожая. В отчетах содержались обширные сведения о размерах урожая, которые приводились с разбивкой по уездам и сельскохозяйственным культурам. Так, тамбовский губернатор давал подробные выкладки по каждому из 12 уездов и делал общий вывод, что по губернии «на продовольствование полагается для каждой ревизской души обоего пола по две четверти — 2 078 538. В остатке должно быть 6 558 621 четверть» [16].

Но из самого же отчета следовало, что доверять этим цифрам было невозможно. Тамбовский губернатор, сообщая сведения о хлебном урожае, откровенно писал: «Старался всемерно достоверные сведения от земских и градских начальников, по новизне для них дела и определение в прошлом лишь годе в некоторых частях недостаточное, соображения с местными обстоятельствами, дать им возможную точность» [17]. Чуть ниже он добавлял, что «хотя сведения об

урожае, на коих главная часть сего исчисления основана, не могут быть, как известно, верны, однако же несомненно, что в течение 1804 года повсюду, исключая Темникова, в здешней губернии видны были непреложные признаки изобилия, нарочито исполненные хлебом гумна, пиршества поселян и дешевизна цен»[18].

Одной из важнейших функций местной администрации Министерство внутренних дел считало поддержание в порядке хлебных магазинов, которые должны были предохранить население от голода в случае неурожая. Каждый годовой отчет содержал обширные цифровые данные об их состоянии по уездам, но их достоверность была крайне сомнительна. Тамбовский губернатор дополнял эту информацию сообщением о том, что «о сельских записных магазинах нельзя еще достать полные за 1804 год сведения, поскольку свидетельства их отряженными особо чиновниками производятся с марта» [19]. Пензенский губернатор по-военному четко докладывал о невозможности сообщить какую-либо информацию о состоянии хлебных магазинов. «При восстановлении мною Пензенской губернии из четырех частей бывших под управлением четырех же смежных губернских начальств: Саратовского, Тамбовского, Нижегородского и Симбирского, обратя внимание еще на заведении сии, нашел я положение в крайнем запущении. Своевольство поселян, разбиравших хлеб без испрошения позволения, недосмотренные за сим обремененной множеством занятий земской полицией, недороды в хлебе, бывшие до 1801 года, и неполучения до октября месяца 1803 года утверждения на расположения в губернии 10 уездов вместо бывших прежде 13 отняло возможность» [20]. Он понимал, что навести порядок в этом деле будет крайне трудно, так что предлагал «оставить затруднительные и бесконечные следствия о самовольных разборах хлеба от крайности иногда нужд происходящего, равно о недо-смотре за тем полиции и в упущениях самого сбора» [21].

Еще большее недоумение вызывала у провинциальных чиновников необходимость предоставлять сведения об общем состоянии экономики губерний. Чаще всего вопросы, которые формулировались в инструкциях для составления отчетов, переписывались в ответы, без всякой попытки сообщать о реальном положении дел. Например, в отчете рязанского губернатора за 1804 год сообщалось, что «шелководства и делания виноградных вин и водок в Рязанской губернии нет, равно нет и овцеводства особенного, кроме что обыкновенного, сельские жители имеют в домах своих каждый от 10, а иные и до 20 овец, которых пускают на племя в зиму, количество их прибавляется или убавляется, смотря по урожаю корма и сена и дороговизне оного» [22].

Одной из проблем, постоянно волнующей В.П. Кочубея как министра, являлось переселение казенных крестьян и наделение их землей. Этот пункт был подробно освещен в докладах губернаторов Рязанской и Тульской губерний. Но достоверность приводимой информации вызывает сомнение. Тамбовский губернатор оказался честнее в признании своей неосведомленности в этом вопросе. Он рапортовал в 1804 году, что «остальное количество оброчных земель не роздано было, как дошло до моего сведения по течению дел, потому что многие из казенных поселян, имея чересполосные дачи с помещиками, сами не могут представить и в виду казенной палаты нет определенных сведений о количестве земель, непосредственно его владению принадлежащих. Население в сем случае действительно не может быть уравненным прежде, нежели будет размечены такие дачи. Дабы отвратить сие неудобства, столь вредные в обстоятельствах хозяйства… Поставило себе в особенности дела поспешать в производстве и решении сего рода дел. Для чего и данные яко сопряженные с пользою казны, течение следственным порядком, коим по решению в уездных судах, в случае каких-нибудь отчуждений от казны, вносятся на решение казенной палаты. Вообще дела сии при особенном наблюдении губернского начальства, несмотря на многочисленность приставленных документов, имеют надлежащее течение» [23].

Казенные земли находились фактически вне сферы регулирования местными властями. Так, в Тамбовской губернии «…одна только третья часть земли употреблена на тот конец, к коему предназначена. Прочие, как открылось, на следствие произошедшем от некоторых сельских старост злоупотреблений, большой частью отдаются в наймы под пастьбу торгующим скотом, принося таким образом малую пользу настоящим владельцам и доставляя повод к злоупотреблениям волостным начальникам и наглейшим из их собратьев, кои отдают те земли в наем именем обществ без согласия оного» [24].

Тамбовский губернатор также оказался не в состоянии сообщить достоверную информа-

цию о местных фабриках и мануфактурах. «Губернское начальство по заведению сего рода ограничивается одним только простым познанием об их действиях; но по обязанным суконным фабрикам наблюдает за срочною поставкою сукон в ведомство комиссариата, подтверждая и понуждая об исполнении обязательств с казною» [25]. В таком же положении оказался и пензенский губернатор. Он указывал в своем первом отчете, что фабричные ведомости, хотя получены им были «в январе месяце вследствие предписания вашего сиятельства от 14 апреля 1804 года, но оказались в разных изъяснениях недостаточны по неимению на каждый род изделий особой формы, и потому требуются вновь, по поручению которых о главных изделиях поспешу я представить вашему сиятельству» [26].

Можно предположить, что относительной достоверностью отличались приводимые в отчетах сведения о состоянии соляной части. Она была сферой казенного регулирования уже с середины XVIII века и хотя с ней были связаны значительные злоупотребления, но минимальная степень контроля в этой сфере существовала. «Управление по соляной части в губернии состоит в исчислении для каждого уезда годовой на продовольствие пропорции, в перевозке соли из главного запасного магазина в окружные и, наконец, в распространении оной», — сообщалось в отчете из Тамбова [27].

Во втором отделении губернаторских отчетов речь должна была идти «о предметах до благочиния или полиции принадлежащей». В них положение в губерниях получало оптимистические оценки. Так, Тамбовская губернии являлась в эти годы одним из важнейших в Европейской России центров распространения сектантства. Местный же губернатор сообщал в 1804 году, что «в отношении к вере никаких новых по сей губернии расколов не примечено, кроме тех, которые издавна уже существуют, которых из жителей губернии, называемых старообрядцами… примерно положить можно до 500 душ». Также благополучно, согласно этому отчету, обстояло дело «в отношении к гражданскому порядку: неповиновений никаких нигде по сей губернии не было в течение прошлого года»[28].

Составители отчета в лице губернатора и его чиновников в этом разделе предпочитали сообщать не конкретную информацию, которую ожидали от них в министерстве, а декларировать общие положения о роли властей в духе теорий «просвещенного абсолютизма». «…Внутренняя тишина есть равнодействие и непоколебимость тех отношений, в коих разные классы государства и члены их составляющие находятся между собой и что они охраняются добрыми нравами и попечительством властей… Губернское начальство всегда сначала из самого существа государственных законов в особенности обращает свое действие на охранение сей внутренней части», — докладывал уже упоминавшейся Д.Р. Кошелев [29]. По его сообщению на вверенной территории «в отношении к гражданскому порядку не было ни единого случая, который бы мог возмутить, сколько ни на есть, тишину и покой более пятисот тысяч обитающего в губернии народа. Каждое состояние, пользуясь представленными ему правами, никогда не выходит за черту, пределом законом предложенным. Охранена собственность, и дороги деятельным надзором полиции облегчены от разбоя, коей здесь в 1804 году ни разу не появился» [30]. Подобные же фразы повторялись в отчетах, присылаемых из Тамбова, из года в год едва ли не дословно. «Ни одно звание не выходило за черту прав своих, напротив, каждое, пользуясь ненарушимыми правами своими и преимуществами, законом представляемыми, и было мирно и покойно», — сообщалось в 1805 году [31]. Хотя реальное положение было далеко от изображаемой благостной картины, даже в отчете за 1804 год составители оговорились, что «ежели общее положение не бывает без изъятия, то и в сем случае в сравнении с целым небольшие частные шалости, как то: ссоры, драки и некоторые покражи — не могут вредить упомянутому заключению о тишине губернии; поелику и самые небольшие здешние пороки были преследуемыми, открывались и предаваемы действию закона» [32].

Каждый губернаторский отчет содержал обширные сведения о размерах натуральных и денежных земских повинностей и о количестве начатых и завершенных дел в губернских и уездных учреждениях. Достоверность этого огромнейшего цифрового материала так же сомнительна, как общие сведения о величине собранных урожаев. Только тамбовский губернатор чистосердечно признавался в недостоверности сообщаемых сведений о размерах земских повинностей. «Впрочем, все полицейские повинности не приведены еще в точную известность. Сколько губернское начальство не озабочивалось об успешности окончания сего дела, но трудность

от беспрерывных перемен в образе отправления поселянами всего нижней земской полиции возложенного, доселе не допускало привести часть сию в желаемый порядок. Ныне по требованию комитета, высочайше утвержденного по уравнению по государству повинностей, собираются все сведения. За скорейшим по сему действиям чиновников, к тому назначенных… ясностью и верностью сведений употребляются деятельнейшие наблюдения» [33].

В отчетах предусматривался раздел «О мерах к усовершенствованию некоторых из частей». Большинство губернаторов предпочло не указывать в нем никаких предложений. Только тамбовский губернатор Д.Р. Кошелев давал развернутые формулировки желательных мер по улучшению положения в провинции. Его предложения, как и осторожные пожелания его коллег, не простирались дальше просьб об увеличении числа чиновников в губернских и уездных штатах. По мнению тамбовского губернатора, «между предметами вышеизложенными в особенности два на первый случай требуют мероприятий правительства к усовершенствованию их: 1) наделение казенных крестьян землей; 2) усиление земской полиции для успешнейшего производства по части ея дел» [34].

Все губернаторы сходились во мнении о необходимости увеличить численность административного аппарата. Прежде всего это касалось аппарата уездной полиции. Уже упоминавшийся тамбовский губернатор Д.Р. Кошелев сообщал о «неудобстве», «кое встречается исполнению обязательств небольшого числа чиновников земской полиции, при настоящем оном положении. Невозможность, которую встречают земский исправник при двух заседателях в точном исполнении всех предназначений от закона, здесь наиболее подтверждается. Нарочитые пространства округ, количество жителей составляющих уезды от 30 до 58 тысяч, великое число тяжебных дел отъемлют все средства к успешнейшему действию». В связи с этим он просил о том, чтобы «в помощь к настоящим чинам в земском суде определить еще двух заседателей, выборных от дворян» [35].

В отчете за 1806 год Д.Р. Кошелев в разделе «виды на благоустройство» вновь писал, что «земские суды, будучи беспрерывно озабачиваемы своими должностями по уездам, из коих иные более 60 тысяч жителей содержат, никак при настоящем штате не могут успевать соответственно ожиданиям правительства. Штат сей недостаточен не только по количеству чиновников, но и по суммам, на содержание оных определенным. Жалование приказнослужителям положено самое бедное, так что не можно удержать равно ни одного канцелярского служителя хорошим жалованием и добрым поведением» [36].

Постоянными были жалобы и на нехватку самих приказнослужителей. «Губернское присутствие [имея. — П.А.] много сложных оного обязанностей, не имеет достаточного числа приказнослужителей, ни суммы на нужное им жалование потребное. Почему губернское правление нашло необходимым, составя примерное исчисление нужного числа приказнослужителей и им жалованья, предоставляя оное за особенное благорассмотрение», — писал тамбовский губернатор Д.Р. Кошелев [37]. О недостаточности существующих штатов чиновников писал и тульский губернатор Н.П. Иванов. «Благоусмотрите две простые истины: 1) что губернское правление обременено важным и превосходящим силы течением дел; 2) что в Тульской губернии полиции предлежит отличный надзор и упражнения, так как без умножения чиновников должности своей с желаемым успехом исправлять никак невозможно» [38]. «Затруднения от их упущений, медлительности и несообразности поведения» являлись главными оправданиями губернских властей перед столичным начальством [39]. Об этом же сообщал и пензенский губернатор Ф.Л. Вигель: «12 049 определений, состоящих в правлении, и 34 344 посланных по оным в разные места рапортов, сообщений и указов могут засвидетельствовать, каких рук и каких усилий потребно было на исполнение всего оного, с удержанием притом общего канцелярского порядка в таком месте, где в помощи губернатору положено только два чиновника и один секретарь, где многочисленность вступающих бумаг требует поспешного течения, где одно стечение настигает другое… Равным образом и из числа дел, бывших по земским судам, благоугодно будет Вашему сиятельству заметить недостаточное положение сих мест» [40].

Все это свидетельствовало о том, что идея систематических развернутых отчетов, которые должны были бы предоставить верховной власти возможность принятия эффективных решений, приживалась в среде губернаторов крайне медленно. Содержание губернаторских отчетов, по крайней мере в первые годы их появления, представляло собой формальную отписку, со-

держание которой могло ввести в заблуждение как столичные власти, так и современных исследователей. Только постепенно сама мысль о необходимости отчета перед столичными властями стала восприниматься как одна из важнейших задач губернатора и его канцелярии. При этом рациональные начала, которые заключались в первоначальном замысле В.П. Кочубея, были забыты. Составление годового отчета превратилось в связи с этим в бюрократический ритуал, ценный не содержащейся в нем информацией, а самим фактом составления и отправкой в столицу. Для того чтобы рациональные принципы управления стали если не нормой, то относительно распространенным подходом в провинции, потребовалось нескольких десятилетий. Только к началу 1850-х годов здесь появился новый тип администратора, способный и желающий быть исполнителем реформаторских планов [41].

ПРИМЕЧАНИЯ

[1] О Негласном комитете и реформаторских планах его членов см.: Николай Михайлович, великий князь граф П.А. Строганов (1774—1817) // Историческое исследование эпохи императора Александра I. СПб., 1903. Т. 1—2; Предтечинский А.В. Очерки общественно-политической истории России в первой четверти XIX в. М.; Л., 1957; Минаева Н.В. Правительственный конституционализм и передовое общественное мнение России в начале XIX в. Саратов, 1982; Сафонов М.М. Проблема реформ в правительственной политике России на рубеже XVIII и XIX в. Л., 1988.

[2] См.: Санкт-Петербургский журнал. 1804. Ч. 1. Кн. 1. Отд. 1. С. 30—42, 58—59.

[3] См.: ПСЗ-I. Т. 27. № 21051, 20719.

[4] Сборник исторических материалов, извлеченных из архива Первого отделения собственной его императорского величества канцелярии. СПб., 1876. Вып. 1. С. 149—150.

[5] Источниковедческий анализ губернаторских отчетов см.: Дятлова Н.П. Отчеты губернаторов как исторический источник // Проблемы архивоведения и источниковедения. Л., 1964.

[6] См.: Санкт-Петербургский журнал. 1804. № 1. С. 3, 7, 119.

[7] Там же. 1804. № 6. С. 47—48.

[8] Литвак Б.Г. Очерки источниковедения массовой документации XIX — начала XX в. М., 1979. С. 130.

[9] Сборник исторических материалов… С. 150.

[10] Литвак Б.Г. Указ. соч. С. 145.

[11] См.: Отчеты губернатора Рязанской губернии (1804—1810) // РГИА. Ф. 1281. Оп. 11. Д. 115; Отчеты губернатора Тамбовской губернии (1804—1810) // Там же. Д. 140; Отчеты губернатора Тульской губернии (1804—1810) // Там же. Д. 156; Отчеты губернатора Пензенской губернии (1804—1810) // Там же. Д. 97.

[12] См.: Губернские списки 1797—1861 / Сост. князь Н. Туркестанов. М., 1894. С. 38, 42, 44; Исторические данные об образовании губерний, областей, градоначальничеств и других частей внутреннего управления империи с указанием высших чинов этого управления в хронологическом порядке по 1 ноября 1902 г. (корректура). СПб., 1902. С. 126, 150, 159 (в этом официальном издании отсутствуют данные о Пензенской губернии до 1819 г.); ГАРО. Ф. 920. Оп. 1а. Д. 18. Л. 1—4; Д. 19. Л. 1;

[13] См.: ГАРО. Ф. 920. Оп. 1а. Д. 18. Л. 1—4, Д. 19. Л. 1.

[14] См.: Отчет губернатора Тульской губернии за 1804 г. // РГИА. Ф. 1281. Оп. 11. Д. 156. Л. 1.

[15] Отчет губернатора Тамбовской губернии за 1806 г. // Там же. Д. 140. Л. 54.

[16] О сведениях к отчету по Тамбовской губернии за 1804 г. // Там же. Л. 2. (Так именовался первый отчет тамбовского губернатора.)

[17] Там же. Л. 1.

[18] Там же. Л. 3. Длительное время споры о достоверности сведений губернаторских отчетов велись на основе анализа информации об урожайности зерновых. См.: Улащик Н.Н. Отчеты губернаторов Литвы и Западной Белоруссии как исторический источник // Проблемы источниковедения. М., 1961. Т. 9. С. 50; Нифонтов А.С. Зерновое производство России во второй половине XIX в. М., 1974. С. 6; Литвак Б.Г. Указ. соч. С. 161—185.

[19] О сведениях к отчету по Тамбовской губернии за 1804 г. // Л. 3.

[20] Отчет губернатора Пензенской губернии за 1804 г. // Там же. Л. 1.

[21] Там же. Л. 2.

[22] Отчет губернатора Рязанской губернии за 1804 г. Л. 2.

[23] О сведениях к отчету по Тамбовской губернии за 1804 г. Л. 4—4 (об).

[24] Там же. Л. 11—11 (об).

[25] Там же. Л. 5 (об).

[26] Отчет губернатора Пензенской губернии за 1804 г. Д. 97. Л. 4 (об).
[27] О сведениях к отчету по Тамбовской губернии за 1804 г. Л. 5 (об).
[28] Там же. Л. 3.
[29] Там же. Л. 6 (об).
[30] Там же. Л. 7.
[31] Отчет губернатора Рязанской губернии за 1805 г. Л. 36.
[32] О сведениях к отчету по Тамбовской губернии за 1804 г. Л. 7 (об).
[33] Там же. Л. 38 (об).
[34] Там же. В отчетах действительного статского советника Д.Р. Кошелева, дяди известного славянофила А.И. Кошелева, наиболее заметно по сравнению с отчетами других губернаторов проявлялось личностное начало автора (О нем см.: Кошелев А.И. Записки. М., 1991. С. 46).
[35] О сведениях к отчету по Тамбовской губернии за 1804 г. Л. 13.
[36] Отчет губернатора Тамбовской губернии за 1806 г. Л. 13, 61 (об).
[37] Отчет губернатора Тамбовской губернии за 1805 г. Л. 39 (об).
[38] Отчет губернатора Тульской губернии за 1804 г. Л. 15.
[39] См. там же. Л. 40.
[40] Отчет губернатора Пензенской губернии за 1804 г. Л. 10.
[41] Об изменениях в рядах бюрократии к середине XIX в. см.: Lincoln W. B. In the Vangard of Reform. Russians Enlightened Bureacrats. 1825—1861. De Kalb, 1982; Шумилов М.М. Местное управление и центральная власть в России в 50-х — начале 80-х гг. XIX в. М., 1991; Иванов А.Е. Губернское чиновничество 50—60-х гг. XIX в. в России: Историко-источниковедческие очерки. Калуга, 1994; Морякова О.В. Система местного управления в России при Николае I. М., 1998.

Ю.И. Малышев

ГОСУДАРСТВЕННАЯ СЛУЖБА ЯПОНИИ

Современная Япония является централизованным унитарным государством, которое в конце прошлого века было сориентировано на авторитарную модель германской кайзеровской империи. До 1953 года Япония не имела никаких отношений с Западом и традиционный образ мысли в Японии, очень далекий от европейского, в самые различные эпохи подвергался влиянию Китая. Однако этот образ мысли отличается от китайского и сохранил, как считал Рене Давид, свою «ярко выраженную оригинальность, связанную с национальным характером японцев. Определенное влияние в этом отношении оказала та изоляция, в которой японские правители держали страну в течение 250 лет до 1853 года» [1]. Однако и до сего времени японское общество еще далеко от общества европейского и по своей структуре, и по своим нравам. Критический дух развивался слабо, и «конфуцианская идея семейно-иерархического порядка, базирующаяся на самой природе вещей, продолжает существовать»[2].

После поражения во Второй мировой войне Япония была перекроена союзническими странами-победительницами по демократическому образцу [3], однако по форме правления, продолжая оставаться империей, была превращена из абсолютной монархии в парламентскую.

Что касается государственно-территориальной организации, то функции центрального правительства были ограничены надрегиональными программами, согласно которым государственные структуры были лишены права отдавать распоряжения префектурам, а государство получало право лишь информировать или давать им советы. Гражданам доверялось право изменять или отменять указы и уставы администрации префектур, смещать главу областной властной структуры и уполномоченного представительной власти или распускать все властные структуры, подавать жалобы и требовать судебной проверки того, как используются финансовые средства. Вообще, как подчеркивается в работе А.И. Илышева, процесс административно-государственного управления направлен «на поиск новых форм баланса в отношениях между государственными и общественными структурами»[4].

Обращаясь к рассмотрению конкретной области излагаемого лишь по основным чертам и особенностям государственной службы Японии, нельзя не сослаться на основополагающие труды таких ученых-востоковедов Японии, как Цунэо Инако, и таких отечественных ученых,

как Л.М. Гудошников, А.Н. Козырин, И.А. Латышев, В.Н. Еремин, А.А. Макаров и др. [5]

Государственная служба в Японии не является монолитной. В категорию государственных служащих принято включать не только чиновников в собственном смысле этого слова, но также лиц, работающих на государственных предприятиях, государственных железных дорогах, работников телевидения, государственных учебных заведений, военнослужащих, сотрудников полицейских формирований. По данным журнала «Ньюсуик», на 1990 год число государственных служащих (4,6 миллиона человек) и общая численность рабочей силы (62 миллиона человек) соотносились как 1 к 13, а число высших государственных служащих составляло около 10 тысяч [6].

Подобную концентрацию власти в руках современной высшей японской бюрократии, как полагают зарубежные политологи, связывают с традициями бюрократической системы в том виде, как она существовала до реставрации Мэйдзи (эпоха вестернизации японского права) [7]. И действительно, в положении современного чиновничества много общего с бюрократией довоенной Японии: престижность карьеры государственного служащего, система профессиональной подготовки, значительные различия в статусе высших и рядовых чиновников, переход первых в сферу политики после выхода в отставку. Правда, в послевоенный период у государственных служащих стало гораздо меньше конкурентов в борьбе за власть. Если до 1955 года (образование либерально-демократической партии) в Японии безусловно правила бюрократия, то в настоящее время, хотя либерально-демократическая партия и представляет собой серьезного конкурента высшему чиновничеству, непрекращающаяся фракционная борьбы внутри самой партии отвлекает ее внимание от борьбы за политическое лидерство в общенациональном масштабе. Если в довоенный период определяющим фактором являлась лояльность императору и его правительству, то в последние годы поведение государственного служащего мотивируется перспективой ближайшей отставки и устройства своей карьеры после выхода на пенсию (законом установлен довольно низкий возрастной ценз).

При всем этом решение многих проблем, стоящих перед современной Японией в обозримом будущем, повлечет за собой, как полагает канадский профессор-политолог А. Кубота, разбухание государственного аппарата и соответствующее влияние на политическую систему японского общества, ибо в соответствии с Законом о государственных служащих 1974 года государственный служащий должен работать «только ради общественного интереса и при осуществлении служебных обязанностей отдавать им все силы и помыслы» [8]. С целым рядом последующих изменений и дополнений, как указывает профессор А.Н. Козырин, связывает основы правового регулирования государственной службы [9].

В соответствии с законом назначение на государственную службу производится на основе конкурсных экзаменов. Равенство доступа граждан Японии к государственной службе определяется статьями 14 и 15 Конституции Японии с уточнениями Закона о государственных служащих 1947 года [10]. В статье 33 Закона указывается, что набор на государственную службу должен производиться в соответствии с личными заслугами кандидата, его профессиональной подготовкой, с деловыми качествами, которые определяются результатами конкурсных экзаменов [11]. Проведение экзаменов вверяется Совету по делам персонала, а в структуре Управления набора и использования персонала имеется специальный экзаменационный отдел и четыре главных экзаменатора [12]. Совету доверяется право вводить дополнительные условия для поступающих впервые, а для претендентов на повышение, наоборот, уменьшать число экзаменующихся, но руководствуясь в этом случае результатами предшествующей служебной деятельности.

Поступающие впервые на государственную службу сдают экзамены по трем отдельным группам: для окончивших вуз; для имеющих незаконченное высшее образование; для получивших диплом об окончании среднего учебного заведения. Подавляющая часть японской бюрократической элиты формируется, как подчеркивает А. Кубота, из числа выпускников юридического факультета Токийского университета [13].

Система приемных экзаменов, письменных или устных, действовавшая в конце XIX века, сохранилась почти в неизменном виде и сейчас. Допускаются к экзаменам только граждане Японии. В отношении некоторых особых видов государственной службы могут предусматриваться определенные ограничительные условия. Например, для поступающих на государственную службу в Министерство иностранных дел исключается возможность состояния в бра-

ке с иностранцем. Кандидаты в так называемые карьерные государственные служащие (к которым относятся и будущие дипломаты) должны быть не моложе и не старше 28 лет. Сейчас численность таких карьерных государственных служащих составляет, по данным третьего секретаря посольства РФ в Японии А. Илышева, около 500 тысяч человек. По официальной же статистике Кадрового агентства, она достигает почти 840 тысяч, однако сюда включаются прокуроры, судьи и работники ряда других ведомств, которые не соответствуют категории административных государственных служащих [14]. Конкурсные экзамены носят гласный характер (время и место объявляются в средствах массовой информации. Содержание экзаменов одинаково для большинства государственных учреждений. Интересен перечень экзаменов для карьерных дипломатов, который приводит профессор А.Н. Козырин [15]. Так, в течение трех-четырех дней в июне они должны сдать письменные экзамены по следующим предметам: Конституция Японии, история дипломатии, международное право, иностранный язык, экономическая теория. Кроме того, соискатель по собственному выбору сдает административное или частное право, а также один из разделов теории и практики денежно-финансовых отношений. Проводится еще и «общий экзамен» в виде групповой дискуссии по одному из предметов для определения способностей кандидатов быстро схватывать суть различных мнений, отстаивать свое мнение, аргументировать собственные утверждения [16]. Сумма набранных баллов фиксируется в экзаменационном листе и сохраняет свою силу в течение одного года.

Претендующие на повышение в должности также сдают конкурсные экзамены. Каждый государственный служащий, как это устанавливает статья 37 Закона о государственных служащих, формально имеет равное право на повышение в должности, однако Совету по делам персонала предоставлено право предъявлять претендентам на соответствующую должность дополнительные ограничительные требования и вместо экзаменов назначать на должность с учетом результатов предшествующей служебной деятельности. Экзамены на повышение в ранге проводятся ежегодно для всех желающих и конкурс для них очень высок. Так, в 1994 году конкурс на карьерную государственную службу был очень высок (25—40 человек на одно место) [17].

Успешная сдача экзамена не означает, как пишет А.Н. Козырин, автоматического назначения на должность. Право назначения получает соответствующее министерство или ведомство из числа тех, кто был занесен в список сдавших экзамены. Кроме того, предусматривается еще испытательный срок (не менее шести месяцев), после которого при положительных результатах происходит официальное назначение [18].

Кадровым структурам предписывается постоянное изучение деловых качеств государственного служащего, учет производственного стажа в качестве оснований для продвижения по службе. Соответствующее заключение (доклад) непосредственного начальника (например, заведующего отделом министерства по результатам ежегодного изучения работы сотрудника) направляется директору соответствующего департамента на утверждение. Доклад (заключение) составляется по установленной форме и состоит из двух частей. В первой части проставляются оценки «отлично» или «недостаточно» за умелое и быстрое делопроизводство, инициативность, прилежание, лояльность, взаимоотношения в коллективе. Вторая часть содержит обобщенные критические замечания, поступавшие от непосредственного начальника в адрес подчиненного. Кроме того, отдел кадров министерства ежегодно направляет во все департаменты «карточки достижений», в которых фиксируются «значительные успехи» сотрудника [19]. Указанные и прочие виды информации хранятся в личном деле служащего. В случае отказа в повышении по службе государственные служащие имеют право обжалования такого решения в Совете по делам персонала и в Объединенном совете по жалобам. Дисциплинарные взыскания сохраняют свою силу даже в случае апелляции работника и соответствующего профсоюза. Естественно, что дисциплинарные взыскания оказывают влияние на решение о продвижении по службе, увеличение жалования, надбавку «за усердие». Запись о дисциплинарных взысканиях всегда сохраняется в личном деле работника [20].

В отношении трудовых прав служащих полиции, пожарной службы, занятых в органах общественного порядка на море, в пенитенциарных учреждениях не распространяются правила об условиях труда, предусматриваемых в Законе о трудовых стандартах [21]. Значительно урезано право ведения коллективных переговоров, а забастовки запрещены вообще. Нарушение этого запрета рабочими влечет за собой увольнение, а государственные служащие могут привлекаться

к уголовной ответственности.

Стремление не допустить разбухания кадров государственных служащих порождает увеличение продолжительности положенного рабочего времени, хотя и предусматривается система выплаты компенсаций за ущерб здоровью. Согласно данным Управления экономического планирования большая часть чиновников не может использовать положенный раз в году 15-дневный отпуск. Вместе с тем, как указывает А. Илышев, Япония занимает первое место в мире (по данным 1994 г.) по уровню заработный платы государственных служащих, особенно старших должностных лиц. Так, социальные выплаты государственным служащим включают пособия на содержание ребенка, транспортные расходы, лечение, отпуск, единовременные выплаты в середине и конце года. Ежегодно специальная исследовательская группа Кадрового агентства проводит сравнение сетки заработной платы государственных служащих с аналогичными показателями в частном секторе. Результатом становится повышение уровня фиксированного жалования (например, в 1994 году на 1,18 процента). Максимально учитываются интересы увольняемых государственных служащих, их социальное обеспечение. Все это ставит категорию государственных служащих в защищенное государством привилегированное положение в обществе [22].

Нельзя при всем этом не подчеркнуть, как полагает профессор Л.М. Гудошников, что государственные служащие сильно ограничены в отношении политической деятельности (запрещается вступление в политические партии), хотя и допускается выступать в качестве политических консультантов; они не могут баллотироваться на выборные публичные должности [23]. Однако в работе А. Илышева указывается, что «ни в законе о государственных служащих 1947 года, ни в каком другом законе конкретное содержание и формы выполнения государственными служащими своих обязанностей не обозначены… и, следовательно, не ограничены»[24].

Что касается отношения государственных служащих к категории лиц «особой службы», то они, как указывает А.Н. Козырин, могут назначаться на должность без экзамена на получение соответствующего ранга и размер их жалования не связан стандартной шкалой, установленной для служащих, занятых на «обычной службе». На такую категорию служащих не распространяются положения Закона о государственной службе 1947 года, регулирующие прохождение «обычной службы».

К категории лиц «особой службы» относятся: премьер-министр; министры; советники, возглавляющие Совет по делам персонала и Ревизионный совет; генеральный секретарь кабинета и его заместители, заместитель главы канцелярии премьер-министра по общим вопросам, начальник законодательного бюро кабинета; парламентские вице-министры, личные секретари премьер-министра, министров и генерального секретаря кабинета. К этой же категории относятся все государственные должностные лица, избираемые парламентом либо утверждаемые обеими или одной из палат парламента; начальник и некоторые государственные служащие Управления императорского двора; чрезвычайные и полномочные послы, посланники; члены направляемых за рубеж правительственных делегаций; члены Академии наук Японии; судьи, служащие управления обороны; секретари депутатов парламента и некоторые другие [25]. Поденные рабочие, находящиеся на «особой службе», оплачиваются из государственного бюджета и на них не распространяется комплекс привилегий и материального обеспечения государственных служащих.

В качестве оснований для привлечения государственных служащих к дисциплинарной ответственности являются: нарушение Закона о государственных служащих; невыполнение должностных обязанностей; проступки, порочащие государственного служащего как «слуги народа». Из основных видов дисциплинарных взысканий предусмотрены: увольнение от должности; временное отстранение от занимаемой должности (сроком от одного дня до одного года) без получения заработной платы; удержания из должностного оклада (до трети жалования за период от одного дня до одного года); письменный выговор (замечание) [26]. Право привлечения к дисциплинарной ответственности принадлежит начальникам государственных служащих, а также Совету по делам персонала.

С просьбой о восстановлении в правах государственный служащий может обратиться к вышестоящим руководителям (или в Совет по делам персонала), подав (в течение 60 дней) заявление о «не подчинении» в отношении принятых к нему санкций. Рассмотрение жалобы произ-

водится открыто Советом по делам персонала, на заседаниях которого может присутствовать заявитель лично или направить своего адвоката, а также свидетелей, представить документы и доказательства. Процедура рассмотрения длительная и дорогостоящая (расходы на адвоката), и подобные обращения посильны в основном «карьерным служащим» и некоторым служащим «среднего» звена.

Если по результатам предварительного разбирательства с участием сотрудников Управления по жалобам (посреднические услуги) конфликт не удается разрешить, решение по заявлению «о неподчинении» принимает Совет по делам персонала. В случае решения в пользу заявителя, дисциплинарное взыскание отменяется и принимаются меры по восстановлению справедливости (например, выплате заработной платы за период отстранения от работы). Решение Совета окончательно и подлежит пересмотру только им самим.

Завершить рассмотрение особенностей государственной службы в Японии вполне логично словами автора интересного и обстоятельного исследования ученого-япониста, сотрудника посольства РФ в Японии А. Илышева, который справедливо полагает, что «формирование адекватной переходному периоду политики в сфере государственного управления и создание государственного аппарата, способного ее реализовать, — одна из основных российских реформ. В этой связи знакомство с современным опытом развитых стран, в частности Японии, представляется чрезвычайно полезным» [27]. Главное, что суждения и выводы цитируемого автора российского «карьерного служащего» основаны на личном изучении опыта созидания государственной службы в стране пребывания.

ПРИМЕЧАНИЯ

[1] Давид Р., Жоффре-Спинози К. Основные правовые системы современности: Пер. с фр. М.: Международные отношения, 1997. С. 366.

[2] Там же. С. 373.

[3] Подробнее см.: Leckie, R. The Wars of America. N.Y.: Castle Books, 1998. P. 734—754; 770—770; The Korean war // Op. cit. P. 833—925.

[4] См.: Илышев А. Япония: административная реформа и государственный аппарат // Проблемы теории и практики управления. 1995. № 5. С. 4.

[5] Подробнее см.: Цунэо Инако. Современное право Японии / Пер. с яп. В.Е. Батуренко; Под ред. В.Н. Еремина. М.: Прогресс, 1981; Гудошников Л.М. Система государственной службы в Японии // Советское государство и право. 1971. № 2; Козырин А.Н. Административное право Японии // Административное право зарубежных стран: Учебное пособие. М.: СПАРК, 1996; Латышев И.А. Японская бюрократия. М., 1968; Еремин В.Н. Политическая система современного японского общества. М., 1992; Макаров А.А. Политическая власть в Японии. М., 1989.

[6] См.: Statistical Handbook of Japan. Tokyo. P. 145—146.

[7] См.: Johnson Ch. Japan: Who governs ? An assay on official bureaucracy // Journ. of Jap. studies. 1975. Vol. 2. № 1. P. 24.

[8] Kubota A. The political influence of the japanese higher civil service // Japan guarterly. 1981. Vol. 28. № 1. P. 46.

[9] См.: Козырин А.Н. Указ. соч. С. 165.

[10] См.: Конституция Японии 1947 / Конституции зарубежных государств. М.: БЕК. (Здесь и далее цитирование приводится по данному изданию.)

[11] См.: Козырин А.Н. Указ. соч. С. 166; Илышев А. Указ. соч. С. 6.

[12] См.: The Japanese Legal System. Ed Tanaka Hideo. Tokyo: University of Tokyo Press., 1976. P. 91.

[13] См.: Kubota A. Op. cit. P. 6, 47.

[14] См.: Илышев А. Указ. соч. С. 5.

[15] См.: Козырин А.Н. Указ. соч. С. 167.

[16] См.: Панов А.Н. Японская дипломатическая служба. М., 1988. С. 135—136.

[17] См.: Козырин А.Н. Указ. соч. С. 167; Илышев А. Указ. соч. С. 6.

[18] См.: Козырин А.Н. Указ. соч. С. 167. Илышев А. указывает лишь, что «успешно выдержавший экзамен получает право подавать заявку для зачисления на государственную службу». (Илышев А. Указ. соч. С. 6.)

[19] Подробнее см.: Панов А.Н. Указ. соч. С. 147; The Japanese Legal System / Ed. by. Tanaka Hideo. Tokyo: University of Tokyo Press., 1986. P. 62—63; Kubota A. The political influence of the japanese higher civil service / Japan guarterly. 1981. Vol. 28. № 1. P. 46—47; Reed S.R. Is Japanese gevernment really central-

ized // Journ. of Japaness studies. Tokyo, 1982. Vol. 8. № 1. P. 138—140.

[20] См.: Латышев И.А. Указ. соч. С. 16—17; Kubota A. Op. cit. P. 44; Johnson Ch. Op. cit. P. 22.

[21] Подробнее см.: Илышев А. Указ. соч. С. 6—7; Козырин А.Н. Указ. соч. С. 168—169.

[22] Подробнее см.: Илышев А. Указ. соч. С. 8.

[23] См.: Гудошников Л.М. Система государственной службы // Советское государство и право. 1971. № 2. С. 136.

[24] Илышев А. Указ. соч. С. 5.

[25] См.: Козырин А.Н. Указ. соч. С. 169. А. Илышев называет эту категорию чиновников «карьерными служащими» (подробнее см.: Илышев А. Указ. соч. С. 5).

[26] См. там же.

[27] Илышев А. Указ. соч. С. 9.

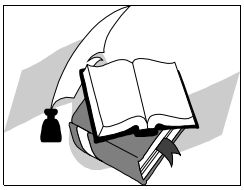

ФИЛОЛОГИЯ

А.А. Никольский

О ПРОИСХОЖДЕНИИ ФАМИЛИИ СРЕЗНЕВСКИЙ

Имеется несколько версий происхождения фамилии знаменитого русского филолога И.И. Срезневского (1812—1880).

Ю.А. Федосюк указывает: «Срезнев, Срезневский. Срезень — шалун или бойкий, резкий на слово человек. Фамилию Срезневский носил известный филолог» [1].

Е.А. Грушко, Ю.М. Медведев тоже связывают происхождение фамилии со словом срезень, но отмечают у данного слова несколько значений: «Срезнев. Срезень: 1) хлебная краюшка, горбушка; 2) бойкий, дерзкий, находчивый на острые, обидные ответы. А в глубокой древности срезни — разновидности стрел. Вариант фамилии — Срезневский. Срезневский Измаил Иванович… — филолог-славист, этнограф, академик Петербургский АН» [2].

По мнению Г.А. Богатовой, фамилия, которую носил ученый, появилась впервые в аттестате об окончании Рязанской духовной семинарии, врученном в 1791 году Ивану Евсеевичу Срезневскому, отцу И.И. Срезневского, а до этого И.Е. Срезневский, как и его предки, имел фамилию Срезнев [3]. «Такая форма фамилии, — пишет Г.А. Богатова, — могла говорить либо о родстве с владельцем этих земель Срезневым, либо о крестьянском, зависимом от владельца Срезнева происхождении: многие Голицыны, Шереметевы, Сумароковы получили фамилию, которая показывала их принадлежность помещикам, т.е. они были крепостными Голицыных, Шереметевых, Сумароковых. Заметим, что некоторые рязанские родственники Срезневских сохранили старый вариант фамилии и подписывались в письмах Измаилу Ивановичу — Срезневы» [4].

Как полагает Н.А. Мещерский, фамилия Срезневский образована от названия села Срезнева Рязанской губернии, откуда происходит род Срезневских [5]. Такого же мнения придерживается И.Г. Добродомов, указывая на «семинарский» характер фамилии ученого [6].

Документальные данные свидетельствуют в пользу топонимической версии происхождения фамилии Срезневский.

Село Срезнево упоминается в сотной грамоте 1567 (или 1568) года на земельные владения рязанского и муромского владыки: «Село Срезнево на реке на Оке усть речки Непложи — а в нем церковь Покров святые Богородицы, да церковь Пятница святая, да церковь теплая Никола чюдотворец; пашни двесте восемьдесят ч. в поле, а в дву по тому ж; земля добра…» [7]. Крестьяне данного села никогда не были «барскими». Подобно крестьянам других духовных вотчин, они в XVIII веке перешли в разряд государственных крестьян. «Род Срезневских, — отмечает Н.А. Мещерский, — происходит из населенного в прошлом государственными крестьянами села Срезнева…» [8].

Представители этого рода в течение 180 лет были настоятелями, то есть старшими священниками, Покровской церкви в селе Срезневе. В труде И.В. Добролюбова «Историко-статистическое описание церквей и монастырей Рязанской епархии, ныне существующих и упраздненных, со списками их настоятелей за XVII, XVIII и XIX столетия и библиографическими указаниями» сообщаются о них следующие сведения: Иоанн Никонов (рукоположен 5 февраля 1681 года), Стефан Иоаннов (рукоположен 21 сентября 1700 года), Иоанн Стефанов (управлял в 1736 году), Иосиф Иоаннов (управлял с 1741 по 1760 год), Иоанн Иосифов (управлял с 1760 по 1787 год), Евсевий Иоаннов (управлял с 1787 по 1806 год), Иоаким Евсевиев (управлял со 2 мая 1806

по 1830 год), Симеон Иоакимов Срезнев (управлял с 23 сентября 1830 по 1861 год) [9].

Фамилия Срезнев в этом перечне отмечается лишь в 1830 году. Однако это, видимо, тот случай, когда фиксация фамилии в документах отстает от ее фактического появления.

Становление фамилий у служителей церкви представляло собой сложный и длительный процесс. «Православное духовенство, — пишет Б.О. Унбегаун, — было, кажется, единственной социальной группой в России, систематически вводившей в употребление искусственные фамилии. Эта практика началась в самом конце XVII века и продолжалась свыше двух веков. Искусственные фамилии иногда давались вместо уже имеющихся или присваивались в духовных училищах ученикам, ранее не имевшим фамилий. В таком положении были в XVIII —XIX веках дети, происходившие из семей, социальное положение которых не давало право на наследственную фамилию. Поскольку православные священники могли вступать в брак, то их искусственные фамилии наследовались детьми и таким образом получали дальнейшее распространение» [10].

Наиболее вероятно, что представители рода Срезневских получили фамилию в конце XVIII века, когда, как отмечает В.А. Никонов, «офамиливание» будущих служителей церкви в духовных семинариях начало приобретать массовый, распространяющийся на всех учащихся характер [11]. Видимо, первыми в роду получили фамилию сыновья Евсея Ивановича (Евсевия Иоаннова): Иван, Осип и Аким.

Иван Евсеевич (отец И.И. Срезневского) учился в Рязанской духовной семинарии с 1782 до 1792 года. Как полагает его внук, В.И. Срезневский, «здесь, вероятно, он получил фамилию Срезневского» [12]. Есть основания считать, что в этой же семинарии в разные годы прошли курс обучения и тоже получили «семинарские» фамилии Осип Евсеевич и Аким Евсеевич. Известно, что Осип Евсеевич учился в Московской духовной академии [13], а Аким Евсеевич (Иоаким Евсевиев) занял после смерти отца место настоятеля Покровской церкви в селе Срезневе [14]. Такое могло иметь место только при наличии у них семинарского образования. Осип Евсеевич носил фамилию Срезневский, а Аким Евсеевич передал своему сыну Семену Акимовичу (Симеону Иоакимову), который после него стал настоятелем той же Покровской церкви, фамилию в форме Срезнев.

В духовных учебных заведениях родным братьям обычно присваивали одну и ту же фамилию, хотя, как отмечает Б.О. Унбегаун, «случалось, что у шести родных братьев фамилии были разные, а именно: Петропавловский, Преображенский, Смирнов, Миловидов, Скородумов и Седунов» [15].

Фамилии, которые давались учащимся духовных учебных заведений, отличались большим разнообразием. Они образовывались от названий церквей и церковных праздников, от основ древних языков, от наименований из области природы, от слов, характеризующих особенности внешнего вида, поведения и т.д.

Многочисленны фамилии, которые присваивались по населенному пункту, откуда был родом учащийся. Подобный характер имеют фамилии многих выходцев из среды духовенства, в том числе и рязанского. Так, например, фамилия выдающегося врача и теоретика медицины И.Е. Дядьковского (1784—1841) связана с селом Дядьково Рязанского уезда Рязанской губернии [16], фамилия видного педагога и филолога П.М. Перевлесского (1816(?)—1863) — с селом Перевлес Пронского уезда той же губернии [17]. Подобное же происхождение имеет фамилия И.И. Срезневского, унаследованная им от отца.

Б.О. Унбегаун указывает, что фамилии духовенства, имеющие топонимический характер, почти все «оканчиваются на -ский» [18]. Однако это относится не ко всем регионам. У рязанского духовенства были широко представлены фамилии такого типа не только на -ский, но и на -ов (-ев), -ин. При этом отмечаются случаи, когда одно и то же лицо имело два варианта фамилии. Так, например, Степан Пантелеймонович (Стефан Пантелеймонов) Гремячевский после перевода в 1855 году из Архангельской церкви в селе Гремячке Скопинского уезда в Крестовоздвиженскую церковь в селе Моховом того же уезда обозначается как Гремячев [19]. Поэтому наличие у одних представителей рода Срезневских фамилии Срезневский, а у других Срезнев не является чем-то необычным. Формы Срезневский, Срезнев воспринимались как разновидности одной и той же фамилии.

Происхождение топонима Срезнево, от которого образована фамилия, требует специального исследования. Обращает на себя внимание, что в платежных книгах 1594—1597 годов по Старорязанскому стану населенный пункт имеет такой вариант названия, как Срезница [20]. Это

позволяет предположить, что наименование Срезнево (Срезница) отражало в прошлом специфику местной пашни. При превращении луга в пашню срезается дерн. В «Толковом словаре живого великорусского языка» В.И. Даля отмечается: «Срезы, пск. твр. луг, обращенный под пашню» [21].

ПРИМЕЧАНИЯ

[1] Федосюк Ю. Русские фамилии. Популярный этимологический словарь. М., 1981. С. 187.

[2] Грушко Е., Медведев Ю. Словарь фамилий. Нижний Новгород, 1997. С. 386.

[3] См.: Богатова Г.А. И.И. Срезневский. М., 1985. С. 8.

[4] Там же. С. 7—8.

[5] См.: Мещерский Н.А. И.И. Срезневский // Русское языкознание в Петербургском — Ленинградском университете. Л., 1971. С. 11.

[6] См.: Добродомов И.Г. Разыскания о русских фамилиях // Русский язык в школе. 1982. № 3. С. 104.

[7] Писцовые книги Рязанского края XVI—XVII вв. Рязань, 1900. Т. 1. Вып. 2. С. 446.

[8] Мещерский Н.А. Указ. соч. С. 11. См. также: Сборник статистических сведений по Рязанской губернии. Скопин, 1890. Т. 8. Вып. 2. Спасский уезд. С. 257.

[9] См.: Добролюбов И.В. Историко-статистическое описание церквей и монастырей Рязанской епархии, ныне существующих и упраздненных, со списками их настоятелей за XVII, XVIII и XIX столетия и библиографическими указаниями. Рязань, 1891. Т. 4. С. 335—336.

[10] Унбегаун Б.О. Русские фамилии. М., 1989. С. 169.

[11] См.: Никонов В.А. Имя и общество. М., 1974. С. 168—169.

[12] Срезневский В.И. Иван Евсеевич Срезневский // Журнал Министерства народного просвещения. СПб., 1898. Июнь. С. 352 (примечание).

[13] См.: Добролюбов И.В. Библиографический словарь писателей, ученых и художников, уроженцев (преимущественно) Рязанской губернии. Рязань, 1910. С. 254.

[14] См.: Срезневский В.И. Указ. соч. С. 351.

[15] Унбегаун Б.О. Указ. соч. С. 169.

[16] См.: Добролюбов И.В. Библиографический словарь писателей и художников… С. 77—78.

[17] См. там же. С. 180—181.

[18] Унбегаун Б.О. Указ. соч. С. 170.

[19] См.: Добролюбов И.В. Историко-статистическое описание церквей и монастырей Рязанской епархии… С. 212, 210.

[20] См.: Писцовые книги Рязанского края. XVI век. Рязань, 1898. Т. 1. Вып. 1. С. 252.

[21] Даль В.И. Толковый словарь живого великорусского языка. М., 1980. Т. 4. С. 306.

К.В. Алексеев

РУССКИЙ СОЦИАЛЬНО-ПОЛИТИЧЕСКИЙ РОМАН: ПРИЗНАКИ, ТИПОЛОГИЯ

Главными признаками социально-политического произведения являются, во-первых, общественно-политическая цель, которую преследовал автор, создавая его, во-вторых, главная идея, которая должна иметь четкую социально-политическую направленность; в-третьих, какую роль сыграло или могло бы сыграть произведение в политической жизни общества. Причем лишь совокупность этих признаков может указывать на социально-политическую направленность.

Помимо указанных главных признаков русские социально-политические романы имеют целый ряд специфических черт. Так, основной темой социально-политического романа является особый жизненный материал, связанный прежде всего с взаимоотношениями и борьбой социально-политических сил в современном писателю обществе. Это обусловливает *злободневность*, характерную для социально-политического романа и определяющую *прямой и непосредственный тип связи произведения с конкретно-исторической действительностью*, а также отражение в содержании реальных политических процессов. Разработка такой темы требует от писателя *четкой, осознанной и последовательной общественно-политической позиции*, которая

неизбежно присутствует в социально-политическом произведении и влечет за собой особый характер взаимоотношений в системах *«автор — герой»*, *«автор — читатель»*.

Кроме того, автор социально-политического романа изначально имеет сознательную *целевую установку* на утверждение или развенчание героев своего произведения и как следствие, одобрение или отрицание политической программы, носителями которой эти герои являются. Авторская самоидентификация с какой-либо политической силой находит отражение в *открытости* писательской позиции по отношению к героям романа, которые представляют собой, как правило, особый тип политика (теоретика или практика общественно-политической деятельности). Нередко романист придает одному из действующих лиц автобиографические черты или биографические особенности реального прототипа. Все это делает отношение писателя к героям прозрачным и тенденциозным, а основным элементом образной системы — принцип «свои — чужие». Иными словами, характерной чертой социально-политического романа является *бинарная оппозиция*, а основным приемом художественного изображения — противопоставление и контраст. *Система антитез* — один из основных элементов поэтики социально-политического романа.

В итоге все средства художественной изобразительности, призванные воздействовать на читателя, направлены на создание негативного отношения к одним героям, чьи политические пристрастия не разделяет автор, и на укрепление симпатий к другим, чья позиция близка писателю.

Главная цель социально-политического романа — стремление убедить читателя в правильности одной политической позиции и ошибочности другой — определяет особые взаимоотношения автора и читателя: это и нарочитая назидательность романиста в изображении героев и событий, не оставляющая места для самостоятельного творческого анализа, и широкое употребление документальных фактов, и использование в качестве прототипов легко узнаваемых современниками людей, и, наконец, прямое обращение к читателю.

Авторская позиция выражается через *пафос*, который в социально-политическом романе носит, как правило, *критический, полемический, идеологический или пропагандистский* характер. Чаще всего в произведениях рассматриваемого жанра присутствует одновременно критика одних политических программ и общественно-политических сил, публицистичность и пропаганда политической платформы, разделяемой автором.

Еще одной особенностью социально-политического романа является *диалогичность* его структуры. Диалоги социально-политического содержания представляют собой форму противостояния политических программ и структурный элемент поэтики. Именно поэтому дискуссия занимает в таких произведениях центральное место.

Социально-политическому роману присуща и своя, специфическая проблематика. В целом, на наш взгляд, можно говорить о следующих основных проблемах социально-политического романа: проблема пути развития России (революционный или эволюционный; тяготеющий к «восточной» или «западной» модели общественного развития; либо так называемый особый, «третий», путь, совмещающий в себе черты западной и восточной цивилизаций), проблема взаимоотношений социально-классовых сил, народа и власти, народа и интеллигенции, власти и интеллигенции, героя и массы, проблема атеизма и религиозности в политическом контексте.

Разумеется, жизнь невозможно ограничить рамками схем и таблиц. То же касается и литературы. Сводить все содержание художественного произведения к одной проблеме было бы несправедливо, тем более что русский роман синкретичен в принципе. Поэтому политические проблемы в произведениях великих русских писателей и поэтов всегда тесно связаны с этико-философскими, социально-психологическими, экономическими и др. В литературе политические вопросы не обязательно имеют главенствующее положение, они могут быть поставлены вскользь, намеком, а могут и не предполагаться автором, но помимо его замысла присутствовать в произведении. В этом случае можно говорить о политических мотивах в художественном произведении, но относить последнее к законченным произведениям социально-политического жанра не представляется возможным.

В качестве еще одной особенности можно отметить возможность наличия социально-политического романа как в известной степени самостоятельного образования в структуре романа другой жанровой разновидности. Так, изображение нигилистов в социально-философском романе Ф. Достоевского «Идиот» можно назвать «романом в романе». То же самое можно говорить о сюжетной линии, связанной с образом нигилиста Волохова, в социально-бытовом рома-

не И. Гончарова «Обрыв» и о теме политических заключенных в романе Л. Толстого «Воскресение».

Таким образом, наличие ярко выраженной политической тенденции, свойственной многим поэтическим и прозаическим произведениям русской литературы, и указанных выше признаков позволяет выделять особую разновидность литературы, в частности романа, — социально-политическую.

Необходимо подчеркнуть, что политические выводы в художественном произведении невозможно сделать, не вскрыв иных, неполитических проблем общественной жизни: семейно-бытовых, психологических, морально-нравственных, духовных, философских и т.д. Именно поэтому термин «политическое произведение», как представляется, не является исчерпывающим в отличие от термина «социально-политическое».

Можно предложить следующие варианты типологии русского социально-политического романа в зависимости от критерия, положенного в основу классификации.

I. По активно действующей политической силе:

1) революционно-демократический (разночинский),
2) либеральный,
3) народнический,
4) пролетарский (рабочий),
5) диссидентский.

II. По типу пафоса:

1) пропагандистский,
2) критический,
3) полемический,
4) идеологический.

III. По форме реализации главной политической идеи:

1) утопический,
2) роман-антиутопия,
3) роман-памфлет,
4) программный роман.

IV. По степени лояльности к существующей политической власти:

1) радикально-оппозиционный (революционный),
2) либерально-консервативный,
3) охранительный.

V. По художественному методу:

1) реалистический,
2) натуралистический,
3) символический,
4) эклектический.

Не следует, однако, отказываться и от традиционного деления социально-политических романов на романы о «новых людях» и антинигилистические романы применительно к конкретной исторической эпохе, политическое содержание которой определяли деятели революционно-демократической интеллигенции.

Безусловно, приведенная выше типология не может расцениваться как догма и служить для механического отнесения какого-либо романа к тому или иному типу. Речь идет прежде всего о доминирующих мотивах в произведении. Так, например, классический социально-политический роман Н. Чернышевского о «новых людях» «Что делать?» в соответствии с данной типологией можно охарактеризовать как: I. Революционно-демократический (разночинский). II. Пропагандистский (хотя в романе наличествует и критический, и идеологический пафос). III. Утопический и одновременно программный. IV. Радикально-оппозиционный (революционный). V. Реалистический.

Ярким примером социально-политического романа в XIX веке являются «Что делать?» и «Пролог» Н. Чернышевского, произведения о «новых людях», так называемая «антинигилистическая беллетристика», «Отцы и дети», «Новь», «Дым» И. Тургенева и некоторые другие, а в начале XX века — романы М. Горького («Мать»), Ф. Сологуба («Творимая легенда»), А. Белого

(«Петербург»), З. Гиппиус («Чертова кукла» и «Роман-царевич») и т. д.

Отсутствие единого жанрового определения развело эти произведения в разные стороны, проведя черту между писателями и разделив общество, что, впрочем, нередко входило в планы политиков и соответствовало идеологическим установкам.

В литературоведении советского периода романы А. Писемского («Взбаламученное море»), В. Клюшникова («Марево»), Н. Лескова («Некуда», «На ножах» и даже «Обойденные»), Б. Маркевича («Марина из Алого Рога»), В. Крестовского («Панургово стадо», «Две силы»), Ф. Достоевского («Бесы»), И. Гончарова («Обрыв») и многие другие были прочно закреплены как «антинигилистические» и противопоставлены романам о «новых людях» не только по идейной направленности (что справедливо), но и по жанровой разновидности.

Настало время объединить некогда разделенное, окончательно признав право личности на собственную точку зрения, тем более что взгляды так называемого «охранительного» или консервативного лагеря в свете событий отечественной истории XX века и современности уже не кажутся реакционными и идейно ущербными.

МАТЕМАТИКА. ФИЗИКА

В.А. Басов, В.А. Степанов, А.Г. Ширяев

ТЕРМИЧЕСКАЯ ОБРАБОТКА ТИТАНА МЕТОДОМ НАГРЕВА В ЭЛЕКТРОЛИТНОЙ ПЛАЗМЕ

Введение

Титановые сплавы отличаются исключительным многообразием микроструктур, поскольку большинство из них являются многофазными системами. Уставлено, что морфология отдельных структурных составляющих титана зависит от условий термической обработки [3]. Определяющими здесь являются два фактора.

Во-первых, это переход через температуру полиморфного $\alpha + \beta \rightarrow \beta$ превращения ($T_{п.п.}$), причем значение температуры для различных марок $\alpha + \beta$ - титановых сплавов различно. Так, для сплава ВТ-3 она составляет 970^0, а для ВТ8 — 990^0. При нагреве титанового сплава выше $T_{п.п}$ его структура будет состоять только из β-фазы, с возрастающим по мере повышения температуры и времени выдержки размером зерна. В этом случае последующее охлаждение $\alpha + \beta$ - титановых сплавов приведет к формированию в них пластинчатой структуры внутри бывших β-зерен. Отсутствие перехода через $T_{п.п}$ приводит к сохранению двухфазной $\alpha + \beta$ - области и при последующем охлаждении формируется мелкозернистая глобулярная структура.

Во-вторых, важным условием термообработки является скорость охлаждения. Чем медленнее скорость охлаждения, тем заметнее становятся изменения структуры. Существенное изменение размеров структурных составляющих происходит при скорости охлаждения меньше 20 град/с [3]. В этот интервал попадает охлаждение в печи и охлаждение на воздухе. При интенсивном охлаждении в воде заметного изменения размеров структурных параметров наблюдаться не будет.

Исследования титановых сплавов [1] позволили установить на основе количественной металлографии в сочетании с вероятностно-статистическими методами корреляционного и регрессионного анализа связь между механическими свойствами и параметрами пластинчатой структуры титановых сплавов. Это позволяет объяснить наблюдаемую на практике резкую зависимость свойств титановых сплавов от их структуры. Так, дополнительное упрочнение сплава с глобулярной структурой из-за уменьшения величины зерна от диаметра d_1 до d_2 можно оценить по уравнению Холла — Петча, преобразованного к виду

$$\Delta\sigma = k(d_2^{-1/2} - d_1^{-1/2}), \qquad (1)$$

где $\Delta\sigma$ — разность пределов текучести сплава с величиной зерна d_1 и d_2 и d_2 соответственно. Поэтому использование титановых сплавов в различных конструкциях делает контроль за формированием структуры обязательным, поскольку ее учет позволяет прогнозировать процессы деформирования и разрушения титана.

Среди существующих к настоящему времени технологий термообработки титановых сплавов ведущее место занимает традиционный нагрев в печи. Несмотря на это, важной задачей остается поиск новых методов, позволяющих, с одной стороны, существенно снизить экономическую стоимость термообработки титана, с другой — увеличить производительность метода.

Метод нагрева металлов в электролитной плазме не является широко известным в про-

мышленности. Этот вид нагрева сегодня в основном применяется для термической и химико-термической обработки малогабаритных стальных и чугунных деталей. Среди основных достоинств этого метода надо отметить: высокую скорость нагрева; возможность нагрева до любых температур, вплоть до температуры плавления; возможность проведения полной автоматизации в массовом производстве; разнообразие выполняемых операций термической и термохимической обработки; возможность локализации и получения строго ограниченной зоны нагрева; легкость регулирования тепловых параметров изменением электрических параметров режима; невысокое удельное энергопотребление; не агрессивность рабочей среды. Имеются у метода и недостатки: затруднительность прямого контроля температуры нагреваемых изделий; высокие требования к обеспечению электрической безопасности эксплуатации оборудования; сложность нагрева профилированных изделий большой протяженности [4].

Само явление нагрева металлов в электролитной плазме основано на выделении энергии в электрохимической ячейке при подаче на нее напряжения 150… 300 В в электролитах специального состава. Площадь поверхности катода (катодом является обрабатываемая деталь) должна быть в десятки раз меньше площади анода. В этих условиях вблизи поверхности катода происходит разогрев электролита до температуры кипения. Как следствие — обрабатываемая деталь оказывается отделенной от основной массы электролита тонкой парогазовой оболочкой, разогреваясь при этом до температур, превышающих 1000 ^{0}С.

Существующая задержка внедрения этого способа нагрева в промышленность обусловлена в первую очередь недостаточностью экспериментальных и теоретических исследований по данному вопросу. Все вышеизложенное позволяет указать на необходимость исследования вопроса о применимости метода нагрева в электролитной плазме для проведения термической обработки титановых сплавов, в частности возможностей его использования для формирования определенной микроструктуры титана.

Методика эксперимента

Целью данной работы было изучение закономерностей микроструктурных изменений титана, возникающих при его нагреве в электролитной плазме.

Нагрев образцов титана в электролитной плазме проводился на экспериментальной установке, структурная схема которой приведена на рисунке 1. Отрицательный потенциал поступает на обрабатываемый образец титана (катод), закрепленный в системе погружения. Для прохождения тока управляющий сигнал через реле времени подается на систему погружения. Протекающий через электролит ток приводит к возникновению газового разряда на катоде. Электрические параметры процесса контролируются амперметром и вольтметром.

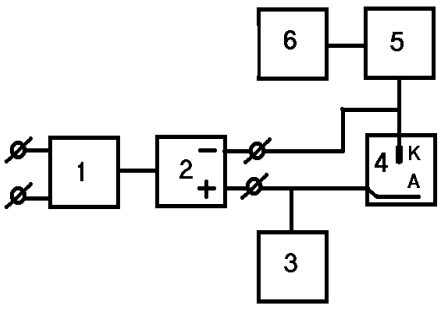

Рис. 1. *Структурная схема установки: 1— регулятор напряжения; 2 — выпрямитель; 3 — блок измерения тока и напряжения; 4 — электролитическая ванна; 5 — система погружения; 6 — реле времени; К — катод; А — анод.*

Опыты проводились на цилиндрических образцах (d = 4 ◦ 10^{-3} м) из сплава ВТ-1-0. На физико-химические свойства материалов, обрабатываемых методом нагрева в электролитной плазме, оказывает влияние время обработки, величина межэлектродного напряжения и концентрация используемого электролита. В экспериментах термическая обработка титана в электролитной плазме проводилась в течение 60—120 секунд при межэлектродном напряжении 100—

140 В, с использованием в качестве электролитов водных растворов $NaHCO_3$ с концентрациями 5, 10 и 15 процентов. Выбор этого электролита обусловлен его высокой электропроводностью, отсутствием нерастворимых продуктов при электролизе, доступностью и безвредностью.

Температура катода измерялась с помощью оптического пирометра ОППИР-09.

После обработки в электролите на микроскопе МИМ-7 проводилось металлографическое исследование. Для получения микрошлифа образцы предварительно подвергались электрополировке и травлению. Электрополировка осуществлялась при плотности тока 1 А/см^2 в течение 1 минуты при температуре 30 ^{0}С в электролите следующего состава:

— плавиковая кислота — 150 мл,
— серная кислота — 350 мл,
— глицерин — 100 мл.

Для выявления микроструктуры использовался травитель состава:

— плавиковая кислота — 25 мл,
— серная кислота — 25 мл,
— вода — 50 мл.

Образцы выдерживались 30 секунд, промывались водой, спиртом и подвергались сушке.

Количественный анализ образовавшейся структуры титана заключался в измерении размеров β-зерен D, величины внутризеренных α-колоний d и толщины α-пластин b с применением метода случайных секущих.

Результаты исследований

Результаты экспериментов по изучению влияния величины межэлектродного напряжения на микроструктуру представлены в таблице 1. С целью исключения временного фактора нагрев всех образцов проводился в течение 60 секунд.

Таблица 1

Зависимость размеров структурных составляющих образца титана
от величины межэлектродного напряжения при его нагреве в электролитной плазме

Концентрация электролита, %	Межэлектродное напряжение, В	Размер β-зерен, мкм	Величина α-колоний, мкм	Толщина α-пластин, мкм
5	132	—	—	—
5	140	320	120	3
5	145	260	—	—
5	150	250	90	6
5	155	250	150	7
10	120	270	60	5
10	125	260	70	5
10	132	260	90	8
10	140	300	80	4
10	145	460	80	5
15	105	180	—	—
15	110	200	40	7
15	115	290	70	5
15	120	270	70	4

Исходная структура образцов титана являлась глобулярной. В результате обработки происходит смена типа структуры на пластинчатый, при котором в микроструктуре образца наблюдаются сравнительно крупные β-зерна, внутренний объем которых расчленен α-пластинами, собранными в α-колонии.

В ходе эксперимента выяснилось существование для каждой концентрации электролита минимального (U_{min}) и максимального (U_{max}) межэлектродного напряжения, ограничивающих интервал, в рамках которого возможно измерение элементов микроструктуры. Правая граница по напряжению обусловлена тем, что при превышении U_{max} происходит сгорание образца. При

напряжениях, меньших U_{min}, происходит лишь частичная рекристаллизация. Как следствие, число возникающих структурных элементов невелико. Кроме того, они локализованы по краям образца, вследствие более высокой температуры поверхности образца по сравнению с внутренним объемом [4]. Так как размеры пластинчатой структуры очень сильно различаются между собой — от сотен микрон для D и до десятков и нескольких микрон для d и b соответственно, то для правильной количественной оценки всех указанных параметров необходимо, чтобы их число было максимально большим.

При использовании электролитов $NaHCO_3$ с концентрацией 10 и 15 процентов увеличение межэлектродного напряжения при нагреве образцов титана приводит к росту β-зерна. Поскольку на рост β-зерна оказывают влияние только два фактора: температура нагрева и длительность термической выдержки [3], то можно сделать вывод, что увеличение напряжения приводит к увеличению температуры образца. Проведенные измерения температуры образца при различных величинах межэлектродного напряжения подтверждают этот факт (табл. 2).

Таблица 2

Зависимость температуры катода (образца титана)
от величины межэлектродного напряжения U

Температура катода, ^{0}C	Межэлектродное напряжение, В	Концентрация электролита, %
850	120	5
1000	125	5
1050	135	5
1150	143	5
1200	145	5
850	105	10
1150	110	10
1200	120	10
1250	130	10
1350	135	10
900	100	15
1050	105	15
1150	110	15
1250	115	15

Однако увеличение напряжения при использовании электролитов $NaHCO_3$ с концент-рацией 5 процентов не приводит к увеличению размеров β-зерна. Хотя и в этом случае с увеличением напряжения наблюдается рост температуры образца. Это объясняется различием процессов полиморфного превращения $\alpha \rightarrow \beta$ при использовании электролитов с различной концентрацией.

Установлено, что процесс полиморфного превращения проходит три стадии [2]:

1) зарождение по сдвиговому механизму β-фазы;
2) рост участков образовавшейся β-фазы по неупорядоченному механизму до их взаимного столкновения (аналогично миграции границ зерен при рекристаллизации);
3) собирательная рекристаллизация β-фазы.

Вследствие анизотропии теплового расширения различно ориентированных зерен, нагрев со скоростями, превышающими 20 ^{0}C/мин, приводит к возникновению внутри α-зерен значительных внутренних напряжений. Возникновение термических напряжений, возрастающих с увеличением скорости нагрева, способствует появлению при температуре перехода большого количества зародышей β-фазы, образующихся по сдвиговому механизму не только по границам зе-

рен, но и в теле зерна.

Для частоты I_i возникновения зародышей при температуре перехода можно записать [2]:

$$I_i = \frac{dn_i}{dt} = 10^{30}\left(\frac{d}{L}\right)^{3-i} \exp\left[-\frac{16\pi\sigma_{\alpha\beta}^{3}}{KT}\left(\frac{\mu}{D_\beta \lambda_{\alpha\beta}\gamma_{\alpha\beta}}\right)^2 A_i\right], \qquad (2)$$

где d — длина «скачка», который совершает атом при переходе из одной фазы в другую; L — средний диаметр зерна; $\sigma_{\alpha\beta}$ — поверхностная свободная энергия; K — постоянная Больцмана, D_β — плотность β-фазы, $\gamma_{\alpha\beta}$ — величина относительного перегрева; μ — киломольный эквивалент; A_i — множитель, определяемый краевым углом при образовании зародыша i-мерности (i = 3, 2, 1, 0 для зарождения в объеме, на поверхности, на ребре и на вершине зерна соответственно), $A_0 < A_1 < A_2 < A_3 = 1$; dn_i — число зародышей i-размерности, возникающих в единице объема за время dt.

Из уравнения (2) следует, что перегрев на 2—3 ^{0}С приводит к возрастанию числа зародышей β-фазы на несколько порядков. В этом случае процесс перехода определяется в основном зародышеобразованием, а рост новых центров β-фазы подавляется. Регулируя вводимую тепловую мощность (скорость нагрева), можно создавать различную степень превосходства процесса зарождения над процессом роста β-фазы.

Исходя из этих представлений о кинетике протекания в титане полиморфного $\alpha \rightarrow \beta$ превращения, отсутствие роста размера β-зерна с увеличением напряжения, объясняется равенством интенсивностей процессов зарождения и роста β-фазы.

Влияние межэлектродного напряжения на другие параметры пластинчатой структуры, величину внутризеренных α-колоний и толщину α-пластин не носит регулярного характера. Здесь важно отметить существование режимов, при которых структура образца представлена только полиэдрическими β-зернами. При традиционном нагреве титановых сплавов в печах в двухфазной $\alpha + \beta$ - области происходит уменьшение количества α-фазы вплоть до ее полного исчезновения при температуре, выше которой сплавы находятся в однофазном β-состоянии.

Результаты исследования влияния времени нагрева на размеры структурных составляющих образца титана представлены в таблице 3. Заметного влияния времени обработки на микроструктуру образца не наблюдается при использовании электролита с концентрацией 5 и 7 процентов. В случае использования электролита с концентрацией 10 процентов происходит увеличение размеров α-пластин и толщины внутризеренных α-колоний. Укрупнение структурных составляющих титана при постоянной температуре происходит медленно вследствие малоподвижности межфазной границы. Так, например, при нагреве в печи даже при температурах, близких к предельной температуре существования α-фазы в двухфазном сплаве ВТ3-1, за 10 часов выдержки толщина α-пластин увеличивается на 1—2 мкм [3]. В наших экспериментах подобное изменение достигается путем увеличения на 30 секунд времени нагрева. При больших скоростях протекания процесса, то есть при больших отклонениях от равновесия, малоподвижные структурные конфигурации границы менее устойчивы и могут разрушаться в процессе движения границы [2]. При этом скорость перемещения межфазной границы мало зависит от температуры.

Таблица 3

Зависимость размеров структурных составляющих образца титана от времени его нагрева в электролитной плазме

Время нагрева, с	Концентрация электролита, %	Межэлектродное напряжение, В	Размер β-зерен, мкм	Величина внутризеренных α-колонии, мкм	Толщина α-пластин, мкм
60	5	140	320	120	3
90	5	140	230	—	—
105	5	140	310	10	5

30	10	140	—	70	5
60	10	140	300	80	7
90	10	140	—	130	12
60	15	115	290	70	4
75	15	115	350	70	4
90	15	115	310	60	4
120	15	115	300	80	5

Практика использования метода нагрева в электролитной плазме показала, что после нагрева наиболее легко осуществить два способа охлаждения катода: в растворе и на воздухе.

Проведены эксперименты, в которых образец титана после нагрева в течение 60 секунд подвергался охлаждению или на воздухе ($V_{охл} \approx 20\ ^0C/c$), или в растворе ($V_{охл} \approx 1000\ ^0C/c$). В ряде экспериментов после нагрева детали в течение 60 секунд межэлектродное напряжение уменьшалось до полного исчезновения разряда ($V_{охл} \approx 100\ ^0C/c$). Обобщенные результаты экспериментов по изучению влияния скорости охлаждения на микроструктуру титана представлены в таблице 4.

Таблица 4

Зависимость размеров структурных составляющих образца титана, нагретого в электролитной плазме, от скорости его охлаждения

Скорость охлаждения, ^{0}C/c	Концентрация электролита, %	Межэлектродное напряжение, В	Размер β-зерен, мкм	Величина внутризеренных α-колонии, мкм	Толщина α-пластин, мкм
20	5	132	110	—	—
1000	5	132	—	—	—
20	5	140	480	110	7
100 [1]	5	140	360	70	6
1000	5	140	330	130	3
20	10	120	340	80	6
100 [1]	10	120	310	60	6
1000	10	120	270	60	5
20	15	115	310	60	6
1000	15	115	290	70	5

[1] *Нагрев образца производился в течение 60 секунд при фиксированном межэлектродном напряжении 140 В, затем напряжение уменьшали со скоростью 5 В/с до исчезновения разряда.*

Исследование показало что, наибольшей величины структурные составляющие достигают при охлаждении на воздухе. Это согласуется с результатами, представленными в работе [3], когда уменьшение размеров структурных составляющих происходит по мере увеличения скорости охлаждения.

Выводы

1. С ростом межэлектродного напряжения, используемого при нагреве титана в электролитной плазме, увеличивается неустойчивость его межфазных границ.
2. Уменьшение концентрации электролита, используемого при нагреве титана в электролитной плазме, приводит к преобладанию процесса зарождения β-фазы над процессом ее роста.
3. Способом охлаждения, приводящим к наибольшему увеличению структурных составляющих сплава титана, обработанного в электролитной плазме, является охлаждение на воздухе.

СПИСОК ЛИТЕРАТУРЫ

1. Брун М.Я., Перцовский Н.З., Шаханова Г.В., Родионов В.Л. // Труды III Международной конференции по титану. М.: ВИЛС, 1979. Т. 3.
2. Гордиенко А.И, Шипко А.А. Структурные и фазовые превращения в титановых сплавах при быстром нагреве. Минск: Наука и техника, 1983.
3. Металлография титановых сплавов / Под ред. Н.Ф. Аношкина и др. М.: Мир; Металлургия, 1980.
4. Справочник по электрическим и ультразвуковым методам обработки материалов / Под ред. Л.Я. Попилова. Л.: Машиностроение, 1971.

О.В. Зацепина

ИНФЛЕКЦИОННО-МЕТРИЧЕСКИЙ ГИПЕРКОМПЛЕКС ПРЯМЫХ В ЧЕТЫРЕХМЕРНОМ ПРОСТРАНСТВЕ ЛОБАЧЕВСКОГО

Дифференциальная геометрия линейных многообразий, в частности комплексов прямых, является важным разделом геометрии.

В настоящее время теория комплексов прямых интенсивно развивается. Появилось много работ как отечественных, так и зарубежных авторов, касающихся изучения комплексов прямых в аффинном, евклидовом и проективном трехмерных пространствах.

Однако комплексы прямых в неевклидовых пространствах до сих пор изучены недостаточно.

Одной из первых публикаций на эту тему явилась работа Б.А. Розенфельда [10]. Отдельные вопросы, касающиеся комплексов прямых в эллиптическом и гиперболическом 3-пространствах рассмотрены Н.И. Кованцовым [8; 9].

Автором изучаются новые классы комплексов прямых в пространстве ${}^1S_3$ с помощью отображения прямых комплекса в ${}^1S_3$ на трехмерную поверхность, принадлежащую квадрике Плюккера в P_5. Находится геометрический смысл выбора канонического репера и кривизны комплекса прямых в пространстве отображений ${}^3\overline{S}_5$, вводится асимптотическая квадратичная форма комплекса прямых, показывается, что с каждой точкой квадрики Плюккера, изображающей луч комплекса, связаны три кривые второго порядка, которые названы метрической, асимптотической и плюккеровой индикатрисами. Показано, что собственные, идеальные, несобственные инфлекционные центры комплекса прямых в ${}^1S_3$ изображаются точками пересечения асимптотической и плюккеровой индикатрис, лежащими соответственно внутри, вне, на метрической индикатрисе. Доказано, что плюккерова и метрическая индикатрисы неспециального комплекса прямых расположены строго определенным образом, а в зависимости от расположения асимптотической индикатрисы по отношению к плюккеровой и метрической выделяются различные виды комплексов.

В работе [7] изучаются комплексы прямых, все четыре инфлекционных центра которых изображаются точками, принадлежащими метрической индикатрисе. Такие комплексы названы инфлекционно-метрическими. Выяснено, что из шести возможных видов инфлекционно-метрических комплексов существует лишь комплекс одного вида, имеющий два действительных и два мнимо-сопряженных инфлекционных центра. Этот комплекс обозначен C_{11}^{ii}. Найдены дифференциальные уравнения этого комплекса, доказано, что он существует с произволом в три постоянные, выделен частный класс таких комплексов $\overline{C}_{11}^{ii}$, существующих с произволом в одну постоянную, выяснено строение таких комплексов [3].

В работе [4] рассмотрены комплексы прямых, инфлекционные центры которых удовлетворяют биквадратному уравнению. Такие комплексы названы бикомплексами; они включают

в себя инфлекционно-метрические комплексы C_{11}^{ii}. Выяснено, что, кроме комплексов C_{11}^{ii}, существуют еще два вида бикомплексов: комплексы постоянной кривизны и бикомплексы, характеризующиеся условием, при котором для них двумерное голономное подмногообразие *k - const* совпадает с координатным. Доказано, что эти комплексы существуют с произволом в три функции одного аргумента [5].

В работе [6] изучаются полуспециальные комплексы прямых в пространстве ${}^1S_3$, собственные центры которых описывают поверхность. Показано, что полуспециальные комплексы в ${}^1S_3$ существуют с произволом в две функции двух аргументов. Среди полуспециальных комплексов выделен класс, для комплексов которого собственный центр луча является инфлекционным центром. Доказывается, что возможны два вида таких комплексов: комплексы, для которых один из центров луча является двукратным инфлекционным центром, и комплексы, у которых оба центра луча являются инфлекционными и описывают поверхности. Для комплексов второго вида доказано, что они существуют с произволом в три функции от одного аргумента и расслаиваются на однопараметрическое множество линейных конгруэнций.

Автором изучаются также гиперкомплексы прямых в${}^1S_n$, рассматривается класс гиперкомплексов в четырехмерном пространстве Лобачевского ${}^1S_4$, являющийся обобщением инфлекционно-метрических комплексов в ${}^1S_3$.

Совокупность прямых в n-мерном проективном пространстве P_n образует $(2n-2)$ — мерное многообразие (грассманово многообразие), которое можно определить $\left(n^2-1\right)$ квадратичными условиями на $\left(n^2+1\right)$ однородных плюккеровых координат прямых p^{ij} [6. С. 328—334].

Рассматривая плюккеровы координаты прямых в пространстве P_n как однородные координаты точек проективного пространства P_N (размерности $N = \left(n^2+1\right) - 1$), получим биективное отображение совокупности прямых пространства P_n на $(2n-2)$ - мерную поверхность (грассманиану, а при $n = 3$ квадрику Плюккера) пространства P_N, которую можно задать независимыми уравнениями:

$$p^{0\left[{}^1p^{\alpha\beta}\right]} = 0 \quad \alpha;\ \beta = 2, 3\ldots n. \qquad (1)$$

Гиперкомплексом прямых в пространстве P_n (комплексом при $n = 3$) называется подмногообразие размерности $(2n-3)$ грассманова многообразия. Гиперкомплекс прямых в P_n изображается $(2n-3)$ — мерной поверхностью V_{2n-3}, принадлежащей грассманиане.

В n-мерном пространстве ${}^1S_n$ так же, как и в пространстве в ${}^1S_3$, легко показать, что плюккеровы координаты прямых, касающихся абсолюта пространства ${}^1S_n$, заданного уравнением

$$-\left(x^0\right)^2+\left(x^1\right)^2+\cdots+\left(x^n\right)^2 = 0,$$

можно нормировать условием:

$$-\left(p^{01}\right)^2-\left(p^{02}\right)^2-\ldots-\left(p^{0n}\right)^2+\left(p^{23}\right)^2+\left(p^{24}\right)^2+\ldots+\left(p^{n-1n}\right)^2 = 0. \qquad (2)$$

Уравнение (3) в пространстве P_N задает квадрику индекса n, которая называется метрической. Пространство P_N с заданными в нем метрической квадрикой (3) и грассманианой (1) обозначим ${}^n\overline{H}_N$ и назовем пространством отображений прямых из ${}^1S_n$.

Система дифференциальных уравнений комплексов прямых в ${}^1S_3$ в каноническом репере, который является репером первого порядка, найдена в работе [8]. В статье [11] построен репер первого порядка гиперкомплекса прямых в ${}^1S_n$. При этом используется отображение гиперкомплекса на грассманиану (1). Показано, что уравнение гиперкомплекса прямых в ${}^1S_n$ в репере первого порядка можно привести к тому же виду, что и в ${}^1S_3$:

$$\omega_0^2 = k\omega_1^3 . \qquad (3)$$

С помощью внешнего дифференцирования уравнения (3) и из геометрических соображений выяснено, что репер первого порядка при n > 4 не является каноническим. Построен репер второго порядка, являющийся каноническим и выяснен геометрический смысл его выбора. Найдена система дифференциальных уравнений гиперкомплекса прямых в ${}^1S_n$ в каноническом репере. При n = 4 эта система имеет вид

$$\begin{aligned}
&\omega_0^2 = k\omega_1^3 ,\\
&\omega_0^1 + k\omega_2^3 = k_1^1\omega_1^2 + k_2^1\omega_0^3 + k_3^1\omega_1^3 + k_4^1\omega_0^4 + k_5^1\omega_1^4 ,\\
&-k\omega_0^1 + \omega_2^3 = k_1^2\omega_1^2 + k_2^2\omega_0^3 + k_3^2\omega_1^3 + k\omega_4^2\omega_0^4 + k_5^2\omega_1^4 ,\\
&-dk = k_1^3\omega_1^2 + k_2^3\omega_0^3 + k_3^3\omega_1^3 + k_4^3\omega_0^4 + k_5^3\omega_1^4 ,\\
&\omega_2^4 = k_1^4\omega_1^2 + k_2^4\omega_0^3 + k_3^4\omega_1^3 + k_4^4\omega_0^4 + k_5^4\omega_1^4 ,\\
&-k\omega_3^4 = k_1^5\omega_1^2 + k_2^5\omega_0^3 + k_3^5\omega_1^3 + k_4^5\omega_0^4 + k_5^5\omega_1^4 ,
\end{aligned} \qquad (3')$$

где k — инвариант окрестности первого порядка, называемый кривизной гиперкомплекса прямых, k_i^j — инварианты окрестности второго порядка, k, k_i^j — аналитические функции.

При выяснении геометрического смысла выбора канонического репера гиперкомплексов прямых используется отображение, при котором каждой точке M прямой q гиперкомплекса прямых в P_n соответствует гиперплоскость q_{n-1}, касающаяся гиперконуса, состоящего из прямых гиперкомплекса, проходящих через точку M вдоль прямой q. В работах [2] и [11] доказано, что совокупность гиперплоскостей q_{n-1}, соответствующих всем точкам прямой q, образует пучок с (n – 2) - мерной плоскостью $q_{n-2} \supset q$. Таким образом, с каждой прямой гиперкомплекса инвариантно связана (n – 2) - мерная плоскость q_{n-2}, через нее проходящая.

В пространстве ${}^1S_4$ с каждой прямой q гиперкомплекса инвариантно связаны двумерная плоскость q_2 и трехмерная плоскость $q_3 \supset qq'$, где q' — прямая, полярная для q_2 относительно абсолюта пространства ${}^1S_4$. Уравнения (3´) в пространстве ${}^4\overline{S}_9$ задают пятимерную поверхность V_5, принадлежащую грассманиане.

Прямые гиперкомплекса прямых в ${}^1S_4$, принадлежащие трехмерному пространству q_3, отображаются на трехмерное подмногообразие $\overline{V}_3$ квадрики Плюккера пространства ${}^3\overline{S}_5$. Так как $\overline{V}_3$ принадлежит грассманиане (1), то $\overline{T}_3 \in T_5$, где $\overline{T}_3$ и T_5 — касательные плоскости к $\overline{V}_3$ и поверхности V_5.

Поэтому с каждой точкой E_{01} поверхности ${}^1V_5$, изображающей прямую E_0E_1 гиперкомплекса прямых в ${}^1S_4$, где E_i — вершины канонического репера, связанного с прямой гиперкомплекса прямых ($i = \overline{0,5}$) инвариантно связано трехмерное распределение, которое можно задать в виде

$$\omega_1^4 = \omega_0^4 = 0 . \qquad (4)$$

Распределение (4) в общем случае не является голономным.

Двумерная плоскость T_2, являющаяся полярной для точки E_{01} в трехмерной плоскости

T_3, пересекает грассманиану и метрическую квадрику по коникам, которые назовем плюккеровой и метрической индикатрисами прямой гиперкомплекса прямых в ${}^1S_4$.

В работе [11] найден квадратичный конус асимптотических направлений в каждой точке E_{01} поверхности V_5. Плоскость T_2 пересекает этот конус по конике, которую назовем асимптотической индикатрисой прямой гиперкомплекса прямых в ${}^1S_4$. Плоскость T_2 в каноническом репере поверхности V_5 задается уравнениями:

$$p^{01} = p^{23} = p^{14} = p^{24} = p^{43} = p^{12} + kp^{03} = p^{04} = 0,$$

а метрическая, плюккерова и асимптотическая индикатрисы в плоскости T_2 соответственно задаются уравнениями:

$$\begin{aligned} &-(p^{02})^2 + (p^{31})^2 + (k-1)p^{03} = 0,\\ &p^{02}\cdot p^{13} - k(p^{03})^2 = 0,\\ &k_1^1(p^{02})^2 + k_2^2(p^{31})^2 + k_3^3(p^{03})^2 + 2k_1^2p^{02}\cdot p^{31} + 2k_1^3p^{02}p^{03} + 2k_2^3p^{31}p^{03} = 0. \end{aligned} \qquad (5)$$

В зависимости от различных способов расположения коник (5) могут быть выделены различные виды гиперкомплексов прямых в ${}^1S_4$.

Для комплексов прямых в P_3 вводится понятие инфлекционных центров [8. С. 27], которые, как доказано в [1], изображаются в пространстве отображений P_5 точками пересечения плюккеровой и асимптотической индикатрис. Будем говорить, что точки пересечения плюккеровой и асимптотической индикатрис прямой гиперкомплекса прямых в H_4 также изображают его инфлекционные центры.

Обобщим понятие инфлекционно-метрического комплекса в пространстве ${}^1S_3$ на четырехмерное пространство ${}^1S_4$.

<u>Определение.</u> Гиперкомплекс прямых в ${}^1S_4$ назовем инфлекционно-метрическим, если для него распределение голономно и все три индикатрисы каждой прямой гиперкомплекса принадлежат одному пучку, то есть инфлекционные центры каждой прямой гиперкомплекса изображаются точками, принадлежащими метрической индикатрисе.

<u>Теорема.</u> Инфлекционно-метрический гиперкомплекс прямых в${}^1S_4$ общего вида не существует. Существует единственный особый класс таких гиперкомплексов с произволом существования в две постоянные.

<u>Доказательство.</u> Из условия голономности распределения $\omega_0^4 = \omega_1^4 = 0$ следует, что при $\omega_0^4 = \omega_1^4 = 0$

$$D\omega_0^4 = \omega_0^1\wedge\omega_1^4 + \omega_0^2\wedge\omega_2^4 + \omega_0^3\wedge\omega_3^4 = k\omega_1^3\wedge(k_1^4\omega_1^2 + k_2^4\omega_0^3) +$$

$$\frac{1}{k}(k_1^5\omega_1^2 + k_3^5\omega_1^3)\wedge\omega_0^3 = k\cdot k_1^4\omega_1^3\wedge\omega_1^2 + (k\cdot k_2^4 + \frac{1}{k}\cdot k_3^5)\omega_1^3\wedge\omega_0^3 + \frac{1}{k}\cdot k_1^5\omega_1^2\wedge\omega_0^3 = 0,$$

$$D\omega_1^4 = \omega_1^0\wedge\omega_0^4 + \omega_1^2\wedge\omega_2^4 + \omega_1^3\wedge\omega_3^4 = \omega_1^2\wedge(k_2^4\omega_0^3 + k_3^4\omega_1^3) + \frac{1}{k}(k_1^5\omega_1^2 + k_2^5\omega_0^3)\wedge\omega_1^3 = 0,$$

то есть $k_1^4 = k_4^2 = k_4^3 = k_5^1 = k_5^2 = k_5^3 = 0.$

Из уравнений (5) следует, что индикатрисы принадлежат одному пучку тогда и только тогда, когда $k_1^1 + k_2^2 = k_1^3 = k_2^3 = 0,\ k_3^3 = -k:(k^2-1) - 2k\cdot k_2^1.$

Уравнения (3′) для инфлекционно-метрического гиперкомплекса прямых принимают вид

$$\begin{aligned}
&\omega_0^1 + k\omega_2^3 = k_1^1\omega_1^2 + k_2^1\omega_0^3,\\
&-k\omega_0^1 + \omega_2^3 = k_2^1\omega_1^2 - k_1^1\omega_0^3,\\
&-dk = k_3^3\omega_1^3,\\
&\omega_2^4 = k_4^4\omega_0^4 + k_4^5\omega_1^4,\\
&-k\omega_3^4 = k_4^5\omega_0^4 + k_5^5\omega_1^4,\\
&k_3^3 = -k_1^1(k^2-1) - 2k_1^2\cdot k.
\end{aligned} \tag{6}$$

Продолжая эти уравнения, получим:

$$\begin{aligned}
&dk_1^1\wedge\omega^1 + dk_2^1\wedge\omega^2 = p_{ij}^1\omega^i\wedge\omega^j,\\
&dk_2^1\wedge\omega^1 - dk_1^1\wedge\omega^2 = p_{ij}^1\omega^i\wedge\omega^j,\\
&dk_3^3\wedge\omega^3 = \frac{k_3^3\cdot k_4^5}{k}\omega^4\wedge\omega^5,\\
&dk_4^4\wedge\omega^4 + dk_5^4\wedge\omega^5 = p_{ij}^4\omega^i\wedge\omega^j,\\
&dk_4^5\wedge\omega^4 + dk_5^5\wedge\omega^5 = p_{ij}^5\omega^i\wedge\omega^j.
\end{aligned} \tag{7}$$

где $p_{ik}^i + p_{ij}^k + p_{ki}^j = 0,$

$$\begin{aligned}
&\omega^1 = \omega_1^2, \omega^2 = \omega_0^3, \omega^3 = \omega_0^4, \omega^4 = \omega_1^4,\\
&p_{jk}^\ell = -p_{kj}^\ell,\ i,j,k = \overline{1,4} \text{ и все различны, причем}\\
&p_{34}^1 = p_{35}^1 = p_{34}^2 = p_{35}^2 = p_{12}^4 = p_{13}^4 = 0,\\
&p_{34}^4 = p_{23}^4 = p_{12}^5 = p_{13}^5 = p_{23}^5 = p_{34}^5 = 0,\\
&p_{45}^1 = -1 + k_4^4\cdot k_5^5 - (k_5^4)^2 - k_4^4\cdot k_1^1 - \frac{k_5^5}{k}\cdot k_2^1,\\
&p_{45}^2 = k + \frac{k_4^4\cdot k_5^5}{k} - \frac{(k_5^4)^2}{k} - k_4^4\cdot k_2^1 + \frac{k_5^5}{k}\cdot k,\\
&p_{45}^3 = \frac{k_5^4\cdot k_3^3}{k}.
\end{aligned} \tag{7'}$$

Умножая внешним образом обе части первых двух уравнений системы (7) на $\omega^1\wedge\omega^2$, третье уравнение этой системы — на ω^3, получим, что необходимым условием существования инфлекционно-метрического гиперкомплекса прямых в пространстве ${}^1S_4$ являются три равенства: $p_{45}^1 = p_{45}^2 = p_{45}^3 = 0,$ то есть инфлекционно-метрический гиперкомплекс прямых в ${}^1S_4$ общего вида не существует.

Из $p_{45}^3 = 0$ следует: или $k_3^3 = 0$, или $k_4^5 = 0$. При $k_3^3 = 0$ из (6) следует, что кривизна k гиперкомплекса постоянна. Гиперкомплекс прямых в этом случае так же, как в${}^1S_3$, назовем гиперкомплексом постоянной кривизны. Для инфлекционно-метрического гиперкомплекса прямых непостоянной кривизны $k_5^4 = 0$ и из последних двух уравнений системы (7) следует, что $p_{15}^4 = p_{25}^4 = p_{14}^5 = p_{24}^5 = 0.$ Учитывая, что $p_{14}^5 = p_{15}^4 - p_{45}^1,\ p_{24}^5 = p_{25}^4 - p_{45}^2$, получим 4 условия на функции k, k_i^j, необходимых для существования инфлекционно-метрического гиперкомплекса $k_4^5 = 0$:

$$p^1_{45} = -1 + k^4_4 \cdot k^5_5 - k^4_4 \cdot k^1_1 - \frac{k^5_5}{k} \cdot k^1_2 = 0,$$
$$p^2_{45} = k + \frac{1}{k} \cdot k^4_4 \cdot k^5_5 - k^4_4 \cdot k^1_2 + \frac{1}{k} \cdot k^5_5 \cdot k^1_2 = 0,$$
$$p^4_{15} = k + \frac{k}{k^2+1}(k^1_1 - k \cdot k^2_1)k^4_4 - k^5_5 \frac{(k \cdot k^1_1 + k^2_1}{k^2+1} = 0,$$
$$p^4_{25} = \frac{k}{k^2+1}(k \cdot k^1_1 + k^2_1)k^4_4 - k^4_4 \cdot k^5_5 - k^5_5 \frac{k^1_1 - k \cdot k^2_1}{k^2+1} = 0. \qquad (8)$$

Исключая произведение $k^4_4 \cdot k^5_5$ из второго и третьего уравнений системы (8), получим систему двух линейных уравнений относительно k^4_4 и k^5_5:

$$k \cdot k^4_4(k^1_1 - k \cdot k^2_1) + k^5_5(k \cdot k^1_1 + k^2_1) = -k(k^2+1),$$
$$k \cdot k^4_4(k^1_1 - k \cdot k^2_1) - k^5_5(k \cdot k^1_1 + k^2_1) = -k(k^2+1). \qquad (9)$$

При $k \cdot k^1_1 + k^2_1 \neq 0$ из (9) следует, что $k^5_5 = 0$. При $k \neq 0,\ k^5_5 = 0,\ k \cdot k^1_1 + k^2_1 \neq 0$ система (8) не имеет решений, то есть гиперкомплекс такого класса не существует.

При $k \cdot k^1_1 + k^2_1 = 0$ из системы (9) получим $k^4_4 = -\frac{1}{k^1_1}$, уравнение $p^4_{15} = 0$ превращается в тождество, а из уравнения $p^4_{25} = 0$ следует, что либо $(k^1_1)^2 - 1 = 0$, либо $k^5_5 = 0$. Из системы (6) следует, что при $k^5_4 = k^5_5 = 0$ гиперкомплекс не существует, поэтому $k^1_1 = \pm 1$.

Рассмотрим инфлекционно-метрический гиперкомплекс прямых, для которого $k^1_1 = -1$, и значит $k^1_2 = k,\ k^4_4 = 1$. Докажем его существование. Продолжая уравнение $dk = k^1_3 \wedge \omega^3_1 = 0$, получим, что $d\omega^3_1 = 0$, то есть ω^3_1 — полный дифференциал некоторой функции и можно положить, что $\omega^3_1 = dt$. Система дифференциальных уравнений (6) рассматриваемого гиперкомп-лекса примет вид

$$\omega^2_0 = k\omega^3_1,$$
$$\omega^1_0 = -\omega^2_1,$$
$$\omega^3_2 = \omega^3_0,$$
$$-dk = -(1+k^2)dt, \qquad (10)$$
$$\omega^4_2 = \omega^4_0,$$
$$-k\omega^4_3 = k^5_5\omega^4_1.$$

Из четвертого уравнения системы (10) следует, что $k = tg(t + c)$.

Дифференцируя внешним образом последнее уравнение системы (10) и учитывая уравнения структуры пространства ${}^1S_4$ и соотношения (10), получим дифференциальное уравнение Риккати относительно k^5_5:

$$dk^5_5 = (\frac{1+k^2}{k} \cdot k^5_5 + \frac{(k^5_5)^2}{k} + k)dt,$$

общее решение которого $k_5^5 = tg(t+c)tg(t+c_1)$, где c_1 — постоянная.

Отсюда следует, что рассматриваемый класс инфлекционно-метрических гиперкомплексов прямых в ${}^1S_4$ существует с произволом в две постоянные.

При $k_1^1 = 1$ замкнутая система дифференциальных уравнений инфлекционно-метрического гиперкомплекса прямых в ${}^1S_4$ имеет аналогичный вид:

$$\begin{aligned}
&\omega_0^2 = k\omega_1^3,\\
&\omega_0^1 = \omega_1^2,\\
&\omega_2^3 = -\omega_0^3,\\
&-dk = (1+k^2)dt, \quad dk_5^5 = -(\frac{1+k^2}{k}k_5^5 + (k_5^5)^2\cdot\frac{1}{k} + k)dt.\\
&\omega_2^4 = -\omega_0^4,\\
&-k\omega_3^4 = k_5^5\omega_1^4.
\end{aligned}$$

Ее решение $k = -tg(t+c), \quad k_5^5 = -tg(t+c)tg(t+c_1).$ Отсюда следует, что существует единственный класс инфлекционно-метрических гиперкомплексов прямых в ${}^1S_4$. Выясним его строение.

Деривационные формулы канонического репера рассматриваемого гиперкомплекса в ${}^1S_4$ имеют вид

$$\begin{aligned}
&d\overrightarrow{E_0} = -\omega_1^2\overrightarrow{E_1} + kdt\overrightarrow{E_2} + \omega_0^3\overrightarrow{E_3} + \omega_0^4\overrightarrow{E_4},\\
&d\overrightarrow{E_1} = -\omega_1^2\overrightarrow{E_0} + \omega_1^2\overrightarrow{E_2} + dt\overrightarrow{E_3} + \omega_1^4\overrightarrow{E_4},\\
&d\overrightarrow{E_2} = kdt\overrightarrow{E_0} - \omega_1^2\overrightarrow{E_1} + \omega_0^3\overrightarrow{E_3} + \omega_0^4\overrightarrow{E_4},\\
&d\overrightarrow{E_3} = \omega_0^3\overrightarrow{E_0} - dt\overrightarrow{E_1} - \omega_0^3\overrightarrow{E_2} - k\omega_1^4\overrightarrow{E_4},\\
&d\overrightarrow{E_4} = \omega_0^4\overrightarrow{E_0} - \omega_1^4\overrightarrow{E_1} - \omega_0^4\overrightarrow{E_2} + k\omega_1^4\overrightarrow{E_3}.
\end{aligned} \tag{11}$$

Из этого следует, что точка $\overrightarrow{E_0} - \overrightarrow{E_2}$ инвариантна и, следовательно, прямые (E_0E_2) образуют связку прямых с центром в точке N абсолюта, а прямые E_1E_3 и точка E_4 принадлежат касательной гиперплоскости T_3 к абсолюту в точке N. Прямые гиперкомплекса пересекают пары прямых (E_0E_2) и (E_1E_3).

На голономном многообразии $\omega_0^4 = \omega_1^4 = 0$ формулы [10] и [11] в точности совпадают с деривационными формулами и дифференциальными уравнениями инфлекционно-метрического комплекса $\overline{c}_{11}^{ii}$ в ${}^1S_3$ [3].

На негонономном подмногообразии $\omega_1^2 = \omega_0^3 = dt = 0$ легко заметить, что $dk = 0$, $D\omega_0^4 = D\omega_1^4 = 0$, и поэтому можно положить $\omega_0^1 = dx; \omega_1^4 = dy$.

Формулы [11] принимают вид

$$\begin{aligned}
&d\overrightarrow{E_0} = dx\overrightarrow{E_4}, d\overrightarrow{E_1} = dy\overrightarrow{E_4}, d\overrightarrow{E_2} = dx\overrightarrow{E_4},\\
&dE_3 = -kdyE_4, \; dE_4 = dxE_0 - dyE_1 - dxE_2 + kdyE_3,
\end{aligned}$$

где k — постоянное число.

Отсюда видно, что точка $\Theta = kE_1 + E_3$ инвариантна, то есть прямые (E_1E_3) образуют связку прямых в 3 - плоскости T_3, прямые (E_0E_2) образуют связку в 3 - плоскости T_3', полярной для точки Q, а точка E_4 перемещается в плоскости $T_2 = T_3 \cap T_3'$.

СПИСОК ЛИТЕРАТУРЫ

1. Акивис М.А. Конформно-дифференциальная геометрия // Итоги науки. Геометрия. М., 1965. Т. 3. С. 108—137.
2. Гринцевичюс К.И. О дифференциальной окрестности второго порядка луча комплекса в многомерном проективном пространстве // Литовский математический сборник. 1960. Т. 52. № 4. С. 991—1020.
3. Зацепина О.В. Инфлекционно-метрический комплекс прямых в пространстве Лобачевского / Ряз. гос. пед. ин-т, 1988. Деп. в ВИНИТИ. 20.09.88. № 7044—В 88.
4. Зацепина О.В. Бикомплексы прямых в ${}^1S_3$ // Геометрия обобщенных пространств. Пенза, 1992.
5. Зацепина О.В. Инволюционный бикомплекс прямых в пространстве Лобачевского / Ряз. гос. пед. ин-т, 1993. Деп. ВИНИТИ. 16.06.93. № 1657—В 93.
6. Зацепина О.В. Полуспециальные комплексы прямых в пространстве ${}^1S_3$ // Сборник научных трудов Российской ассоциации «Женщины — математики». Нижний Новгород, 1993. Вып. 1.
7. Зацепина О.В. Классификация инфлекционно-метрических комплексов прямых в пространстве ${}^1S_3$ // Современная геометрия и теория физических полей. Казань, 1997.
8. Кованцов Н.И. Теория комплексов: Киев: Изд-во Киев. у-та, 1963. 289 с.
9. Кованцов Н.И., Ильяшенко В.Я. Инфлекционно-параболические комплексы прямых в гиперболическом пространстве // Укр. геометр. сб. 1977. Вып. 20. С. 57—69.
10. Розенфельд Б.А. Неевклидовы пространства. М.: Наука, 1969. 548 с.
11. Розенфельд Б.А., Зацепина О.В., Стеганцева П.Г. Гиперкомплексы прямых в евклидовом и неевклидовых пространствах // Изв. вузов. Математика. 1990. № 3. С. 57—66.

Для заметок

Научное издание

Вестник
Рязанского
государственного
педагогического
университета
имени С.А. Есенина

Редактор Т.Н. Свитнева
Технические редакторы Н.Н., Дроздкова, С.В. Додонова

Подписано в печать 20.06.05. Поз. № 010. Бумага офсетная. Формат 60x84 1/8.
Гарнитура Times New Roman. Печать трафаретная.
Усл. печ. л. 11,62. Уч.-изд. л. 11,6. Тираж 500 экз. Заказ № 138.

Государственное образовательное учреждение высшего профессионального образования
«Рязанский государственный педагогический университет имени С.А. Есенина»
390000, г. Рязань, ул. Свободы, 46

Отпечатано в редакционно-издательском центре РГПУ
390023, г. Рязань, ул. Урицкого, 22